鹿児島市立科学館展示更新工事

実施設計図書

2025年03月

株式会社乃村工藝社

図面番号	名称	種別
A	全体概要	
A-01	特記仕様書-1	特記仕様書
A-02	特記仕様書-2	特記仕様書
A-03	配置図	配置図
A-04	仕上げ表	仕上げ表
A-05	展示構成リスト-1	展示構成リスト
A-06	展示構成リスト-2	展示構成リスト
A-07	展示構成リスト-3	展示構成リスト
A-08	展示構成リスト-4	展示構成リスト
A-09	展示構成リスト-5	展示構成リスト
A-10	展示構成リスト-6	展示構成リスト
A-11	展示構成リスト-7	展示構成リスト
A-12	イメージパース　鹿児島と宇宙	イメージパース
A-13	イメージパース　身の回りの科学	イメージパース
B	意匠図	
B-01	ゾーニング	ゾーニング図
B-02	平面図-1	平面図
B-03	平面図-2	平面図
B-04	展開図キープラン	展開図
B-05	展開図-1	展開図
B-06	展開図-2	展開図
C	造作・装置図	
C-01	4F鹿児島と宇宙　ロケットエンジンAR	造作図
C-02	4F鹿児島と宇宙　ロケットヒストリーウォール	造作図
C-03	4F鹿児島と宇宙　太陽系グラフィックウォール	造作図
C-04	4F鹿児島と宇宙　太陽の不思議	造作図
C-05	4F鹿児島と宇宙　宇宙から来た隕石	造作図
C-06	4F鹿児島と宇宙　グラビティチャレンジ	造作図
C-07	4F鹿児島と宇宙　月と地球	造作図
C-08	4F鹿児島と宇宙　落書きウォール	造作図
C-09	4F鹿児島と宇宙　スイングバイテーブル	造作図
C-10	4F鹿児島と宇宙　地球観測ステーション	造作図
C-11	4F鹿児島と宇宙　宇宙観測技術/最新宇宙情報ステーション	造作図
C-12	4F鹿児島と宇宙　はやぶさシュミレータ	造作図
C-13	4F鹿児島と宇宙　真空実験	造作図
C-14	4F鹿児島と宇宙　衛星観測窓	造作図
C-15	4F鹿児島と宇宙　コミュニケ―ションライブラリー	造作図
C-16	4F身の回りの科学　オリジナルコースター	造作図
C-17	4F身の回りの科学　パラボラトーク	造作図
C-18	4F身の回りの科学　タッチンミュージック	造作図
C-19	4F身の回りの科学　光の部屋	造作図
C-20	4F身の回りの科学　記憶力チャレンジ	造作図
C-21	4F身の回りの科学　動体視力チャレンジ	造作図
C-22	4F身の回りの科学　不思議な絵	造作図
C-23	4F身の回りの科学　歯車と滑車	造作図
C-24	4F身の回りの科学　ニュートンの振り子/カオス振り子	造作図
C-25	4F身の回りの科学　浮かぶボール	造作図
C-26	4F身の回りの科学　三次元イライラ棒	造作図
C-27	4F身の回りの科学　磁石をつけてみよう	造作図
C-28	サイン　吊りサイン-1	造作図
C-29	サイン　吊りサイン-2	造作図
C-30	企業展示造作-1	造作図
C-31	企業展示造作-2	造作図
C-32	企業展示造作-3	造作図
C-33	企業展示造作-4	造作図
C-34	企業展示造作-5	造作図

図面番号	名称	種別
D	サイン図	
D-01	サインプロット図-1	サイン図
D-02	サインプロット図-2	サイン図
D-03	C.鹿児島と宇宙　共通サイン-1	サイン図
D-04	C.鹿児島と宇宙　共通サイン-2	サイン図
D-05	D.身の回りの科学　共通サイン-1	サイン図
D-06	D.身の回りの科学　共通サイン-2	サイン図
E	グラフィック図	
E-01	C.鹿児島と宇宙　ロケットエンジンAR	グラフィック図
E-02	C.鹿児島と宇宙　ロケットエンジンAR	グラフィック図
E-03	C.鹿児島と宇宙　ロケットヒストリーウォール	グラフィック図
E-04	C.鹿児島と宇宙　ロケットヒストリーウォール	グラフィック図
E-05	C.鹿児島と宇宙　太陽系グラフィックウォール	グラフィック図
E-06	C.鹿児島と宇宙　太陽系グラフィックウォール	グラフィック図
E-07	C.鹿児島と宇宙　太陽の不思議	グラフィック図
E-08	C.鹿児島と宇宙　太陽の不思議	グラフィック図
E-09	C.鹿児島と宇宙　宇宙から来た隕石	グラフィック図
E-10	C.鹿児島と宇宙　宇宙から来た隕石	グラフィック図
E-11	C.鹿児島と宇宙　グラビティチャレンジ	グラフィック図
E-12	C.鹿児島と宇宙　グラビティチャレンジ	グラフィック図
E-13	C.鹿児島と宇宙　月と地球	グラフィック図
E-14	C.鹿児島と宇宙　月と地球	グラフィック図
E-15	C.鹿児島と宇宙　星空ウォール	グラフィック図
E-16	C.鹿児島と宇宙　星空ウォール	グラフィック図
E-17	C.鹿児島と宇宙　スイングバイテーブル	グラフィック図
E-18	C.鹿児島と宇宙　スイングバイテーブル	グラフィック図
E-19	C.鹿児島と宇宙　宇宙観測技術	グラフィック図
E-20	C.鹿児島と宇宙　宇宙観測技術	グラフィック図
E-21	C.鹿児島と宇宙　地球観測ステーション	グラフィック図
E-22	C.鹿児島と宇宙　地球観測ステーション	グラフィック図
E-23	C.鹿児島と宇宙　最新宇宙情報ステーション	グラフィック図
E-24	C.鹿児島と宇宙　最新宇宙情報ステーション	グラフィック図
E-25	C.鹿児島と宇宙　はやぶさシミュレータ	グラフィック図
E-26	C.鹿児島と宇宙　はやぶさシミュレータ	グラフィック図
E-27	C.鹿児島と宇宙　真空実験	グラフィック図
E-28	C.鹿児島と宇宙　真空実験	グラフィック図
E-29	C.鹿児島と宇宙　衛星観測窓	グラフィック図
E-30	C.鹿児島と宇宙　ミュニケーションライブラリー	グラフィック図
E-31	D.身の回りの科学　サイエンスラウンジ	グラフィック図
E-32	D.身の回りの科学　企業展示	グラフィック図
E-33	D.身の回りの科学　企業展示	グラフィック図
E-34	D.身の回りの科学　企業展示	グラフィック図
E-35	D.身の回りの科学　オリジナルコースター	グラフィック図
E-36	D.身の回りの科学　オリジナルコースター	グラフィック図
E-37	D.身の回りの科学　オリジナルコースター	グラフィック図
E-38	D.身の回りの科学　パラボラトーク	グラフィック図
E-39	D.身の回りの科学　パラボラトーク	グラフィック図
E-40	D.身の回りの科学　タッチンミュージック	グラフィック図
E-41	D.身の回りの科学　タッチンミュージック	グラフィック図
E-42	D.身の回りの科学　光の部屋	グラフィック図
E-43	D.身の回りの科学　光の部屋	グラフィック図
E-44	D.身の回りの科学　記憶力チャレンジ	グラフィック図
E-45	D.身の回りの科学　記憶力チャレンジ	グラフィック図
E-46	D.身の回りの科学　動体視力チャレンジ	グラフィック図
E-47	D.身の回りの科学　動体視力チャレンジ	グラフィック図
E-48	D.身の回りの科学　不思議な絵	グラフィック図
E-49	D.身の回りの科学　不思議な絵	グラフィック図
E-50	D.身の回りの科学　歯車と滑車	グラフィック図
E-51	D.身の回りの科学　歯車と滑車	グラフィック図
E-52	D.身の回りの科学　ニュートンの振り子	グラフィック図
E-53	D.身の回りの科学　ニュートンの振り子	グラフィック図
E-54	D.身の回りの科学　カオス振り子	グラフィック図
E-55	D.身の回りの科学　カオス振り子	グラフィック図
E-56	D.身の回りの科学　浮かぶボール	グラフィック図
E-57	D.身の回りの科学　浮かぶボール	グラフィック図
E-58	D.身の回りの科学　三次元イライラ棒	グラフィック図
E-59	D.身の回りの科学　三次元イライラ棒	グラフィック図
E-60	D.身の回りの科学　磁石をつけてみよう	グラフィック図
E-61	D.身の回りの科学　磁石をつけてみよう	グラフィック図
E-62	D.身の回りの科学　サイエンスショー	グラフィック図
E-63	D.身の回りの科学　だれでもエ房	グラフィック図
E-64	E.その他　アプリ用マーカー	グラフィック図

図面番号	名称	種別
F	映像音響装置図	
F-01	映像音響装置図-1	映像音響装置図
F-02	映像音響装置図-2	映像音響装置図
F-03	映像音響装置図-3	映像音響装置図
F-04	映像音響装置図-4	映像音響装置図
F-05	映像音響装置図-5	映像音響装置図
F-06	映像音響装置図-6	映像音響装置図
G	映像コンテンツ図	
G-01	C.鹿児島と宇宙　ロケットエンジンAR	映像コンテンツ図
G-02	C.鹿児島と宇宙　太陽の不思議	映像コンテンツ図
G-03	C.鹿児島と宇宙　グラビティチャレンジ-1	映像コンテンツ図
G-04	C.鹿児島と宇宙　グラビティチャレンジ-2	映像コンテンツ図
G-05	C.鹿児島と宇宙　地球観測ステーション	映像コンテンツ図
H	装置図	
H-01	月と地球装置図-1	装置図
H-02	歯車と滑車装置図-1	装置図
H-03	歯車と滑車装置図-2	装置図
H-04	歯車と滑車装置図-3	装置図
H-05	既存品新規製作及び改良について-1	装置図
H-06	既存品新規製作及び改良について-2	装置図
H-07	既存品新規製作及び改良について-3	装置図
H-08	既存品新規製作及び改良について-4	装置図
I	照明・電気設備図	
I-01	4F4F鹿児島と宇宙　配灯図	照明計画
I-02	4F4F鹿児島と宇宙　器具図/電気容量図	照明計画
I-03	5F身の回りの科学　配灯図	照明計画
I-04	5F身の回りの科学　器具図/電気容量図	照明計画
I-05	照明配線図-1	電気設備図
I-06	照明配線図-2	電気設備図
I-07	コンセント配線図-1	電気設備図
I-08	コンセント配線図-2	電気設備図
I-09	分電盤図-1	電気設備図
J	その他必要な図面	
J-01	床仕上げ図-1	床仕上げ図
J-02	床仕上げ図-2	床仕上げ図
J-03	壁仕上げ図-1	壁仕上げ図
J-04	壁仕上げ図-2	壁仕上げ図
J-05	撤去図-1	撤去図
J-06	撤去図-2	撤去図
J-07	既存展示物撤去・移設・活用計画リスト-1	撤去図
J-08	既存展示物撤去・移設・活用計画リスト-2	撤去図
J-09	既存展示物撤去・移設・活用計画リスト-3	撤去図
J-10	既存展示物撤去・移設・活用計画リスト-4	撤去図
J-11	家具・備品リスト-1	家具・備品

A 全体概要

特記仕様書
配置図
仕上げ表
展示構成リスト
イメージパース

特記仕様書（建築工事編）

工事(業務)仕様書

工事(業務)概要

(1) 工事(業務)名称 ：鹿児島市立科学館展示更新工事
(2) 発注者名 ：鹿児島市
(3) 工事(業務)場所 ：〒890-0063 鹿児島県鹿児島市鴨池２丁目３１-１８
(4) 工事(業務)種目 ：・ 新築 ・ 増築 ・ 改築 〇 改装 ・ 工作物
(5) 工事(業務)期間 ：契約書のとおり
(6) 工事(業務)範囲 ：図示および見積要綱書による
(7) 工事(業務)内容 ：・ 建築工事一式（電気・設備工事を含む）
〇 解体撤去工事 ・ 建築工事 〇 電気設備工事
・給排水 設備工事 ・ 空調設備工事 〇 内装工事
〇 演出･照明工事 〇 展示工事 ・（ ）
(8) 関連工事(業務)（別途工事）
：
(9) その他 ：

特記仕様書の適用

仕様書の概要

(1) 本特記仕様書は、建築物等の新築及び増築に係る建築・内装工事(業務)に関し、国土交通省大臣官房官庁営繕部監修「公共建築工事標準仕様書（建築工事編）最新版」（以下、「国交省標仕」という）と併せて適用する。
平面図及び特記仕様書に記載のない事項は、下記の標準仕様書を適用する。
国土交通省大臣官房官庁営繕部監修 公共建築工事標準仕様書（建築工事編） 最新版
国土交通省大臣官房官庁営繕部監修 公共建築工事標準仕様書（機械設備工事編）最新版
国土交通省大臣官房官庁営繕部監修 公共建築工事標準仕様書（電気設備工事編）最新版
国土交通省大臣官房官庁営繕部監修 公共建築改修工事標準仕様書（電気設備工事編） 最新版
電気設備技術基準 最新版

(2) 国交省標仕の1章[各章共通事項]は、全て本特記仕様書1章[各章共通事項]と読み替えて適用する。本特記仕様書の２章以降の各章は、１章と併せて適用する。

(3) 本特記仕様書の２章以降の各章において、共通事項が1節に規定されている場合は２節以降の規定と併せて適用する。

(4) 本特記仕様書に記載のない章は、構造図及び設備図による。

1 各章共通事項

1.1 共通事項

1.1. 1 一般事項

(1) 本特記仕様書に規定する事項は、別の定めがある場合を除き、受注者の責任において履行するものとする。

(2) 設計図書とは次号に示す(ｱ)から(ｷ)のいずれか、又はその総称をいう。

(3) すべての設計図書は、相互に補完するものとする。ただし、設計図書間に相違がある場合の優先順位は、次の(ｱ)から(ｷ)の順番のとおりとする。
(ｱ) 設計変更指示書
(ｲ) 質疑回答書
(ｳ) 見積要綱書（現場説明書等を含む）
(ｴ) 特記仕様書
(ｵ) 設計図
(ｶ) 上記の図書において適用される規格・基準等の図書
(ｷ) 公共建築工事標準仕様書（国交省標仕）

1.1. 2 疑義に対する協議等

(1) 設計図書に定められた内容に疑義が生じた場合又は現場の納まり、取合い等の関係で、設計図書によることが困難若しくは不都合な場合は、工事監理者と協議する。
(2) (1)の協議を行った結果、設計図書の訂正又は変更を行う場合の措置は、工事(業務)請負契約約款の規定による。

(3) (1)の協議を行った結果、設計図書の訂正又は変更に至らない事項は、1.2. 4［工事(業務)の記録］(1)による。

1.2 工事(業務)関係図書

1.2. 1 実施工程表

(1) 工事(業務)の着手に先立ち、実施工程表を作成し、工事監理者に提出する。

1.2. 2 施工計画書

(1) 工事(業務)の着手に先立ち、工事(業務)の総合的な計画をまとめた総合施工計画書を作成し、工事監理者に提出する。

1.2. 3 施工図等

(1) 施工図等を当該工事(業務)の施工に先立ち作成し、工事監理者の承認を受ける。ただし、あらかじめ工事監理者の指示を受けた場合は、この限りでない。

1.2. 4 工事(業務)の記録

(1) 工事監理者の指示した事項及び発注者又は工事監理者と協議した結果について、記録を整備する。

(2) 次の(ｱ)から(ｴ)のいずれかに該当する場合は、施工の記録、工事写真、見本等を整備する。
(ｱ) 工事の施工によって隠ぺいされるなど、後日の目視による検査が不可能又は容易でない部分の施工を行う場合
(ｲ) 一工程の施工を完了した場合
(ｳ) 施工の適切なことを証明する必要があるとして、工事監理者の指示を受けた場合
(ｴ) 設計図書に定められた施工の確認を行った場合

1.3 工事現場管理

1.3. 1 施工管理

(1) 設計図書に適合する工事(業務)目的物を完成させるために、施工管理体制を確立し、品質、工程、安全等の施工管理を行う。

(2) 工事の施工に携わる下請負人に、工事関係図書及び監督職員の指示の内容を周知徹底する。

1.3. 2 施工管理技術者

(1) 施工管理技術者は、工事(業務)に相応した能力を有する者とし、工事の施工、製作等に係る指導及び品質管理を行う。

(2) 施工管理技術者の資格等の能力を証明する資料を、監督職員に提出する。

(3) 現場施工に着手する日が確定していない場合
(ｱ) 請負契約の締結後、現場施工に着手するまでの期間（現場事務所の設置、資機材の搬入又は仮設工事等が開始されるまでの期間）については、主任技術者又は管理技術者の工事現場への専任を要しない。なお、現場施工に着手する日については、請負契約の締結後、監督職員との打合せにおいて定める。

(ｲ) 工事(業務)完成後、検査が終了し（発注者の都合により検査が遅延した場合を除く。）、事務手続、後片付け等のみが残っている期間については、主任技術者又は管理技術者の工事現場への専任を要しない。なお、検査が終了した日は、発注者が工事(業務)の完成を確認した旨、受注者に通知した日（例：「完成検査確認通知書」等における日付）とする。

1.3. 3 品質管理

(1) 国交省標仕1.2. 2(3)による品質計画に基づき、適切な時期に必要な管理を行う。
(2) 必要に応じて、工事監理者の検査を受ける。

(3) 品質管理の結果、疑義が生じた場合は、監督職員と協議する。

1.3. 4 災害等発生時の安全確保

(1) 災害及び事故が発生した場合は、人命の安全確保を優先するとともに、二次災害が発生しないよう工事現場の安全確保に努め、直ちにその経緯を監督職員に報告する。

1.3. 5 発生材の処理等

(1) 発生材の抑制、再利用及び再資源化並びに再生資源の積極的活用に努める。
なお、設計図書に定められた以外に、発生材の再利用及び再資源化並びに再生資源の活用を行う場合は、監督職員と協議する。

(2) 発生材の処理は、次による。
(ｱ) 発生材のうち、発注者に引渡しを要するものは、特記による。
なお、引渡しを要するものは、監督職員の指示を受けた場所に保管する。また、保管したものの調書を作成し、監督職員に提出する。
(ｲ) 特別管理産業廃棄物の種類及び処理方法は、特記による。
(ｳ) 発生材のうち、工事現場において再利用を図るもの及び再資源化を図るものは、特記による。

1.3. 6 養生

(1) 既存施設部分、工事(業務)目的物の施工済み部分等について、汚損しないよう適切な養生を行う。

1.3. 7 後片付け

(1) 工事(業務)の完成に当たり、工事(業務)対象箇所の建築物等の内外の後片付け及び清掃を行う。

1.4 材料

1.4. 1 環境への配慮

(1) 国等による環境物品等の調達の推進等に関する法律(平成12年法律第100号。以下「グリーン購入法」という。)に基づき、環境負荷を低減できる材料の選定に努める。

(2) 使用する材料は、揮発性有機化合物の放散による健康への影響に配慮し、かつ、石綿を含有しないものとする。

1.4. 2 材料の品質等

(1) 使用する材料は、設計図書に定める品質及び性能を有するものとし、新品とする。ただし、設計図書に定めのある場合は、この限りでない。

1.5 施工

1.5. 1 施工

(1) 施工は、設計図書、実施工程表、施工計画書、施工図等に基づき、行う。

1.5. 2 技能資格者

(1) 技能資格者は、工事(業務)に相応した能力を有するものとする。

(2) 技能資格者の資格等の能力を証明する資料を、監督職員に提出する。

1.5. 3 化学物質の濃度測定

(1) 建築物の室内空気中に含まれる化学物質の濃度測定の実施について
竣工引渡し前に、厚生労働省が「室内空気中化学物質濃度の指針値」を示す物質について
室内濃度測定を ・ 行う 〇 行わない

(2) 測定時期、測定対象化学物質、測定方法、測定対象室、測定箇所数等について
環境測定を行う場合、検査方法等は監督職員と協議の上決定する。
測定室名 （ ）

(3) 測定を実施した場合、測定結果を監督職員に提出する。

1.6 完成図等

1.6. 1 保全に関する資料

(1) 保全に関する資料は次により、提出部数は特記による。特記がなければ、2部とする。
(ｱ) 建築物等の利用に関する説明書
(ｲ) 機器取扱い説明書
(ｳ) 機器性能試験成績書
(ｴ) 官公署届出書類
(ｵ) 主要な材料・機器一覧表等

(2) (1)の資料の作成に当たり、監督職員と記載事項に関する協議を行う。

2 仮設工事

2.1 共通事項

2.1. 1 一般事項

(1) この章は、建築物等を完成させるために必要な仮設工事に適用する。

2.1. 2 工事用電力 工事用上下水

(1) 工事用電力
構内既存の施設 ・利用できない 〇利用できる（・有償 〇無償）

(2) 工事用上下水
構内既存の施設 ・利用できない 〇利用できる（・有償 〇無償）

2.2 仮設物

2.2. 1 監督職員事務所

(1) 監督職員事務所の設置、規模及び仕上げの程度は、特記による。

(2) 監督職員事務所の備品等
(ｱ) 監督職員事務所には、工事監理者の指示により、電灯、給排水その他の設備を設ける。なお、設置する備品等の種類及び数量は、特記による。
(ｲ) 監督職員事務所の光熱水道料・電話の使用料・消耗品等は、受注者の負担とする。

(3) 受注者事務所・休憩所・便所等は、関係法令等に従って設ける。なお、作業員宿舎は、構内に設けない。

(4) 工事(業務)現場の適切な場所に工事(業務)名称・発注者等を示す表示板を設ける。

(5) 監督職員事務所の設置
・設ける 〇設けない

(6) 監督職員事務所の規模
・10㎡程度 ・20㎡程度 ・35㎡程度 ・65㎡程度 ・100㎡程度
・上記の他に会議室（受注者と共用で可、 50㎡程度）

2.3 仮設物撤去その他

2.3. 1 仮設物撤去等

(1) 工事(業務)の進捗上又は構内建築物等の使用上、仮設物が障害となり、かつ、仮設物を移転する場所がない場合は、発注者の承認を受けて、工事(業務)目的物の一部を使用することができる。

(2) 工事(業務)完成までに、工事(業務)用仮設物を取り除き、撤去跡及び付近の清掃、地均し等を行う。

3 内装工事

3.1 共通事項

3.1. 1 一般事項

(1) この章は、建物の床、壁及び天井を対象とする内装工事に適用する。

3.1. 2 施工計画書

(1) 本工事に先立ち、工事監理者の指示により施工計画書を作成し、工事監理者の承認を受ける。

3.1. 3 検査・試験

(1) 完成時の状態の検査を次のように行う。
(ｱ) 検査項目：仕上がり状態
(ｲ) 検査方法：
ⅰ. 目視により、仕上がり状態として支障がないかを確認。
ⅱ. 目視により、他工事の下地として支障がないかを確認。
ⅲ. 目視または動作により床にあっては著しい不陸、床鳴りのないことを確認。
(ｳ) 検査時期：工事終了時
(ｴ) 判 定：設計図書、見本および施工計画の内容を満たし、不具合が抽出されなければ合格とする。

(2) 断熱工事では、次の検査を行う。
(ｱ) 検査項目：断熱材に影響を与える厚さの不揃い、または欠けの有無。
(ｲ) 検査方法：目視による。
(ｳ) 検査時期：断熱工事の完成時で隠蔽前。
(ｴ) 判 定：断熱性能の低下を きたすおそれのある厚さ不揃い、または欠けが抽出されなければ合格とする。
(ｵ) 不合格の場合の処置：手直しする。

(3) 防湿工事では、次の検査を行う。
(ｱ) 検査項目：防湿性に影響を与える隙間の有無及び重ね寸法。（仕様書に示された重ねが確保されている事）
(ｲ) 検査方法：目視による。
(ｳ) 検査時期：防湿工事の完成時で隠蔽前。
(ｴ) 判 定：隙間が抽出されなければ合格とする。
(ｵ) 不合格の場合の処置：手直しする。

3.1. 4 材料

(1) 内装材料の種類・品質・形状・寸法等は、各節に示す。ただし、色合い・模様等は工事監理者に見本を提出し承認を受ける。

(2) 特記により、防火・不燃・準不燃・難燃等の指定がある場合は、規格証票又は、認定証票付きのものとする。

(3) 内装材料の取付けに用いる釘・ねじ・ボルト等の種類・寸法は内装材料の種類・形状に応じて定める。

(4) 内装材料の取付けに用いる接着剤は、取付ける材料及び下地の性質に応じたものとし、特に必要な事項は各節に示す。

(5) 使用材料は室内環境に対する安全性に配慮されたものとする。

3.1. 5 工法

(1) 内装材料の取付け工法は各節に示す。

(2) 下地
(ｱ) 木造下地の材料・工法は、国交省標仕「12章 木工事」による。
(ｲ) 左官下地の材料・工法は、国交省標仕「15章 左官工事」による。
(ｳ) その他特殊な下地を必要とする場合の材料・構造・仕上程度は、図面又は特記による。突起のない場合は工事監理者の指示による。
(ｴ) 下地は、十分乾燥させ、内装仕上げに支障を与えないよう注意する。その乾燥程度は、工事監理者の指示による。
(ｵ) 下地面を十分清掃後、内装仕上げを行う。

(3) 施工に先立ち、下地に基準線を設け工事監理者の承認を受ける。

3.1. 6 見本

(1) 主な材料で工事監理者の指示するものは、仕上り見本を提出し工事監理者の承認を受ける。

3.1. 7 養生・清掃

(1) 養生は内装仕上げ完了後、各節に示す事項及び工事監理者の指示に従い、適切な方法で養生を施し、指定する期日に片付けたうえ清掃する。

自由記述欄

（既存天井・壁面・床・什器について破損及び汚損箇所はクロスやシート、塗装にて補修のこと）

	承認	検印	設計	日付	縮尺	名称	図面番号
NOMURA				2025.03	---	特記仕様書-1	A-01
						種別：特記仕様書	

4.グラフィック制作

4.1 一般事項

(1) 本章は、文章・図表（地図、グラフを含む）・イラスト・写真などの情報で構成される、主題や項目の解説、イメージ演出表示等のグラフィック及び建物内外に設置される固定式・移動式の表示板、案内板等のサインについて適用する。

(2) 設計図書の「グラフィック図」は各パネル内での情報量、情報構成及び表現手法を示したものである。グラフィック制作時には解説原稿、イラストレーション・図表・写真等により「レイアウト図」を作成し、監督職員の承諾をうけ「グラフィック製作図」を作成する。

発注者・受注者は、発生する著作権処理をおこない、その際に費用が発生する場合は、両社協議の上処理するものとする。作成した各種図面は、記憶メディア（CD-R・DVD-R等）に保存し、納品する。

※写真（ポジ / ネガ）、イラスト原画など最終原稿は除く。
※契約に含まれる場合は, 受注者はこれに直接要する費用を負担する。

4.2 原稿

(1) 文章・図表（地図、グラフを含む）・イラストレーション・写真などの表示面製作の基となる素材を、原稿という。

(ｱ) 原稿の作成、入手の区分
・図示　○構成表示要素を基に作成、入手　・監督職員より支給

(ｲ) 原稿の作成、入手基準
外国語翻訳：○なし　・あり（・英　・中　・韓　・その他）
翻訳箇所は監督職員と協議の上決定する。
ルビ　：　・なし　○あり（小学5年生）

(ｳ) 写真、図、イラストの著作権処理
・図示　○行う（○監督職員　・受注者　・協議による ）

(ｴ) 資料等の撮影
・図示　○行う（撮影場所、カット数は監督職員との協議の上決定する）

(ｵ) 資料等の複写
・図示　・行う（仕上がり寸法に応じた画像サイズによる。）
複写箇所は監督職員との協議の上決定する。

4.3 レイアウト図

(1) 受注者は、グラフィックの構成要素のレイアウト図を作成し、監督職員の承諾を受ける。

4.4 グラフィック制作図

(1) 受注者は、レイアウト図を基に設計図書に従ってグラフィック制作図を作成して、監督職員の承諾を受ける。

4.5 サンプル製作

(1) サンプル製作
・行わない　○行う　サンプル製作箇所（原寸部分出力サンプルによる色校正及び素材確認）

4.6 工場製作

(1) デジタル印刷
・レーザー出力　○インクジェット出力　・その他（　）
(2) ペーパー基盤、クロス基材張りジョイント処理
○突き付け　○オーバーラップ　・その他（　）
(3) PETフィルム基盤、塩ビフィルム基盤張りジョイント処理
○突き付け　・オーバーラップ　・その他（　）
(4) アクリル板へのデジタル出力張り
○表張り　○アクリルダイフィット　○その他（図示　）

4.7 監修

(1) 専門家による監修
○専門家の監修を受ける（　○有償　・無償　）
・専門家の監修を受けない
(2) 専門家の監修分野、人数
人数：（　1　）人
(3) 監修に関わる費用
・受注者が支払う
○受注者は支払わない

4.8 その他

(1) 必要に応じて不燃又は準不燃品を用いる。

5.造形物制作

5.1 一般事項

(1) 本章は、下記模型造形製作と美術的・工芸的な作品製作に適用する。
・対象とする物体、シーンを実物大、縮小、拡大し立体的に表現する模型、ジオラマ、パノラマ
・1次立体標本資料（地層剥ぎ取り、植物乾燥標本、封入標本、はく製等）
・2次標本資料（立体物の型取り模型（レプリカ）、計測模造、復元模造、平面の複製等）

(2) 設計図書の造形図等は各コーナー内での造形製作の基準を示したものである。詳細設計では各アイテム毎の製作図の作成または試作模型を製作し、発注者の承諾を受ける。

5.2 表現要素

(1) 模型造形の表現要素
○図示　・展示意図を基に情報構成し監督職員の承諾を得る。

5.3 製作素材資料

(1) 図（地図、図面、絵図等）・イラスト・写真などの模型造形製作の基となる素材を、製作素材資料という。
製作素材資料の作成、入手区分
○図示　・構成表示要素を基に作成、入手　・監督職員より支給

5.4 監修

(1) 専門家による監修
・専門家の監修を受ける（　・有償　・無償　）
○専門家の監修を受けない
支給を受けたものおよび借用した各種製作資料は、その受取り、返却履歴を記録管理する。

5.5 サンプル製作

(1) 模型造形の仕上がり精度、質感、色柄を確認する。
模型原寸サンプル製作
・行なわない（　）　○行う（岩石剥片　）

6.映像・音響ソフトウェア制作

6.1 一般事項

(1) 本章は、展示演出に関わる映像・音響機器・コンピュータなどによって表示または出力することを目的として製作され、DVD・ブルーレイディスク・メモリーカード・音声ROM・ハードディスク・その他媒体などに記録された映像・音響ソフトウェアに適用する。

(2) 設計図書の演出ソフト（映像・音響・照明・マルチメディア等）は情報構成、展開シノプシス、画面構成および表現の基準を示したものであり、施工時では「シナリオ」を作成する。
その際、発注者・受注者は、発生する著作権処理を行い、その際に費用が発生する場合は、両社協議の上処理するものとする。
※契約に含まれる場合は, 受注者はこれに直接要する費用を負担する。

6.2 構成資料

(1) 文・図・数値データ・写真等映像音響コンテンツ制作、情報コンテンツ製作のシナリオ作成の基となる参考資料を、構成資料という。
構成資料の入手区分
・図示　○シノプシスを基に入手　・監督職員より支給

6.3 シナリオ

(1) 受注者は演出ソフトのシナリオを作成し、監督職員の承諾を受けること。
演出ソフトの「シナリオ」とは、演出ソフトの制作のために必要な施工図である、台本・絵コンテ・音響チャート・演出チャート・場面（両面）展開図・インターフェイス・プログラムデザイン等を指す。

6.4 素材制作

(1) 受注者はシナリオにしたがって演出ソフトの素材制作を行い、必要に応じて各素材の仕上がりについて、監督職員の承諾を得ること。
演出ソフトの素材とは、映像素材（新規撮影・既存映像等）、アニメーション（セルアニメ・2DCGアニメ・3DCGアニメ等）、静止画グラフィック素材（手書きグラフィック・CG）、音響素材（新規録音・新規作曲・既存音源・既存音楽）等を指す。

6.5 編集

(1) 受注者はシナリオにしたがって加工された演出ソフトの素材を編集する。
受注者は、必要に応じて編集作業に対して、監督職員の立ち合いを要請することができる。
演出ソフトの編集とは、映像ソフトのスタジオ編集・ナレーション録音・音響ソフト編集・マルチメディアのプログラミング・照明演出のプログラミング・駆動のプログラミング等を指す。

6.6 仕上げ

(1) 受注者は完成した演出ソフトの原版を展示用メディアへ変換し、上演形態を完成させる。演出ソフトの展示用メディアへの変換とは、メモリーカード・メモリーブレイヤー・DVD・ハードディスクへのインストール等を指す。
受注者は変換されたメディアがシナリオどおりに上演されるよう、調整・テストランを行う。受注者は、必要に応じて、調整・テストランに対して、監督職員の立ち合いを要請することができる。

6.7 完成検査

(1) 受注者は完成した演出ソフトの上演を行い監督職員の承諾を受ける。

6.8 監修

(1) 専門家による監修
○専門家の監修を受ける（　○有償　・無償　）
・専門家の監修を受けない

7.映像・音響装置制作

7.1 一般事項

(1) 本章は、展示演出に関わる、映像音響・情報機器等のシステムハードと、それらの演出・動作制御に必要なプログラム等のソフトウェアと、映像音響機器、コンピュータによって送出されるDVD・音声ROM・ハードディスクなどのメディアに記録された映像音響コンテンツ、情報コンテンツ製作映像・音響プログラムに適用する。

(2) 設計図書の「システム」とは展示演出の機能を十分に満たす内容を構成して示したものである。制作時には、技術開発の進歩や最新技術の普及などといった状況に応じ、機能を十分に満たすものとして最適に動作するシステムの構成について検討・再構成する。その結果、本設計図書の内容に変更があった場合には監督職員の承諾を受ける。

7.2 映像音響機器

(1) システムの構成要素（ハードウェア）については原則として仕様内容と同等以上のものを選択する。設計図書に記載された条件・機能を満たすものを用い、シナリオ通りの演出ができるよう、機器の改善、接続、制御装置の製作及び制御プログラムの作成を行って一体のシステムとして製作する。
設置については他の製作物（造作物、造形物）との取り合いを検討し調整する。特に高所への取付などについては落下防止などの安全面、機器の放熱対策、メンテナンス性などに留意すること。

7.3 テストランニング

(1) 製作したシステム、装置については試運転調整を行い、円滑な動作を確認する。

8.展示装置制作

8.1 一般事項

(1) 本章は、原理・法則・現象やしくみを、人力または動力を用い動的に演出表現する機械装置に適用する。

(2) 設計図書の「展示装置図」は、展示演出の機能を十分に満たす内容を構成して示したものである。制作時には、技術開発の進歩や最新技術の普及などといった状況に応じ、機能を十分に満たすものとして最適に動作する構成について検討・再構成する。その結果、内容に変更があった場合には監督職員の承諾を受ける。
また、使用する機器・部材は、保守管理・故障修理の容易さから、可能な限り特殊品を避け汎用品を用いる。

8.2 仮組み

(1) 複雑な部品・コントロール装置等、仮組み前に単体での確認を行い、不備があれば変更修正を行う。
各装置の仮組みと造作との取合を確認、修正する。全て組み込んだあと作動テスト（手動操作）を行い、問題（作動時の造作との干渉やリミット調整）がなければオートランニングへと移行していく。
仮組みは出来るだけ現場と同じ状況を想定して作動させる。

8.3 現場設置

(1) 現場設置の際、電気工事・先行工事等の確認をしておく。
(2) 各装置の手動操作による確認（造作とのあたりがないか等）をオートランニング前に単体での確認を行う。

8.4 既存展示装置

再利用する既存展示装置に関しては現状の装置の状態や動き耐久性を確認し、監修者と協議の上必要に応じて調整及び修繕を行うこと。

9.展示ケース制作

9.1 一般事項

(1) 本章は実物等、展示に関わるケース仕様等について適用する。

9.2 文化庁監修

(1) 文化庁による監修
・専門家の監修を受ける
○専門家の監修を受けない

(ｱ) 製作施工図等を当該業務の遂行に先立ち作成し、監督職員の確認を得た上で、発注者とともに文化庁の監修を受け、施工図を完成させる。また、発注者はこの監修を行う者およびこれに直接要する費用を負担する。
(ｲ) 製作施工図等の作成に際し、別契約の業務上密接に関連する業務との納まり等について十分検討する。
(ｳ) 上記(ｱ)により承認済みの製作施工図等の内容を変更する必要が生じた場合は、監督職員に再承認を受けると共に、業務遂行に支障がないよう適切な処置を講じる。

9.3 気密性区分

(1) 気密性区分は下記による。
○施工箇所：なし
・種類
・Aタイプ　調湿材の調湿効果を発揮し得る範囲の気密ケース
・Bタイプ　簡易ケース（オープンケース）

9.4 経師

(1) ケース内の経師用の糊、下地合板は低ホルマリンのものとする。

9.5 ガラス

(1) ガラスは　（・ミュージアムガラス　・フロートガラス）とする
飛散防止フィルムは　（・貼る　・貼らない）

9.6 照明

(1) 展示ケース等内における照明器具については、必要に応じ、紫外線防止処理をおこなった博物館仕様とする。

9.7 展示ケース内環境測定

(1) 環境測定を　・行う　○行わない
環境測定を行う場合、検査方法等は監督職員と協議の上決定する。
(2) 材料品質の確認
ケースの内装材料全般（仕上材・下地材・接着剤・塗装材など）については、使用材料ごとにマテリアルシートや成分表等を入手し、あらかじめ監督職員に提示、報告する。
(3) 施工中、通風・換気（機械換気などを含む）を行い、ホルムアルデヒド・アセトアルデヒド・有機酸・アンモニアの放散を促進させること。また必要に応じ、低減のための適切な改善措置を講じること。
(4) 製作後のケース内空気質測定
実施時期　・完成引渡し前　・その他（　）
報告書の部数　（　）部
測定対象物質／測定箇所　（　）
(5) 改善措置
室内濃度測定の結果、建物の要求品質をクリアできていない物質がある場合、受注者等は、発注者及び監督職員と協議の上、指針値クリアを達成するまで24時間換気運転をする。
また、ホルムアルデヒド・アセトアルデヒド・有機酸・アンモニアを吸着または除去する材料を用いるなどの方法により、適切な改善措置を講じる。

10.展示具等制作

10.1 一般事項

(1) 展示する実物資料（もしくは複製）を打合せによって決められた位置、角度に支持、固定、カバーする展示パーツ工事に適用する。

(2) 展示方法を確認の上、監督職員の立ち合いのもと実物資料の必要各部の計測を行い、展示方法に適した形状、材料とする。
(3) 計測及び展示パーツ設置に際し、実物資料に触れる必要が生じる場合は、監督職員の指示に従う。
(4) 計測及び展示パーツ設置に際しては、作業エリアを明確に区画し、他の作業資材等と区分する。
(5) 実物資料との接面となる材料については、経年変化による劣化、付着しないものとする。
(6) 展示パーツは接着剤、塗装の乾燥期間を十分に確保する。
(7) 展示パーツは十分な強度を確保し、実物資料の破損、脱落、落下などがないように取り付ける。
(8) 展示パーツの設置に際しては、不注意による実物資料の破損、汚損に注意し慎重に設置する。

10.2 実物資料

(1) 実物資料の運搬、移動
○行わない　・その他（　）
(2) 展示パーツへの取り付け
・行わない　○その他（岩石や剥片標本の取り付け　）

11.専用アプリケーション制作

11.1 一般事項

(1) 市および科学館アプリ作成業者と密に連携を取ること。

	承認	検印	設計	日付	縮尺	名称	図面番号
NOMURA				2025.03	---	特記仕様書-2	A-02
						種別：特記仕様書	

０１　建築概要

・工事名称　鹿児島市立科学館展示更新工事
・敷　　地　鹿児島市鴨池 二丁目 31番 18号
・敷地面積　6,814.13㎡
・建築面積　3,295.92㎡（建蔽率3,295.92/6,593.63×100=50%≦許容80%）
・延床面積　11,127.02㎡（容積率11127.02/6,593.63×100=168.8%≦許容400%）

・面積表	図書館	科学館	共　用	合　計
6階		362.13㎡	95.70㎡	457.83㎡
5階		751.42㎡	722.54㎡	1,473.96㎡
4階	94.03㎡	1,734.11㎡	178.26㎡	2,006.40㎡
3階	570.44㎡	1,209.17㎡	184.39㎡	1,964.00㎡
2階	1,716.20㎡	578.63㎡	150.19㎡	2,445.02㎡
1階	2,238.97㎡	397.13㎡	143.71㎡	2,779.81㎡
合計	4,619.64㎡	5,032.59㎡	1,474.79㎡	11,127.02㎡

・建築階数　地上6階
・建築高さ　最高の高さ　GL+43.37m
　　最高の軒高さ　GL+41.85m
・構　　造　鉄骨・鉄筋コンクリート造り（SRC）
・杭・基礎　独立基礎・場所FT杭

０２　附近見取図

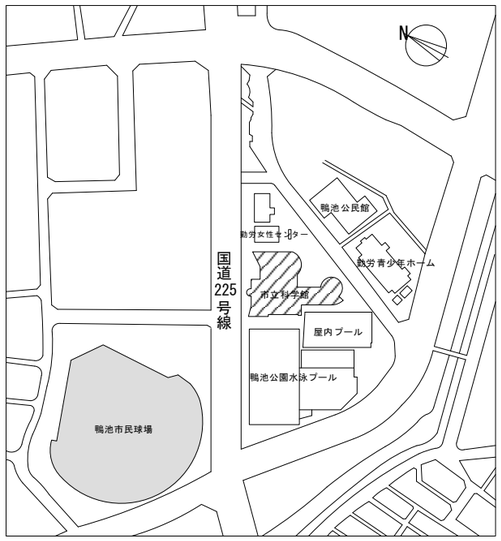

０３　配置図　縮尺　1／300

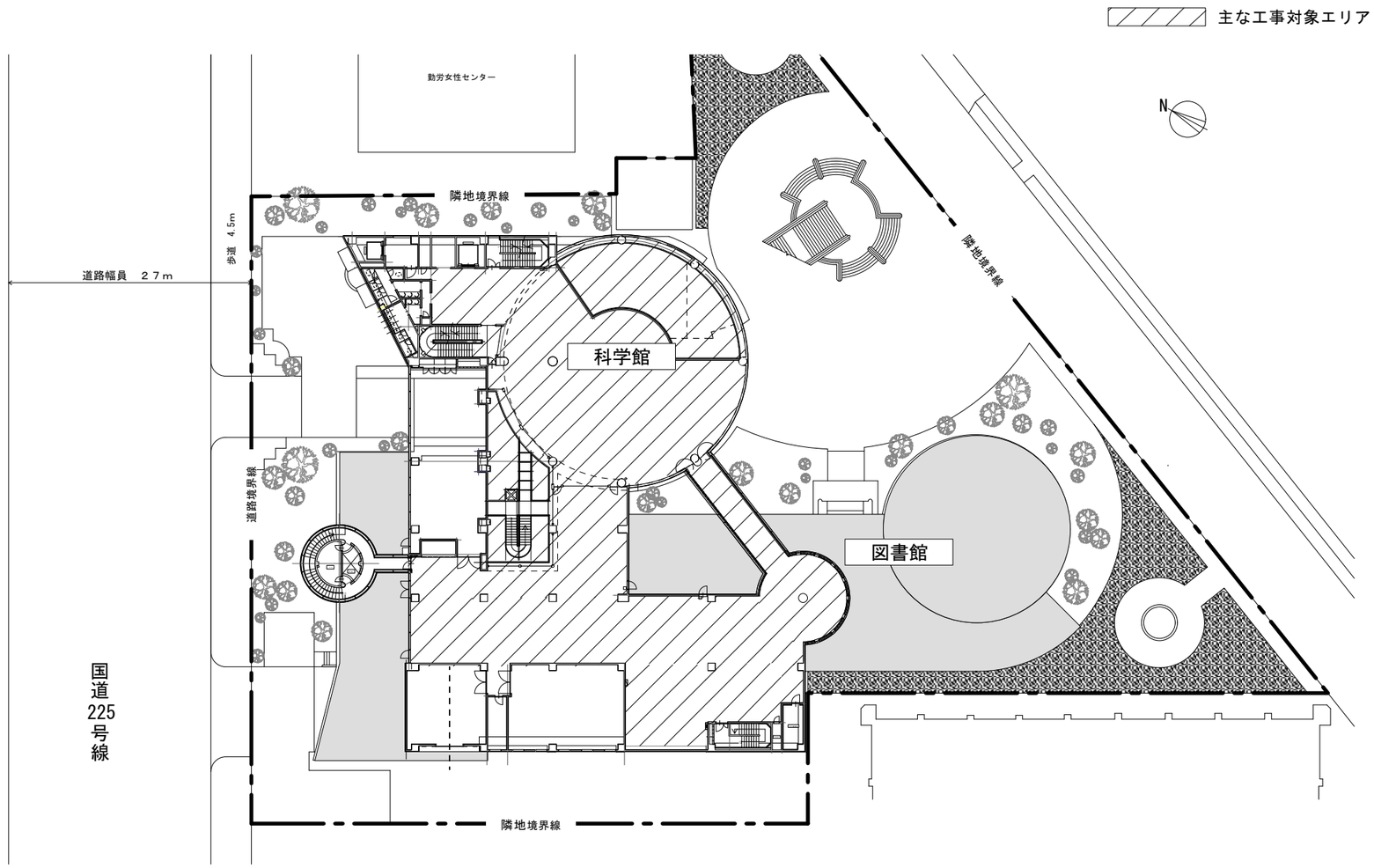

０４　展示室　リニューアル範囲

4F

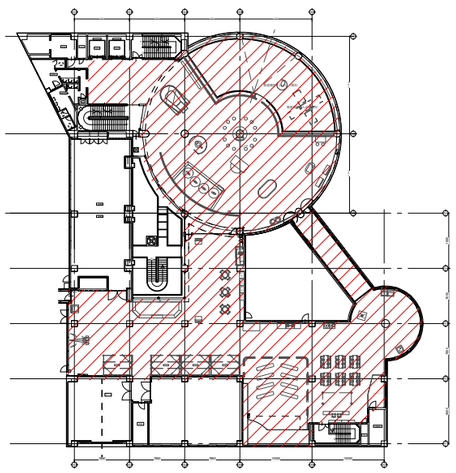

NOMURA	鹿児島市立科学館展示リニューアル設計業務委託	承認	検印	設計	日付	縮尺	名称 附近見取図・配置図	図面番号
	実施設計図				2025.03		種別 配置図	A-03

室名	床	壁・柱	巾木	天井	備考
4F鹿児島の大地	展示室：	部分補修：AEP塗装	ソフト巾木/H40	既存流用、一部補修	
	既存にタイルカーペット張り （張り分け）	一部新規造作壁　※仕上げ造作図に記載			
	エレベーターホール：既存流用				
展示室：CH=4100 EVホール：CH=2900					
4F身の回りの科学	既存流用、一部補修	部分補修：AEP塗装	ソフト巾木/H40	既存流用、一部補修	
		一部新規造作壁　※仕上げ造作図に記載			
展示室：CH=3650/4100					

B|NOMURA	鹿児島市立科学館展示リニューアル設計業務委託 実施設計図	承認	検印	設計	日付 2025.03	縮尺 —	名称 仕上げ表 種別 仕上げ表	図面番号 A-04

ゾーン	コーナー	アイテム名称	工種	作業	数量	展示№	制作内容	展示内容	備考
C 鹿児島と宇宙	0 共通	ゾーン共通造作	造作	制作	一式				
		共通サイン	サイン	制作	1点	C0 -SG- 01	w5404＊h2900／既存造作下地＋ペイントフィルム貼／写真・図版：フロア案内図×1点		フロアサイン
			サイン	制作	1点	C0 -SG- 02	w550＊h750／既存造作下地＋インクジェット出力シート貼／写真・図版：全館案内図×1点		館内案内サイン（EV横サイン）
			サイン	制作	一式	C0 -SG- 03	w800＊h1600／既存造作下地＋カッティングシート貼／写真・図版：トイレピクト×2点		トイレサイン
			サイン	制作	1点	C0 -SG- 04	w300＊h200／卓上サインスタンド＋t5アクリル曲げ加工＋インクジェット出力シート貼		卓上アプリ誘導サイン
			サイン	制作	2点	C0 -SG- 05	w400＊h300／卓上サインスタンド＋アルポリ下地＋インクジェット出力シート貼／写真・図版：アプリ利用案内図×1点		アプリ誘導サイン
	1 ロケットの技術	ロケットエンジンAR	造作	補修	一式				
			グラフィック	制作	1点	C1 -GP- 01	1400φ＊h400／金物下地木工作化粧板仕上げ＋インクジェット出力シート貼+ライン照明共	アイテムサイン	
			グラフィック	制作	1点	C1 -GP- 02	w930＊h1800（上部半円形）／造作下地＋t5アクリル・インクジェット出力シート裏フィット／写真・図版：ロケット図解×1点	体験よびかけ、しくみ解説	
			映像コンテンツ	制作	一式	C1 -AV- 01	ロケットのしくみAR	ロケットエンジンのテスト用実機（既存）にARを組合わせた体験装置	
			映像装置	制作	一式	C1 -ME- 01	タブレット　など		
		ロケットヒストリーウォール	造作	造作	一式				
			グラフィック	制作	1点	C1 -GP- 03	1400φ＊h400／金物下地木工作化粧板仕上げ＋インクジェット出力シート貼+ライン照明共	アイテムサイン	
			グラフィック	制作	1点	C1 -GP- 04	w5000＊h2700／造作下地＋インクジェット出力クロス貼／写真・図版：歴代ロケットイラスト×9点	技術進歩の中で、国産のロケットやエンジンがどのような進化を遂げてきたのかをグラフィカルに解説する	
	2 太陽と惑星	太陽系グラフィックウォール	造作	制作	一式				
			グラフィック	制作	1点	C2 -GP- 01	1400φ＊h400／金物下地木工作化粧板仕上げ＋インクジェット出力シート貼+ライン照明共	アイテムサイン	
			グラフィック	制作	1点	C2 -GP- 02	w15035＊h3200／造作下地＋インクジェット出力クロス貼／写真・図版：太陽系イラスト×1点	太陽系を構成する惑星の姿や大きさを比較できる展示	
		太陽の不思議	造作	制作	一式			活動する太陽が映し出されるドーム型体験映像	※一部、既存利用
			グラフィック	制作	1点	C2 -GP- 03	1400φ＊h400／金物下地木工作化粧板仕上げ＋インクジェット出力シート貼+ライン照明共	アイテムサイン	
			グラフィック	制作	1点	C2 -GP- 04	w1800＊h2400／造作下地＋インクジェット出力クロス貼／写真・図版：解説イラスト（太陽断面）×1点	太陽の役割や特徴、構造などについて解説する	
			グラフィック	制作	1点	C2 -GP- 05	w600＊h450／造作下地＋t5アクリル・インクジェット出力シート裏フィット／写真・図版：操作解説イラスト×1点	体験よびかけ、操作解説	
			映像コンテンツ	制作	一式	C2 -AV- 01			
			映像装置	制作	一式	C2 -ME- 01	超単焦点プロジェクタ、PC、トラックボール、アンプ、スピーカなど		

ゾーン	コーナー	アイテム名称	工種	作業	数量	展示№	制作内容	展示内容	備考
C 鹿児島と宇宙	2 太陽と惑星	宇宙から来た隕石	造作	制作	一式			本物の隕石にふれてもらうことで、宇宙への興味・関心を喚起するとともに、隕石の由来や成分などを解説する	
			グラフィック	制作	1点	C2 -GP- 06	1400φ＊h400／金物下地木工作化粧板仕上げ＋インクジェット出力シート貼+ライン照明共	アイテムサイン	
			グラフィック	制作	1点	C2 -GP- 07	w300＊h450／造作下地＋インクジェット出力シート裏フィット	体験よびかけ、隕石についての解説	C2-GP-02に含む
			造形	支給	1点	C2 -MP- 01	隕石標本		
		グラビティチャレンジ	造作	制作	一式				
			グラフィック	制作	1点	C2 -GP- 08	1400φ＊h400／金物下地木工作化粧板仕上げ＋インクジェット出力シート貼+ライン照明共	アイテムサイン	
			グラフィック	制作	1点	C2 -GP- 09	w900＊h400／造作下地＋t5アクリル・インクジェット出力シート裏フィット／写真・図版：操作解説イラスト×3点	体験よびかけ、操作解説	
			映像コンテンツ	制作	一式	C2 -AV- 02		惑星ごとの重力の違いを体を動かしながら楽しく学べるインタラクティブコンテンツ	
			映像装置	制作	一式	C2 -ME- 02	レーザプロジェクタ、PC、圧力センサ、アンプ、スピーカ　など		
		月と地球	造作	制作	一式			月の満ち欠けのしくみを体感的に理解できる体験展示	
			グラフィック	制作	1点	C2 -GP- 10	1400φ＊h400／金物下地木工作化粧板仕上げ＋インクジェット出力シート貼+ライン照明共	アイテムサイン	
			グラフィック	制作	1点	C2 -GP- 11	w700＊h700／造作下地＋ポリカーボネート用シート貼／写真・図版：解説イラスト×2点	体験よびかけ、操作解説、しくみ解説	
			体験装置	制作	一式	C2 -ME- 03			
		星空ウォール	グラフィック	制作	1点	C2 -GP- 12	w15035＊h3200／造作下地＋インクジェット出力シート貼	環境グラフィック	
	3 宇宙開発	スイングバイテーブル	造作	補修	一式			スイングバイ運動の原理を疑似体験できる体験装置（既存）	
			グラフィック	制作	1点	C3 -GP- 01	1400φ＊h400／金物下地木工作化粧板仕上げ＋インクジェット出力シート貼+ライン照明共	アイテムサイン	
			グラフィック	制作	1点	C3 -GP- 02	w1400＊h300／造作下地＋t5アクリル・インクジェット出力シート裏フィット／写真・図版：解説イラスト×1点	体験よびかけ、操作解説、しくみ解説	
		宇宙観測技術	造作	制作	一式				
			グラフィック	制作	1点	C3 -GP- 03	1400φ＊h400／金物下地木工作化粧板仕上げ＋インクジェット出力シート貼+ライン照明共	アイテムサイン	
			グラフィック	制作	1点	C3 -GP- 04	w1300＊h1300／造作下地＋インクジェット出力シート貼／写真・図版：関連写真or関連イラスト×4点	光学望遠鏡や電波望遠鏡、X線望遠鏡、ニュートリノの観測等のしくみを紹介するグラフィック	
		地球観測ステーション	造作		一式				
			グラフィック	制作	1点	C3 -GP- 05	1400φ＊h400／金物下地木工作化粧板仕上げ＋インクジェット出力シート貼+ライン照明共	アイテムサイン	
			グラフィック	制作	2点	C3 -GP- 06	w650＊h190／造作下地＋t5アクリル・インクジェット出力シート裏フィット	体験よびかけ、操作解説	
			映像コンテンツ	支給	一式	C3 -AV- 01		宇宙空間で活躍する人工衛星の数や種類を紹介する映像装置	
			映像装置	支給	一式	C3 -ME- 01	タッチディスプレイ、PC　など		

ゾーン	コーナー	アイテム名称	工種	作業	数量	展示№	制作内容	展示内容	備考
C 鹿児島と宇宙	3 宇宙開発	最新宇宙情報ステーション	造作	制作	一式				
			グラフィック	制作	1点	C3 -GP- 07	1400φ＊h400／金物下地木工作化粧板仕上げ＋インクジェット出力シート貼+ライン照明共	アイテムサイン	
			グラフィック	制作	1点	C3 -GP- 08	w1300＊h1300／造作下地＋インクジェット出力シート貼／写真・図版：関連写真or関連イラスト×4点	JAXAやNASAが挑んでいる最新の宇宙開発情報などについて紹介するグラフィック	
		はやぶさシミュレータ	造作	制作	一式				
			グラフィック	制作	1点	C3 -GP- 09	1400φ＊h400／金物下地木工作化粧板仕上げ＋インクジェット出力シート貼+ライン照明共	アイテムサイン	
			グラフィック	制作	1点	C3 -GP- 10	800φ／アルポリ下地＋インクジェット出力シート貼／写真・図版：操作解説イラスト×1点、関連写真×1点	体験よびかけ、操作解説、エピソード（シールなど）紹介	
			映像コンテンツ	支給	一式	C3 -AV- 02		小惑星探査機・はやぶさが行ったスイングバイやタッチダウン、地球帰還などのミッションを疑似体験できる体験装置（既存）	
			映像装置	支給	一式	C3 -ME- 02			
		真空実験	造作	制作	一式			真空状態における音や風の様子を観察できる実験装置（既存）	
			グラフィック	制作	1点	C3 -GP- 11	1400φ＊h400／金物下地木工作化粧板仕上げ＋インクジェット出力シート貼+ライン照明共	アイテムサイン	
			グラフィック	制作	1点	C3 -GP- 12	w1300＊h230／造作下地＋t5アクリル・インクジェット出力シート裏フィット／写真・図版：操作解説イラスト×2点	体験呼びかけ、操作解説	※一部切り欠き有
			グラフィック	制作	1点	C3 -GP- 13	w1300＊h700／木軸パネル下地＋インクジェット出力シート貼／写真・図版：原理解説イラスト×2点	しくみ解説	
			体験装置	補修	一式	C3 -ME- 02			
		衛星観測窓	造作	制作	一式			宇宙船の窓を想起させるグラフィック装飾。吹き抜けにつるされた衛星展示を思わず覗きたくなるような演出を行う	
			グラフィック	制作	1点	C3 -GP- 14	w13860＊h1600／造作下地＋インクジェット出力シート貼	環境グラフィック	
			グラフィック	制作	1点	C4 -GP- 15	w13860＊h1600／造作下地＋インクジェット出力シート貼	環境グラフィック	
			グラフィック	制作	2点	C3 -GP- 16	450φ／アルポリ下地+インクジェット出力シート貼／写真・図版：関連写真or関連イラスト×2点		人工衛星解説
	4 コミュニケーションライブラリー	コミュニケーションライブラリー	造作	制作	一式			関連する書籍を読んだり、会話を楽しんだりなど、ゆったりくつろげるコミュニケーションスペース	
			グラフィック	制作	2点	C4 -GP- 01	w1600＊h400／造作下地＋インクジェット出力シート貼	コーナーサイン	
			映像装置	制作	一式	C4 -ME- 01	ディスプレイ、PC　など		

ゾーン	コーナー	アイテム名称	工種	作業	数量	展示№	制作内容	展示内容	備考
D 身の回りの科学	0 共通	ゾーン共通造作	造作	制作					
		共通サイン	サイン	制作	1点	D0 -SG- 01	w400＊h400／木工作化粧板仕上げ＋インクジェット出力シート貼＋（両面） 吊りワイヤー共／各種ピクト×4点		矢印誘導サイン（トイレ／授乳室／階段／EV）
			サイン	制作	1点	D0 -SG- 02	w900＊h400／既存造作下地＋カッティングシート貼		矢印誘導サイン（身の回りの科学）
			サイン	制作	2点	D0 -SG- 03	w800＊h400／既存造作下地＋カッティングシート貼		矢印誘導サイン（トイレ／授乳室）
			サイン	制作	1点	D0 -SG- 04	w900＊h1800／既存造作下地＋インクジェット出力シート貼／写真・図版：フロア案内図×1点		フロアサイン
			サイン	制作	1点	D0 -SG- 05	w800＊h400／既存柱下地＋カッティングシート貼／各種ピクト×4点		矢印誘導サイン
			サイン	制作	2点	D0 -SG- 06	w840＊h2900柱下地＋インクジェット出力シート貼／写真・図版：フロア案内図×1点		柱巻フロアサイン
			サイン	制作	2点	D0 -SG- 07	w300＊h450／既製品サインスタンド＋アルポリ下地＋インクジェット出力シート貼／写真・図版：アプリ利用案内図×1点		アプリ誘導サイン
	1 サイエンスラウンジ	サイエンスラウンジ	造作	制作	一式			関連する書籍を読んだり、会話を楽しんだりなど、ゆったりくつろげるコミュニケーションスペース	
			グラフィック	制作	1点	D1 -GP- 01	w900＊h900／木軸パネル下地＋インクジェット出力シート貼	アイテムサイン	
	2 企業展示	企業展示	造作	制作	一式			県内の企業等が出展できるスペース	
			グラフィック	制作	1点	D2 -GP- 01	w1600（w400＊4面）＊h400／金物下地木工作化粧板仕上げ＋インクジェット出力シート貼+ライン照明共	アイテムサイン	
			グラフィック	制作	4点	D2 -GP- 02	w300＊h300 or w500＊h180／合板下地＋インクジェット出力シート貼	企業ロゴ	企業ロゴサイン（造作ブース用）
			グラフィック	制作	3点	D2 -GP- 03	w300＊h300 or w500＊h180／造作下地＋t5アクリル・インクジェット出力シート裏フィット	企業ロゴ	企業ロゴサイン（サテライトブース用）
			グラフィック	制作	4点	D2 -GP- 04	w800＊h1800／合板下地＋インクジェット出力シート貼／写真・図版：関連写真or関連イラスト×2点	出展する企業の概要などを紹介する	企業サインフォーマット
			グラフィック	制作	3点	D2 -GP- 05	w400＊h300／造作下地＋t5アクリル・インクジェット出力シート裏フィット／写真・図版：関連写真or関連イラスト×1点	出展する企業の概要などを紹介する	企業概要サインフォーマット
	3 キッズゾーン	オリジナルコースター	造作	制作	一式			コースを自由に組み合わせてボール遊びができる体験装置や、歯車を回して力の伝達を楽しむ体験装置	
			グラフィック	制作	1点	D3 -GP- 01	w1600（w400＊4面）＊h400／金物下地木工作化粧板仕上げ＋インクジェット出力シート貼+ライン照明共	アイテムサイン	
			グラフィック	制作	1点	D3 -GP- 02	w3800＊h2000／造作下地＋インクジェット出力シート貼／写真・図版：棚田イラスト1点	環境グラフィック	
			グラフィック	制作	2点	D4 -GP- 03	w3800＊h2000／造作下地＋インクジェット出力シート貼／図版：フロアサイン	環境グラフィック	フロアサイン
			グラフィック	制作	1点	D3 -GP- 04	w700＊h700／造作下地＋インクジェット出力シート貼／写真・図版：操作解説イラスト×1点、原理解説イラスト×1点、関連写真or関連イラスト×１点	体験よびかけ、操作解説、しくみ解説、つながり解説	
	4 音の科学	パラボラトーク	造作	補修	一式			遠くに声が届く不思議を体験する装置	パラボラ体験装置含む
			グラフィック	制作	1点	D4 -GP- 01	w1600（w400＊4面）＊h400／金物下地木工作化粧板仕上げ＋インクジェット出力シート貼+ライン照明共	アイテムサイン	

ゾーン	コーナー	アイテム名称	工種	作業	数量	展示№	制作内容	展示内容	備考
D 身の回りの科学	4 音の科学	タッチンミュージック	造作	補修	一式				
			グラフィック	制作	1点	D4 -GP- 02	w1600（w400＊4面）＊h400／金物下地木工作化粧板仕上げ＋インクジェット出力シート貼+ライン照明共	アイテムサイン	
			グラフィック	制作	1点	D4 -GP- 03	w900＊h900／アルポリ下地＋インクジェット出力シート貼／写真・図版：操作解説イラスト×1点、原理解説イラスト×1点、関連写真or関連イラスト×１点	体験よびかけ、操作解説、しくみ解説、つながり解説	
			グラフィック	制作	1点	D4 -GP- 04	w160＊h110／既存造作下地＋t5アクリル・インクジェット出力シート裏フィット	注意喚起	
			映像コンテンツ	支給	一式	D4 -AV- 01			
			体験装置	補修	一式	D4 -ME- 02			
	5 光の科学	光の部屋	造作	制作	一式			光の三原色やストロボ効果、蓄光、色当て等、光に関連した原理や技術を体験できる体験装置	
			グラフィック	制作	1点	D5 -GP- 01	w1600（w400＊4面）＊h400／金物下地木工作化粧板仕上げ＋インクジェット出力シート貼+ライン照明共	アイテムサイン	
			グラフィック	制作	1点	D5 -GP- 02	w1200＊h1500／造作下地＋インクジェット出力シート貼／写真・図版：操作解説イラスト×1点、原理解説イラスト×1点、関連写真or関連イラスト×１点	体験よびかけ、操作解説、しくみ解説、つながり解説	
			グラフィック	制作	1点	D5 -GP- 03	w500＊h500／造作下地＋t5アクリル・インクジェット出力シート裏フィット／写真・図版：操作解説イラスト×1点	操作解説	
			体験装置	制作	一式	D5 -ME- 01	RBGスポットライト、ライディングコントローラ、スイッチ　など		
		記憶力チャレンジ	造作	補修	一式			記憶力を測れる体験装置（既存）	
			グラフィック	制作	1点	D5 -GP- 04	w1600（w400＊4面）＊h400／金物下地木工作化粧板仕上げ＋インクジェット出力シート貼+ライン照明共	アイテムサイン	
			グラフィック	制作	1点	D5 -GP- 05	w900＊h150／既存造作下地＋t5アクリル・インクジェット出力シート裏フィット	体験よびかけ	
			グラフィック	制作	1点	D5 -GP- 06	w900＊h900／木軸パネル下地＋インクジェット出力シート貼／写真・図版：操作解説イラスト×1点、原理解説イラスト×1点、関連写真or関連イラスト×１点	体験よびかけ、操作解説、しくみ解説、つながり解説	
			映像コンテンツ	支給	一式	D5 -AV- 01			
			体験装置	補修	一式	D5 -ME- 02			
		動体視力チャレンジ	造作	補修	一式			動体視力を測れる体験装置（既存）	
			グラフィック	制作	1点	D5 -GP- 07	w1600（w400＊4面）＊h400／金物下地木工作化粧板仕上げ＋インクジェット出力シート貼+ライン照明共	アイテムサイン	
			グラフィック	制作	1点	D5 -GP- 08	w900＊h150／既存造作下地＋t5アクリル・インクジェット出力シート裏フィット	体験よびかけ	
			グラフィック	制作	1点	D5 -GP- 09	w900＊h900／木軸パネル下地＋インクジェット出力シート貼／写真・図版：操作解説イラスト×1点、原理解説イラスト×1点、関連写真or関連イラスト×1点	体験よびかけ、操作解説、しくみ解説、つながり解説	
			映像コンテンツ	支給	一式	D5 -AV- 01			
			体験装置	補修	一式	D5 -ME- 02			

ゾーン	コーナー	アイテム名称	工種	作業	数量	展示№	制作内容	展示内容	備考
D 身の回りの科学	5 光の科学	不思議な絵	造作	制作	一式			視覚効果のある様々なイラストが並ぶ展示装置（既存）	
			グラフィック	制作	1点	D5 -GP- 10	w900＊h1800／造作下地＋インクジェット出力シート貼／写真・図版：原理解説イラスト×1点、関連写真or関連イラスト×１点	体験よびかけ、しくみ解説、つながり解説	
			グラフィック	支給	一式	D5 -GP- 11		錯視作品（既存）	
	6 力の科学	歯車と滑車	造作	制作	一式			数種類の滑車を使って重りを持ち上げる体験装置	
			グラフィック	制作	1点	D6 -GP- 01	w1600（w400＊4面）＊h400／金物下地木工作化粧板仕上げ＋インクジェット出力シート貼+ライン照明共	アイテムサイン	
			グラフィック	制作	1点	D6 -GP- 02	w2500＊h1620／造作下地＋インクジェット出力シート貼 図版：桜島農家イラスト1点	環境グラフィック	
			グラフィック	制作	1点	D6 -GP- 03	w700＊h700／造作下地＋インクジェット出力シート貼／写真・図版：操作解説イラスト×1点、関連写真or関連イラスト×１点	体験よびかけ、操作解説、つながり解説	
			体験装置	制作	一式	D6 -ME- 01		滑車装置	
		ニュートンの振り子	造作	制作	一式			ニュートンの振り子の原理を体感できる体験装置（既存）	
			グラフィック	制作	1点	D6 -GP- 04	w1600（w400＊4面）＊h400／金物下地木工作化粧板仕上げ＋インクジェット出力シート貼+ライン照明共	アイテムサイン	
			グラフィック	制作	1点	D6 -GP- 05	w900＊h900／木軸パネル下地＋インクジェット出力シート貼／写真・図版：操作解説イラスト×1点、原理解説イラスト×1点、関連写真or関連イラスト×１点	体験よびかけ、操作解説、しくみ解説、つながり解説	
			グラフィック	制作	2点	D6 -GP- 06	w450＊h200／造作下地＋t5アクリル・インクジェット出力シート裏フィット	体験よびかけ、操作解説（ニュートンの振り子）	
			グラフィック	制作	1点	D6 -GP- 07	w900＊h200／造作下地＋t5アクリル・インクジェット出力シート裏フィット	体験よびかけ、操作解説（ニュートンのゆりかご）	
			体験装置	制作	一式	D6 -ME- 02			
		カオス振り子	造作	制作	一式			手動でハンドルを回すことで動き出す体験装置（既存）	
			グラフィック	制作	1点	D6 -GP- 08	w1600（w400＊4面）＊h400／金物下地木工作化粧板仕上げ＋インクジェット出力シート貼+ライン照明共	アイテムサイン	
			グラフィック	制作	2点	D6 -GP- 09	w600＊h200／造作下地＋t5アクリル・インクジェット出力シート裏フィット	体験よびかけ、操作解説	
			体験装置	補修	一式	D6 -ME- 03			
		浮かぶボール	造作	制作	一式			風の力を楽しく学べる体験装置	
			グラフィック	制作	1点	D6 -GP- 10	w1600（w400＊4面）＊h400／金物下地木工作化粧板仕上げ＋インクジェット出力シート貼+ライン照明共	アイテムサイン	
			グラフィック	制作	1点	D6 -GP- 11	w900＊h900／木軸パネル下地＋インクジェット出力シート貼／写真・図版：操作解説イラスト×1点、原理解説イラスト×1点、関連写真or関連イラスト×１点	体験よびかけ、操作解説、しくみ解説、つながり解説	
			グラフィック	制作	1点	D6 -GP- 12	w750＊h200／造作下地＋t5アクリル・インクジェット出力シート裏フィット	体験よびかけ、操作解説	
			体験装置	補修	一式	D6 -ME- 04			

ゾーン	コーナー	アイテム名称	工種	作業	数量	展示№	制作内容	展示内容	備考
D 身の回りの科学	7 電磁気の科学	三次元イライラ棒	造作		一式			金属製コースフレームに電極棒を入れ、その電極棒をコースフレームや障害物に当たらないようにゴール地点まで持ち運ぶ体験装置	
			グラフィック	制作	1点	D7 -GP- 01	w1600（w400＊4面）＊h400／金物下地木工作化粧板仕上げ＋インクジェット出力シート貼+ライン照明共	アイテムサイン	
			グラフィック	制作	1点	D7 -GP- 02	w900＊h900／木軸パネル下地＋インクジェット出力シート貼／写真・図版：操作解説イラスト×1点、原理解説イラスト×1点、関連写真or関連イラスト×１点	体験よびかけ、操作解説、しくみ解説、つながり解説	
			グラフィック	制作	4点	D7 -GP- 03	w450＊h150／造作下地＋t5アクリル・インクジェット出力シート裏フィット／写真・図版：操作解説イラスト×1点	体験よびかけ、操作解説	
			体験装置	補修	一式	D7 -ME- 01			
		磁石をつけてみよう	造作	補修	一式			強力な磁石の磁力を体感できる体験装置（既存）	
			グラフィック	制作	1点	D7 -GP- 04	w1600（w400＊4面）＊h400／金物下地木工作化粧板仕上げ＋インクジェット出力シート貼+ライン照明共	アイテムサイン	
			グラフィック	制作	1点	D7 -GP- 05	w900＊h900／木軸パネル下地＋インクジェット出力シート貼／写真・図版：操作解説イラスト×1点、原理解説イラスト×1点、関連写真or関連イラスト×１点、注意マーク×1点	体験よびかけ、操作解説、しくみ解説、つながり解説	
			グラフィック	制作	1点	D7 -GP- 06	w640＊h130／造作下地＋t5アクリル・インクジェット出力シート裏フィット	体験よびかけ、操作解説	
			体験装置	補修	一式	D7 -ME- 02			
	8 サイエンスショー	サイエンスショー	造作	補修	一式			科学に関するさまざまな実験ショーを行う	既存化粧直し
			グラフィック	制作	1点	D8 -GP- 01	w3000＊h400／吊り造作下地+カルプ文字加工	コーナーサイン	
	9 誰でも工房	だれでも工房	造作	補修	一式			科学に関するさまざまな工作や実験、ワークショップなどを行う	既存化粧直し
			グラフィック	制作	1点	D9 -GP- 01	w3000＊h400／吊り造作下地+カルプ文字加工	コーナーサイン	
E その他	1 屋内	アプリ用マーカー	グラフィック	制作	50点	E1 -GP- 01	w100＊h100／シール仕様		

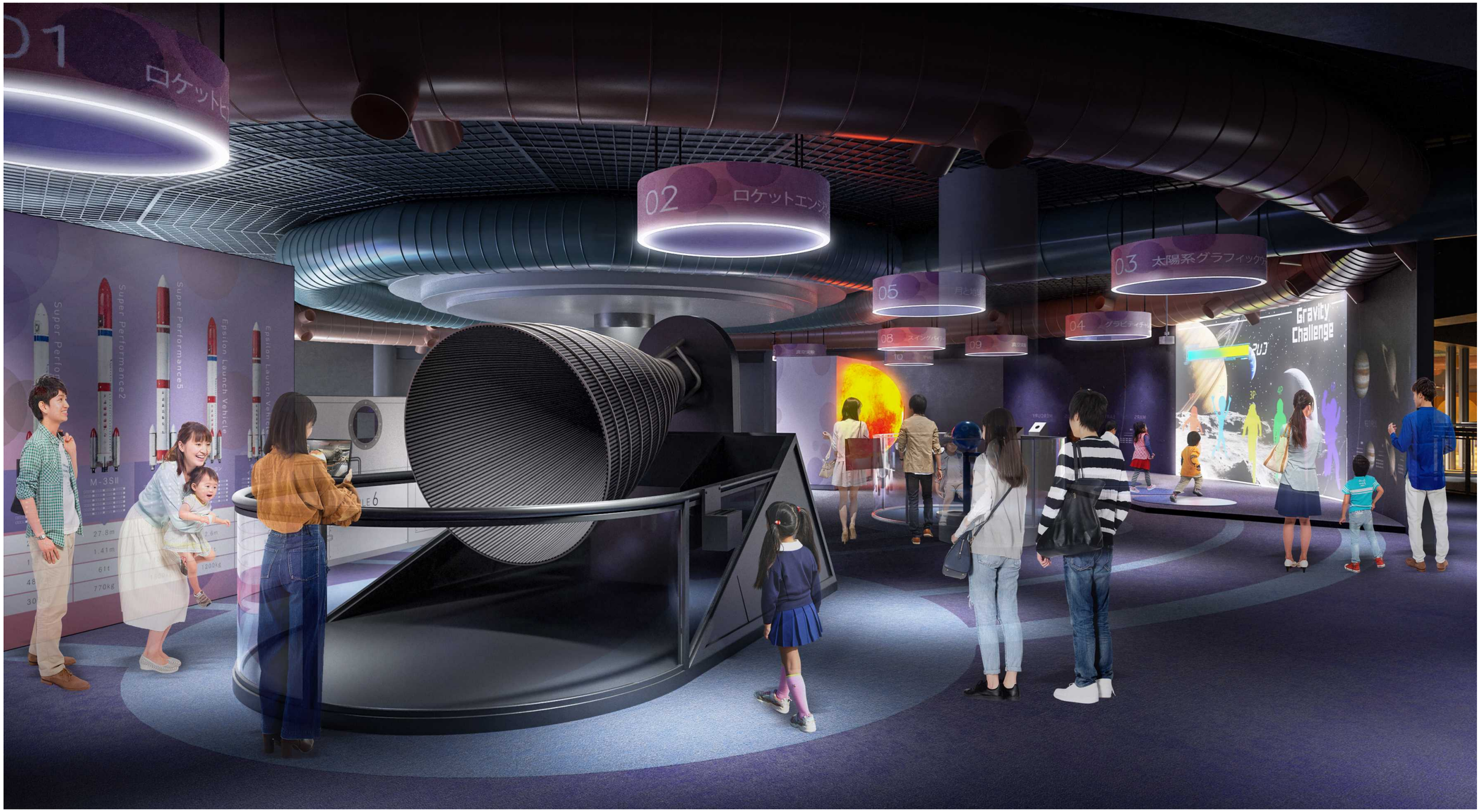

NOMURA	鹿児島市立科学館展示リニューアル設計業務委託 実施設計図	承認	検印	設計	日付 2025.03	縮尺 —	名称 イメージパース　鹿児島と宇宙 種別 イメージパース	図面番号 A-12

B|NOMURA	鹿児島市立科学館展示リニューアル設計業務委託 実施設計図	承認	検印	設計	日付 2025.03	縮尺 —	名称 イメージパース　身の回りの科学 種別 イメージパース	図面番号 A-13

B 意匠図

ゾーニング図
平面図
展開図

主動線
副動線

③鹿児島と宇宙[4F]

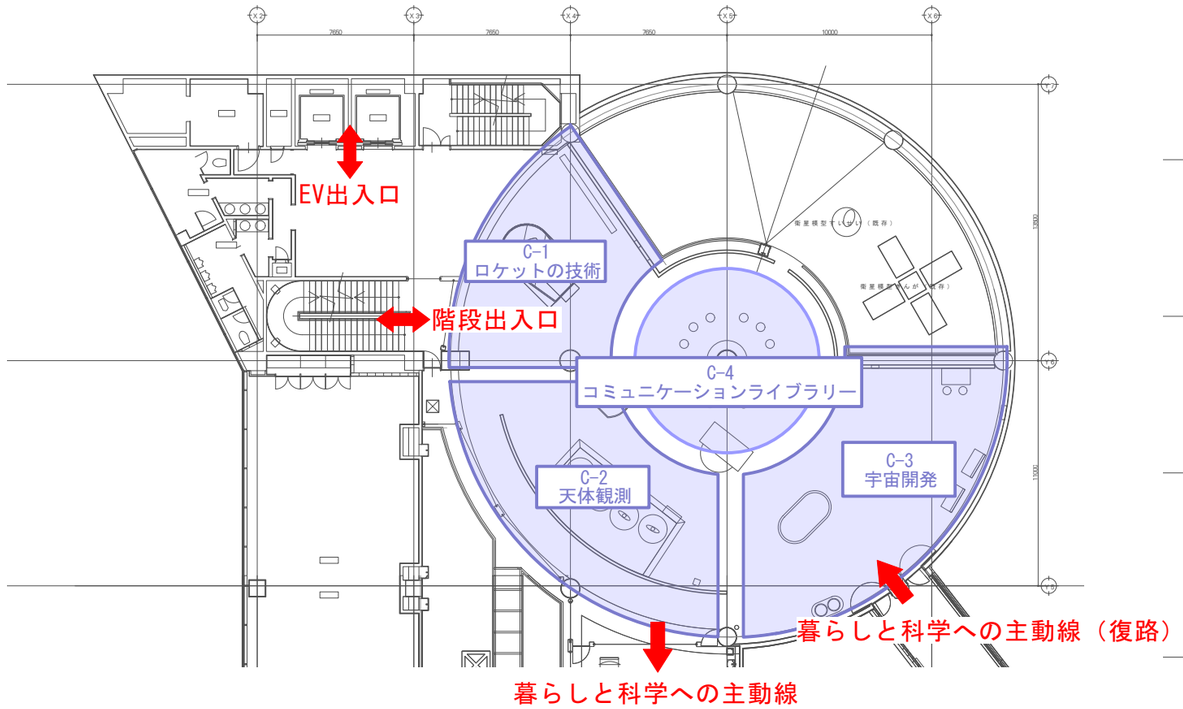

④身の回りの科学[4F]

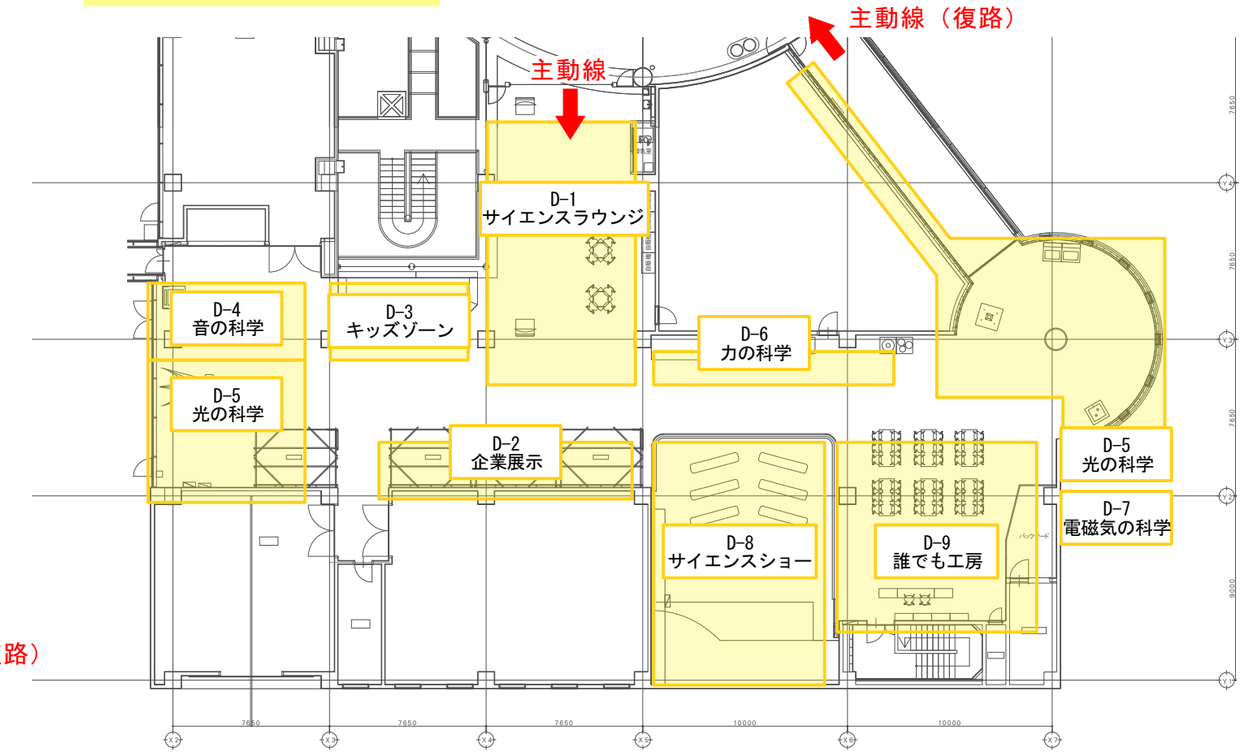

NOMURA	鹿児島市立科学館展示リニューアル設計業務委託 実施設計図	承認	検印	設計	日付 2025.03	縮尺 S=1/300	名称 ゾーニング 種別 ゾーニング	図面番号 B-01

新規アイテム・新規造作
既存アイテム

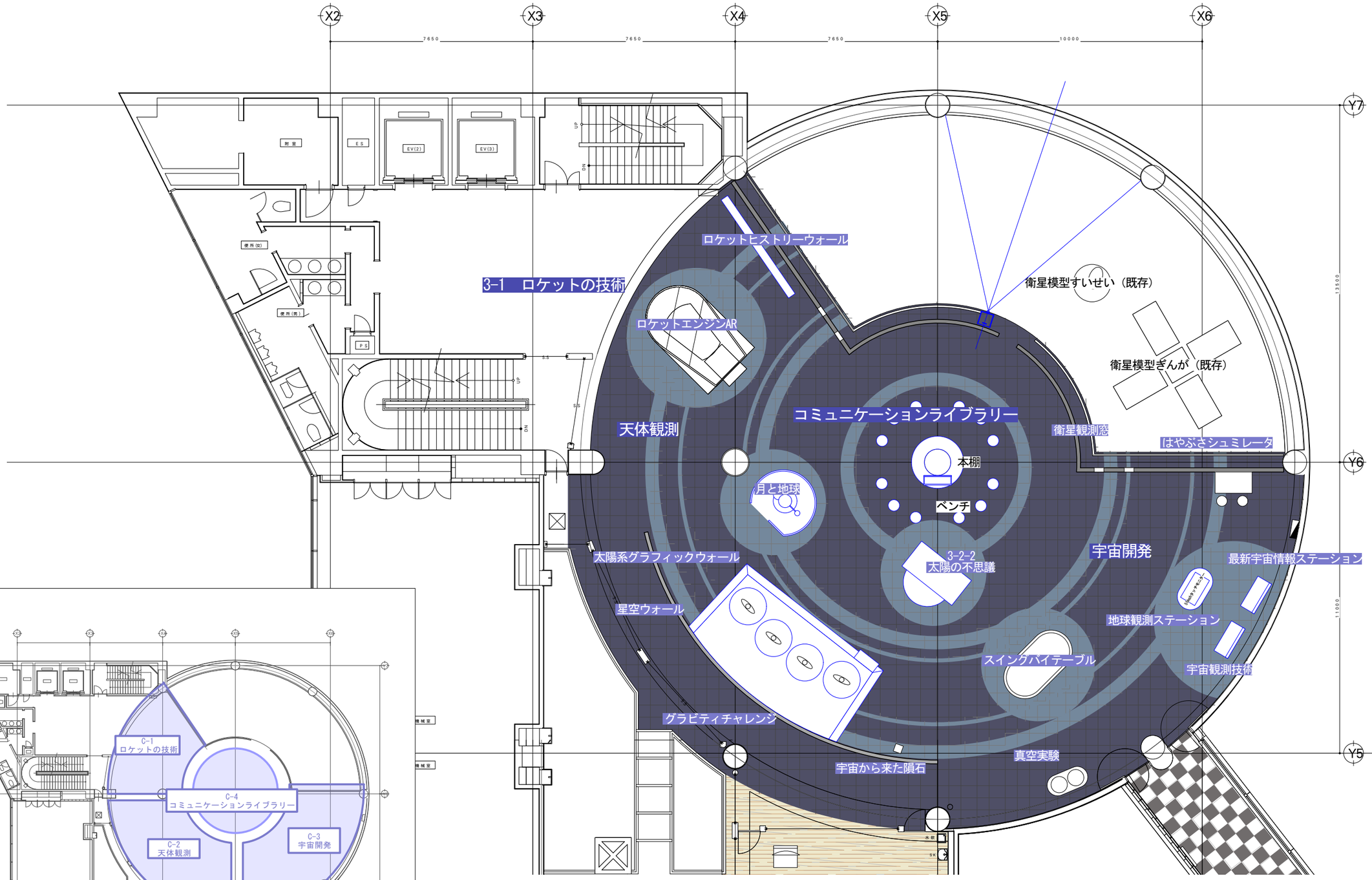

ゾーニング

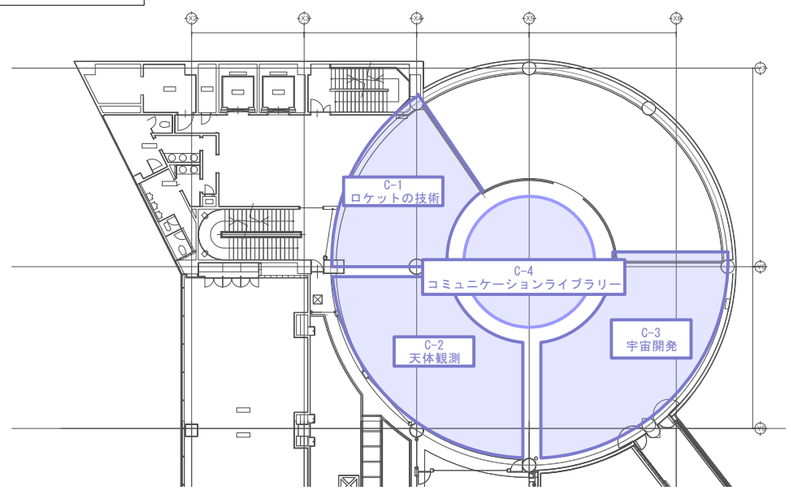

B|NOMURA	鹿児島市立科学館展示リニューアル設計業務委託 実施設計図	承認	検印	設計	日付 2025.03	縮尺 S=1:150	名称 平面図-1 種別 平面図	図面番号 B-02

新規アイテム・新規造作
既存アイテム

宇宙から来た隕石
真空実験
パラボラトーク
授乳室
自販機
自販機
自販機
自販機
サイエンスラウンジ
記憶チャレンジ
動体視力チャレンジ
不思議な絵
三次元イライラ棒
浮かぶボール
音の科学
タッチンミュージック
光の科学
光の部屋
オリジナルコースター
キッズゾーン
力の科学
歯車と滑車
ニュートンの振り子
カオス振り子
企業展示
ブース④
ブース③
ブース②
ブース①
電磁気の科学
磁石をつけてみよう
誰でも工房
バックヤード
サイエンスショー
EV機械室
ES
DN
Y5
Y4
Y3
Y2
Y1
7650
7650
7650
9000

ゾーニング

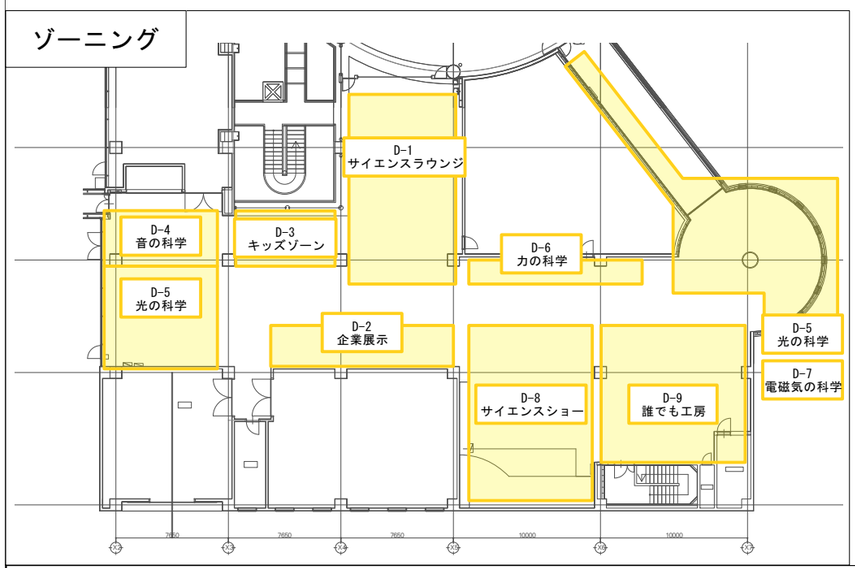

B|NOMURA	鹿児島市立科学館展示リニューアル設計業務委託 実施設計図	承認	検印	設計	日付 2025.03	縮尺 S=1/150	名称 平面図-2 種別 平面図	図面番号 B-03

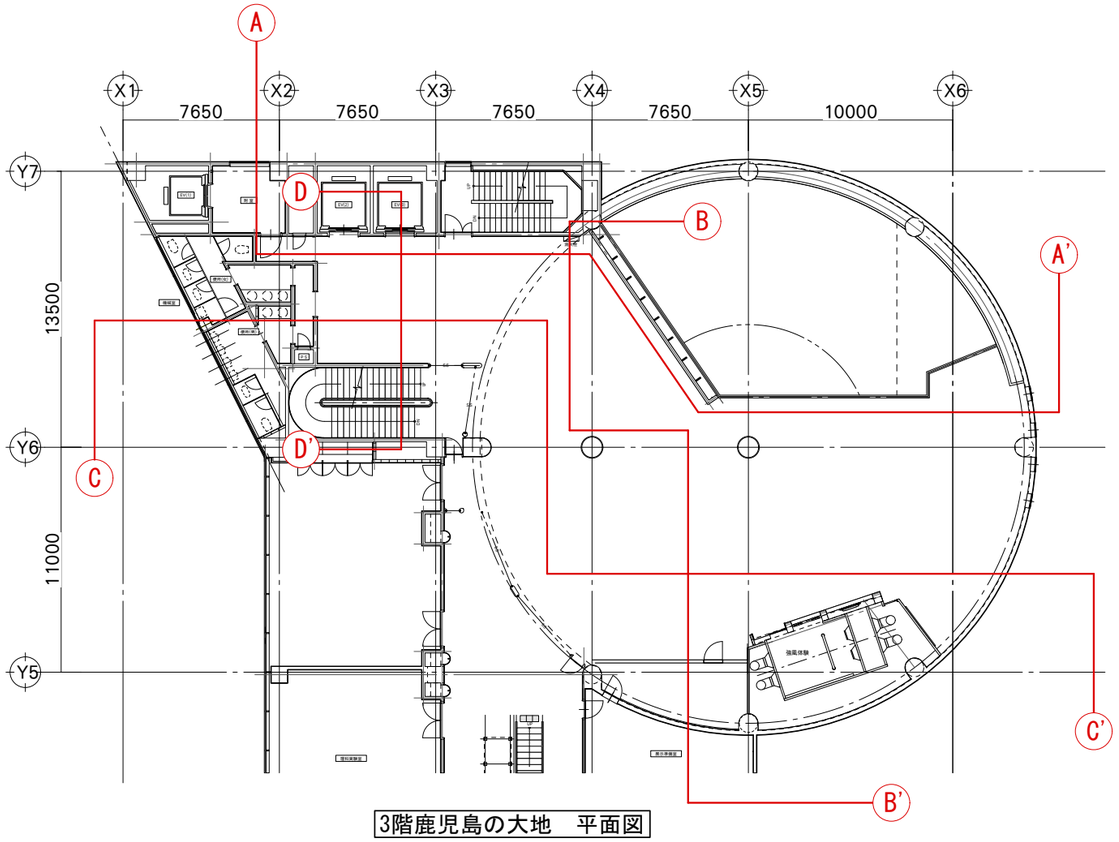

3階鹿児島の大地　平面図

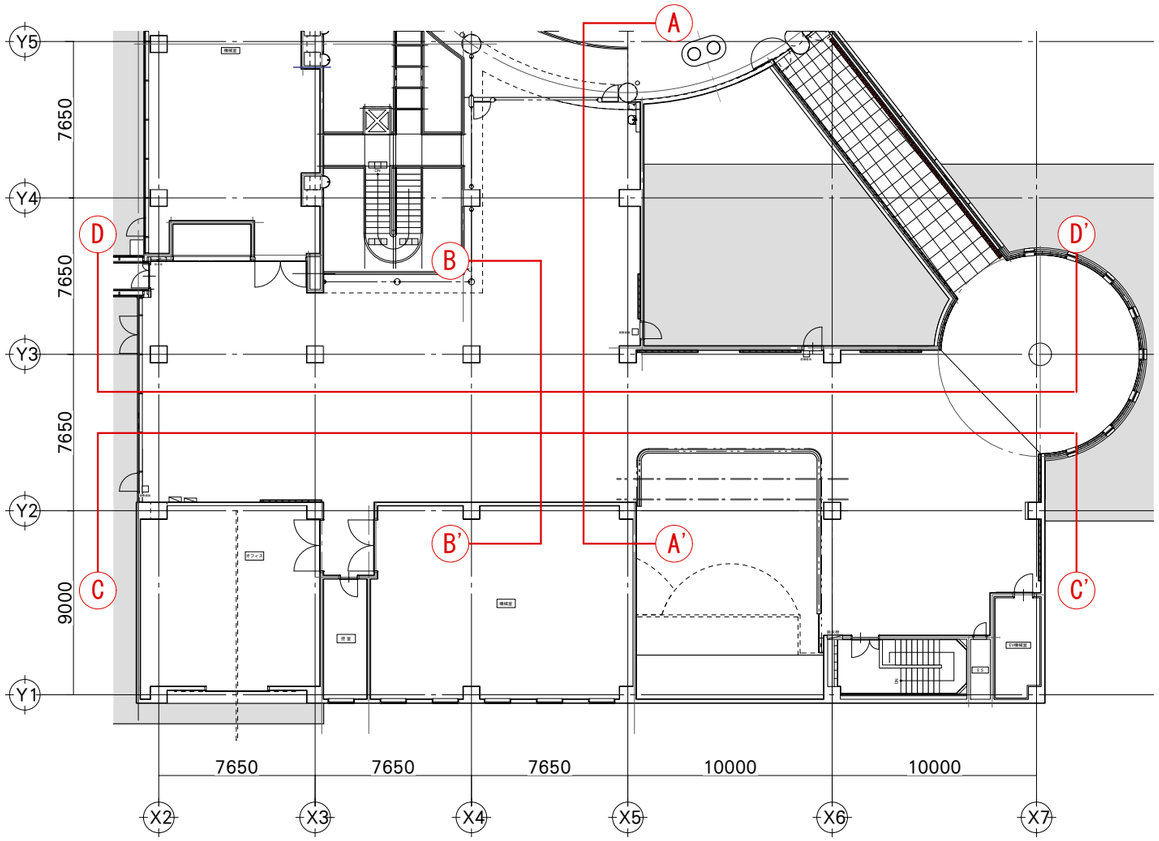

4階 身の回りの科学 平面図

NOMURA	鹿児島市立科学館展示リニューアル基本設計作成等業務 実施設計図	承認	検印	設計	日付 2025.03	縮尺 S=1/400	名称 キープラン 種別 展開図	図面番号 B-04

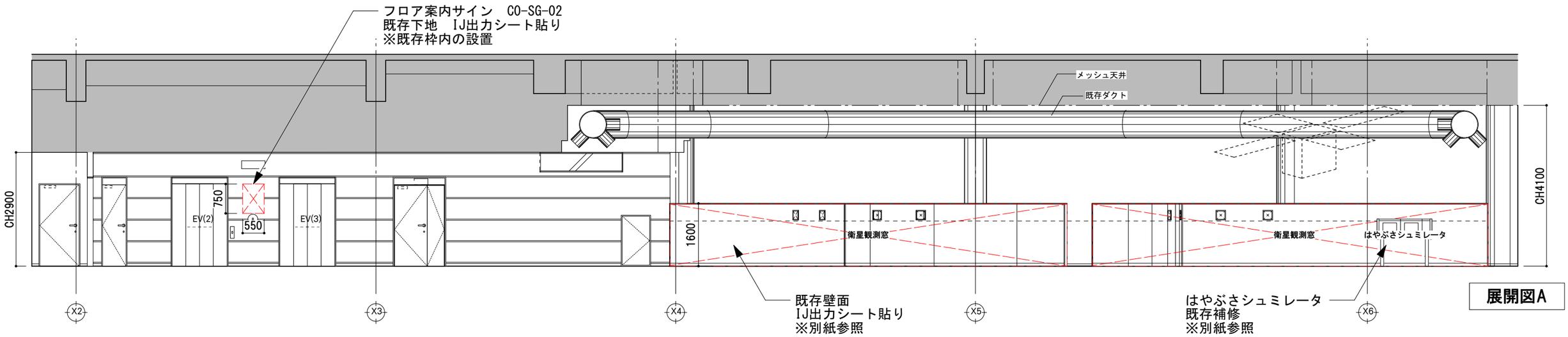

展開図A

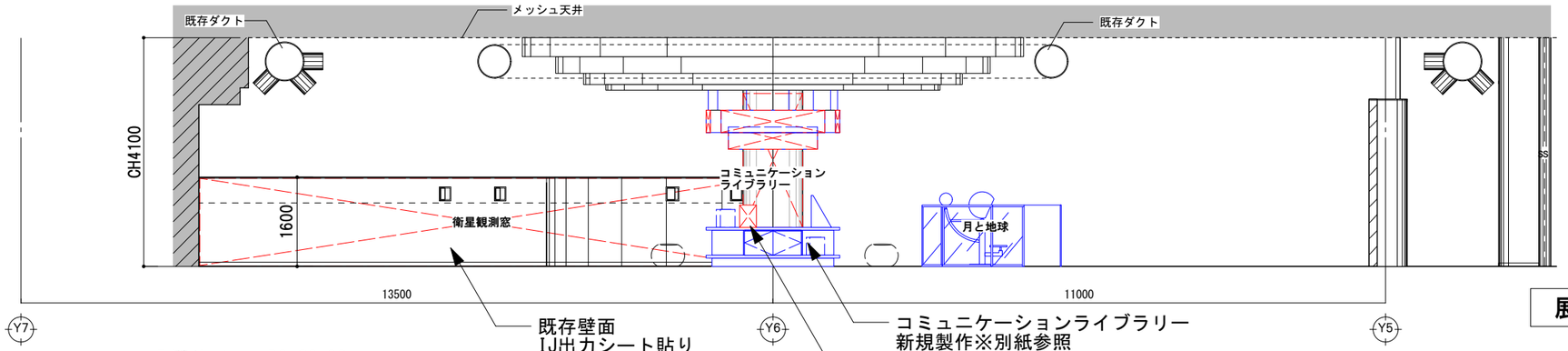

展開図B

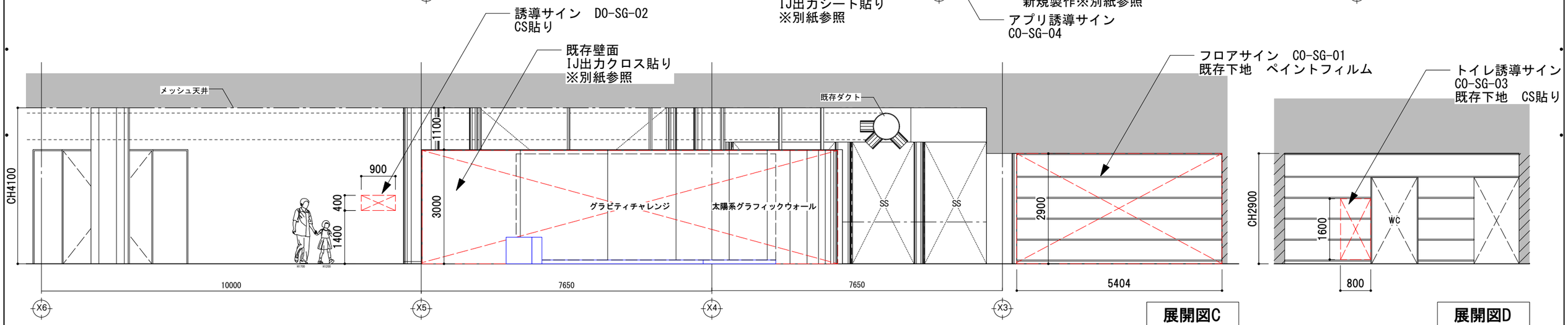

展開図C

展開図D

B|NOMURA	鹿児島市立科学館展示リニューアル基本設計作成等業務 実施設計図	承認	検印	設計	日付 2025.03	縮尺 S=1/100	名称 展開図-1 種別 展開図	図面番号 B-05

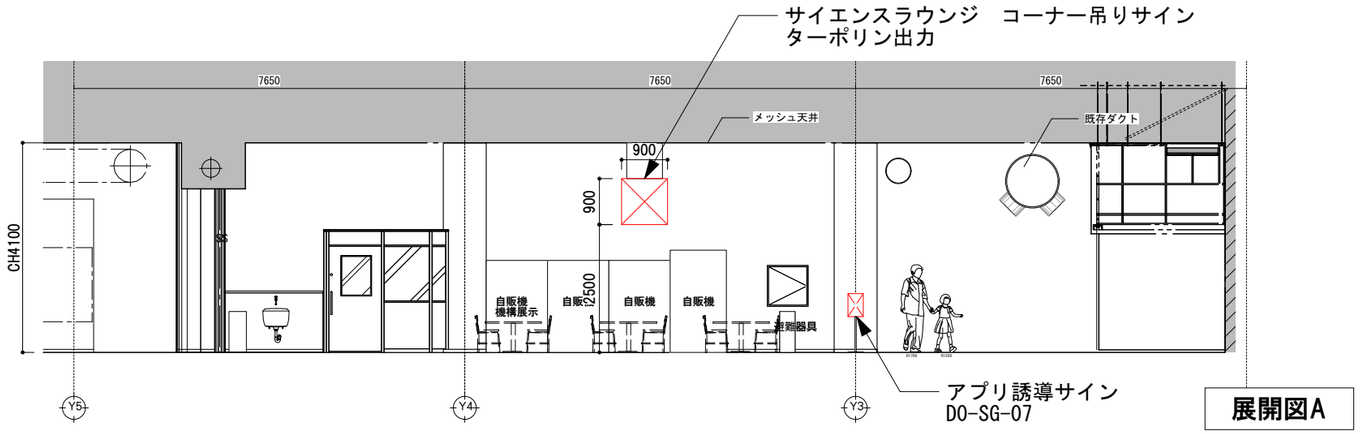

展開図A

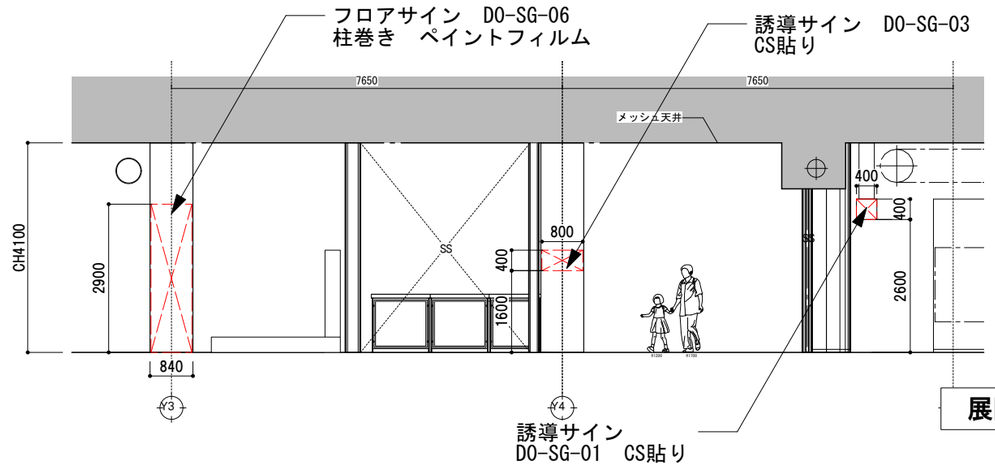

展開図B

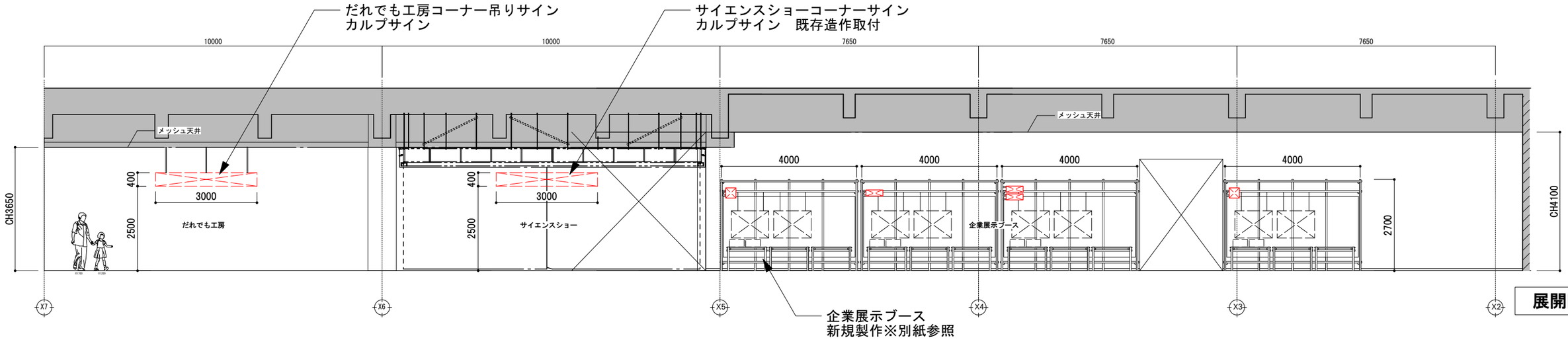

展開図C

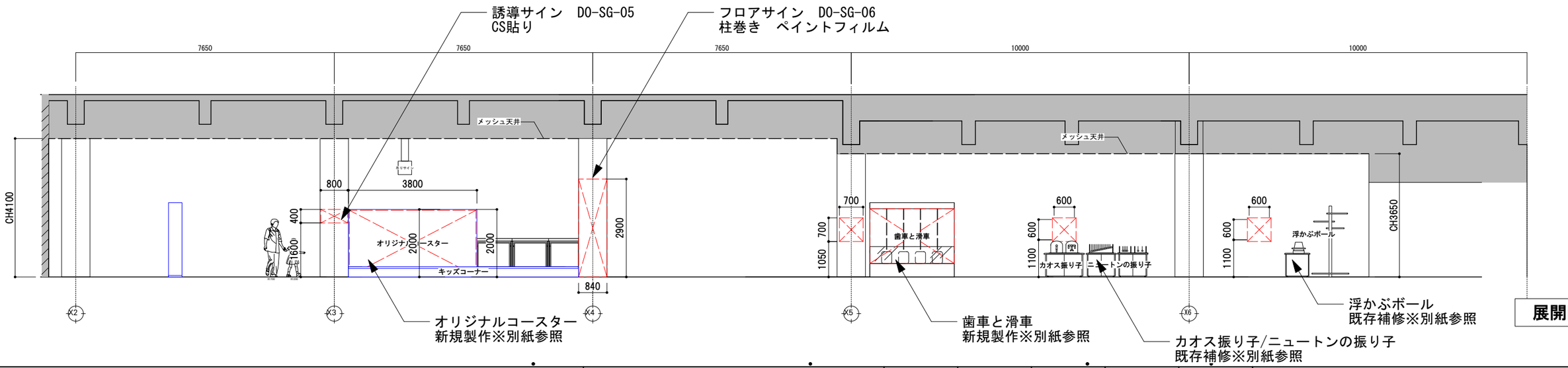

展開図D

B|NOMURA	鹿児島市立科学館展示リニューアル基本設計作成等業務 実施設計図	承認	検印	設計	日付 2025.03	縮尺 S=1/100	名称 展開図-2 種別 展開図	図面番号 B-06

C 造作図

造作図

■ロケットエンジンAR

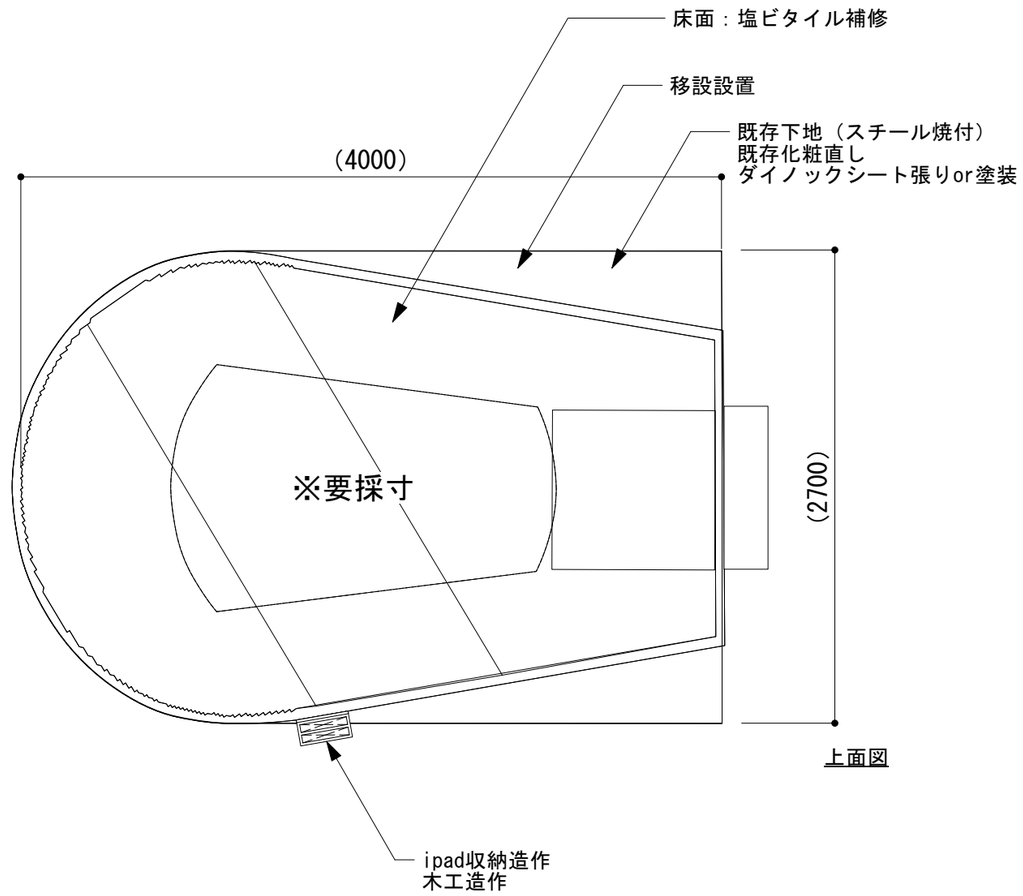

上面図

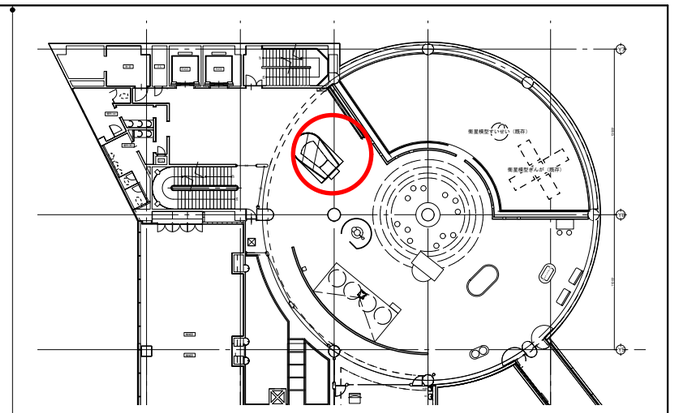

■ipad収納造作　三面図

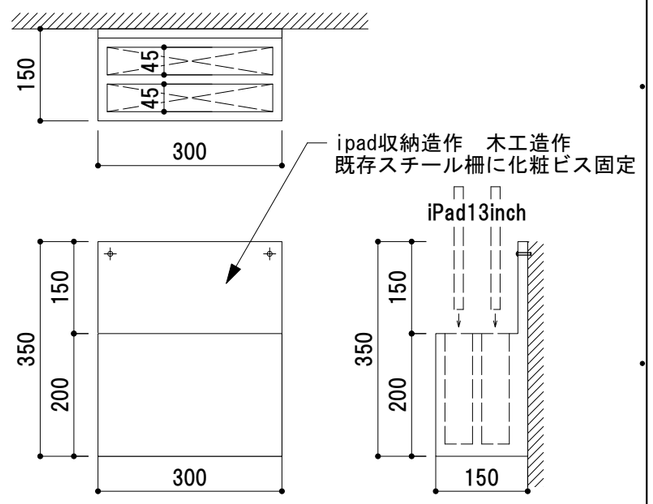

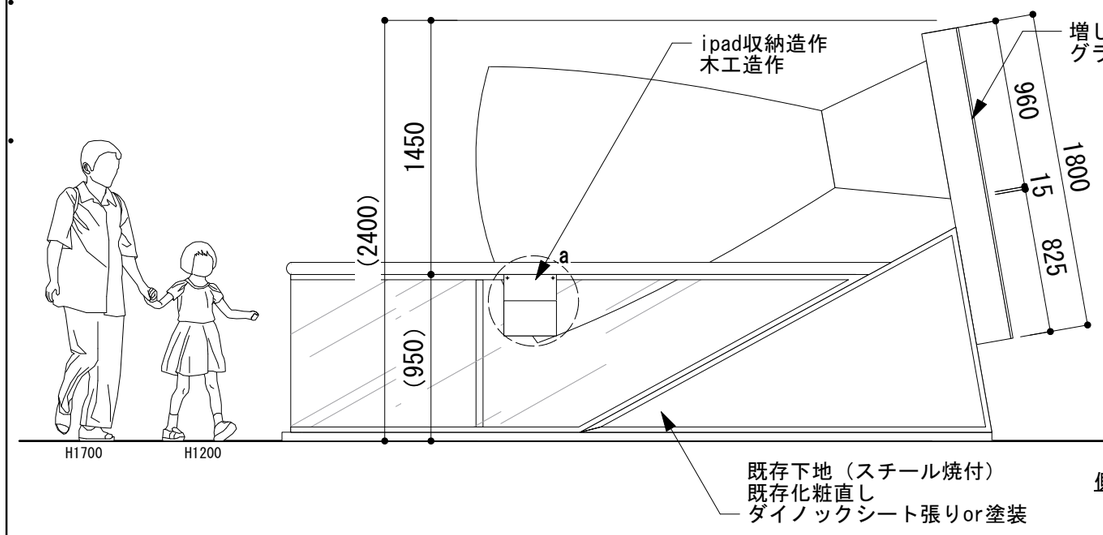

側面図

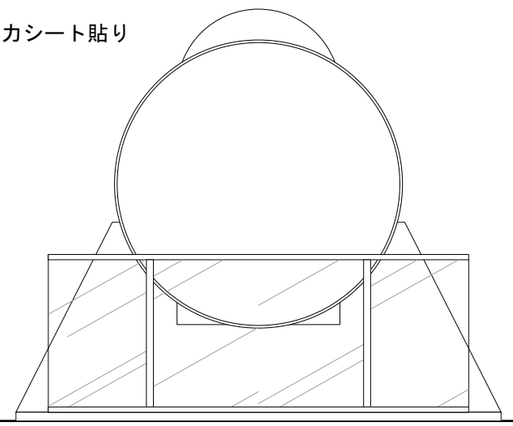

正面図

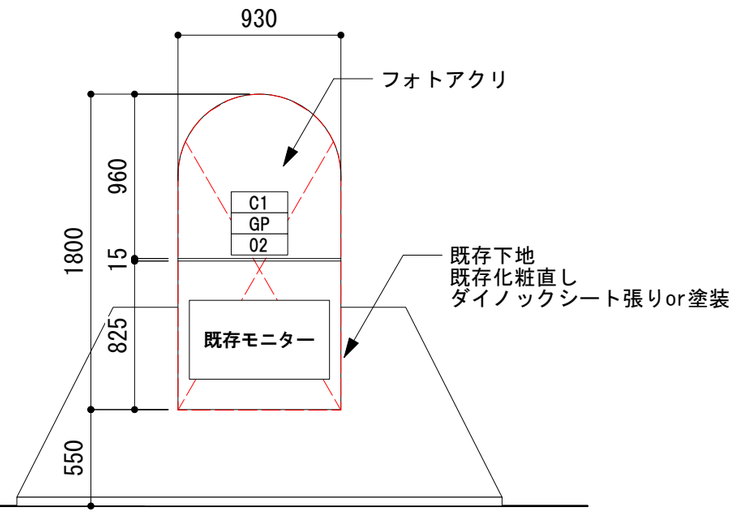

背面図

NOMURA	鹿児島市立科学館展示リニューアル設計業務委託 実施設計図	承認	検印	設計	日付 2025.03	縮尺 S=1/35	名称 4F鹿児島と宇宙　ロケットエンジンAR 種別 造作図	図面番号 C-01

■ロケットヒストリーウォール

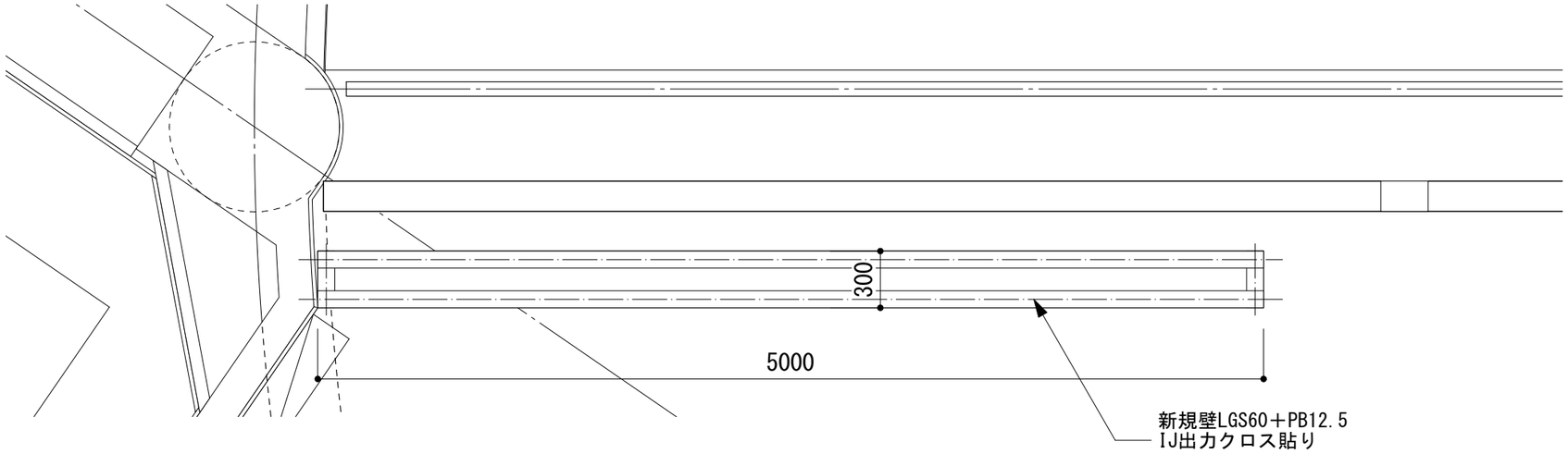

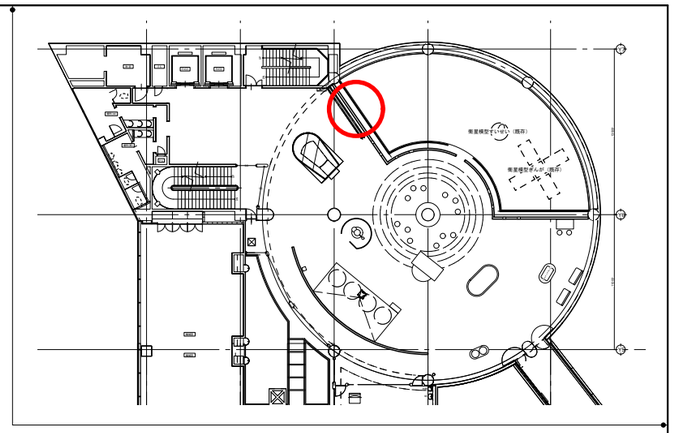

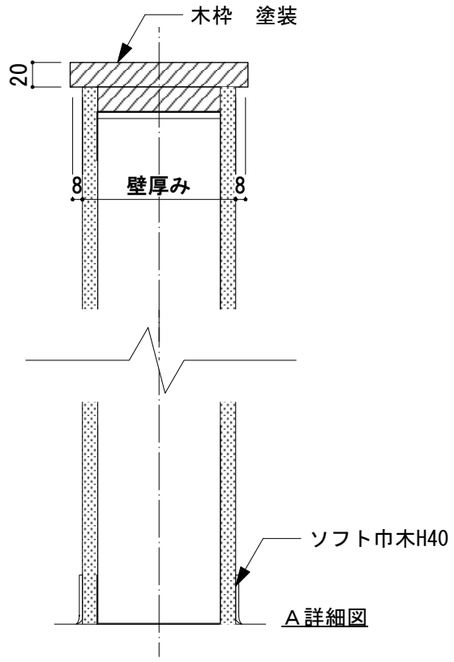

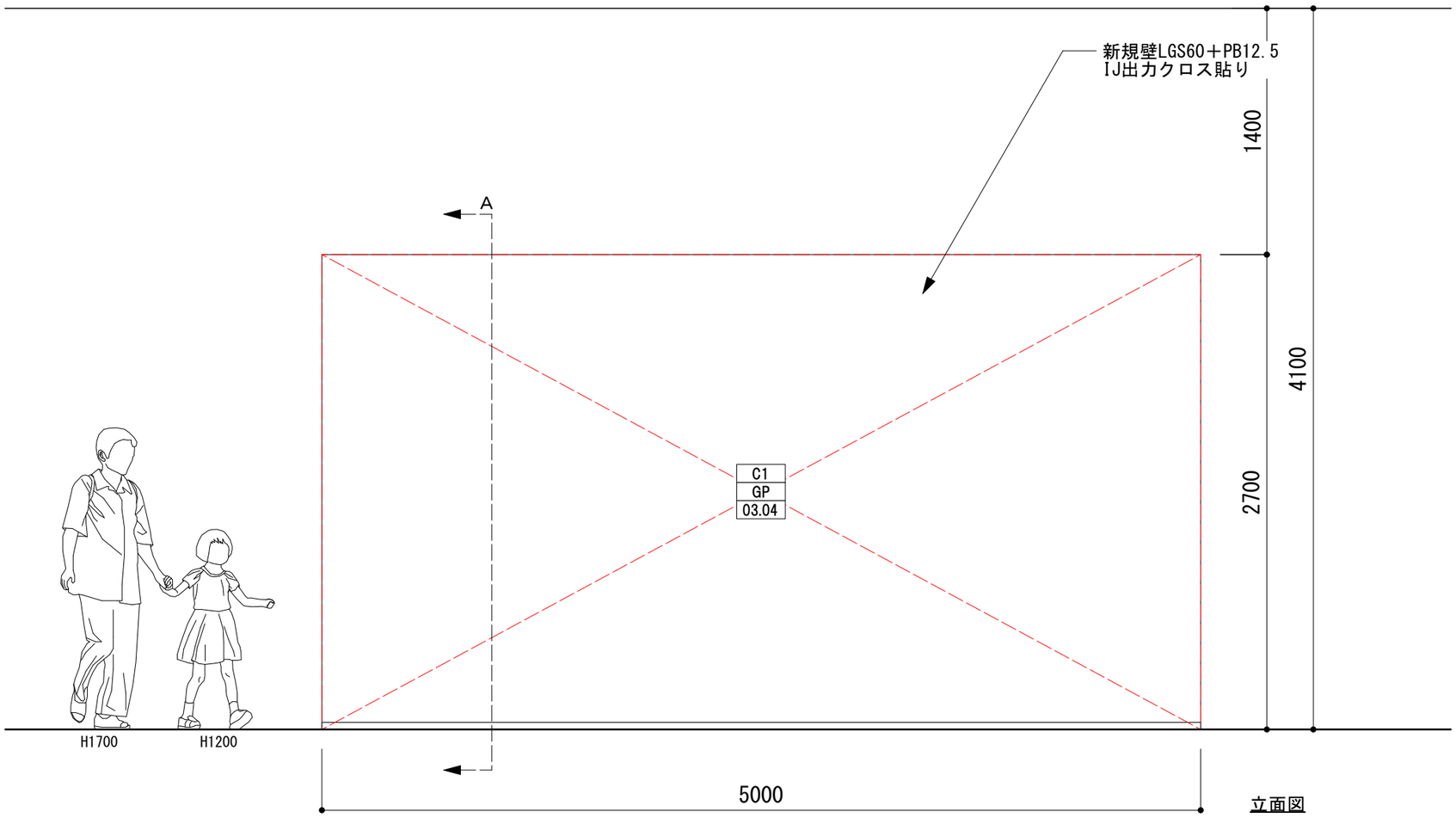

立面図

NOMURA	鹿児島市立科学館展示リニューアル設計業務委託 実施設計図	承認	検印	設計	日付 2025.03	縮尺 S=1/30	名称 4F鹿児島と宇宙　ロケットヒストリーウォール 種別 造作図	図面番号 C-02

■太陽系グラフィックウォール

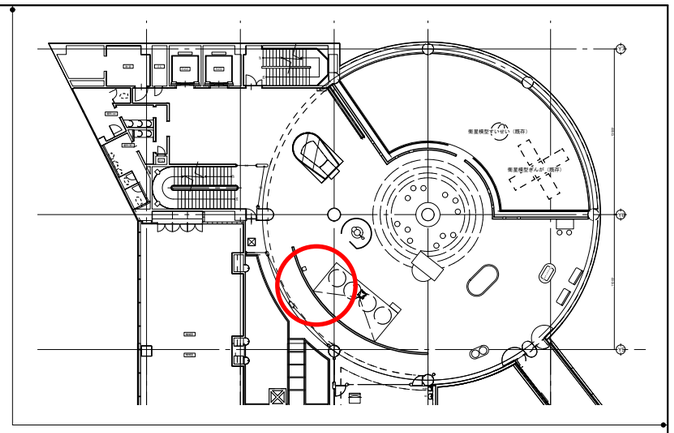

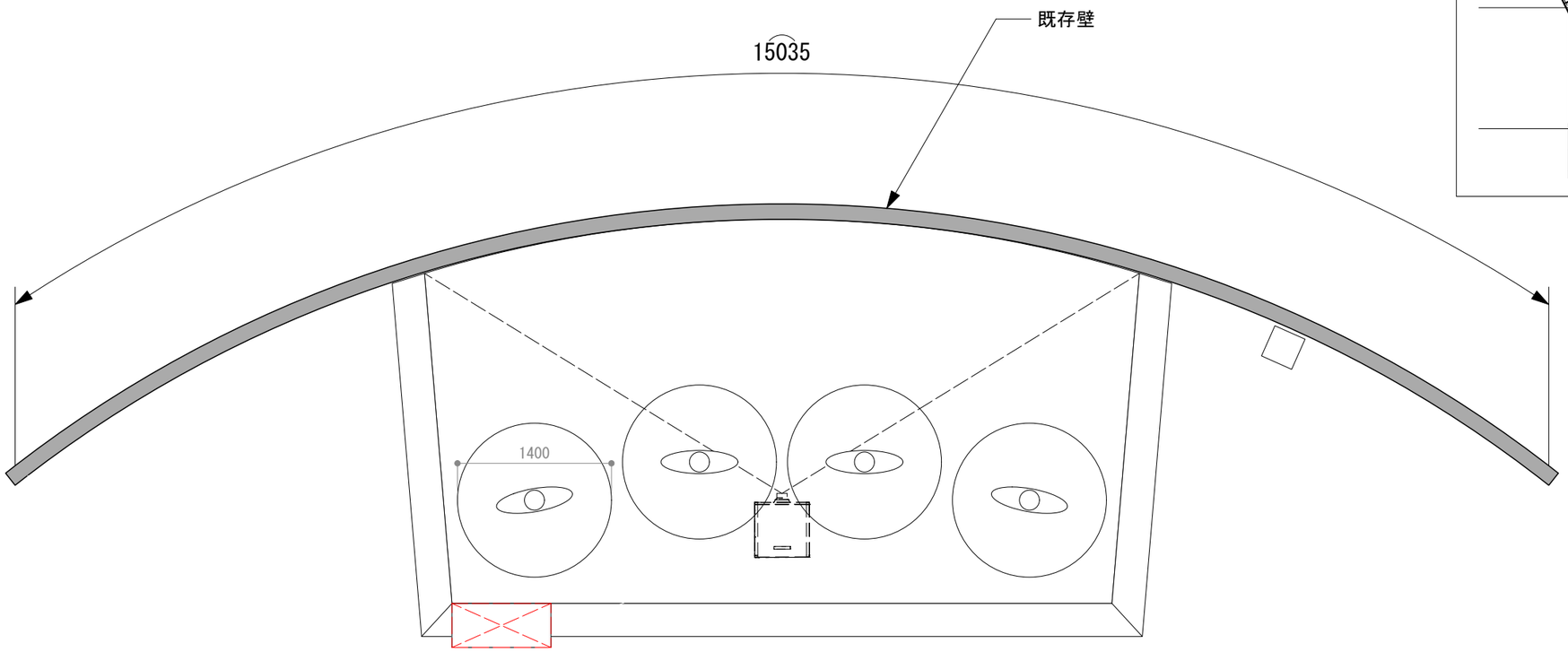

平面図

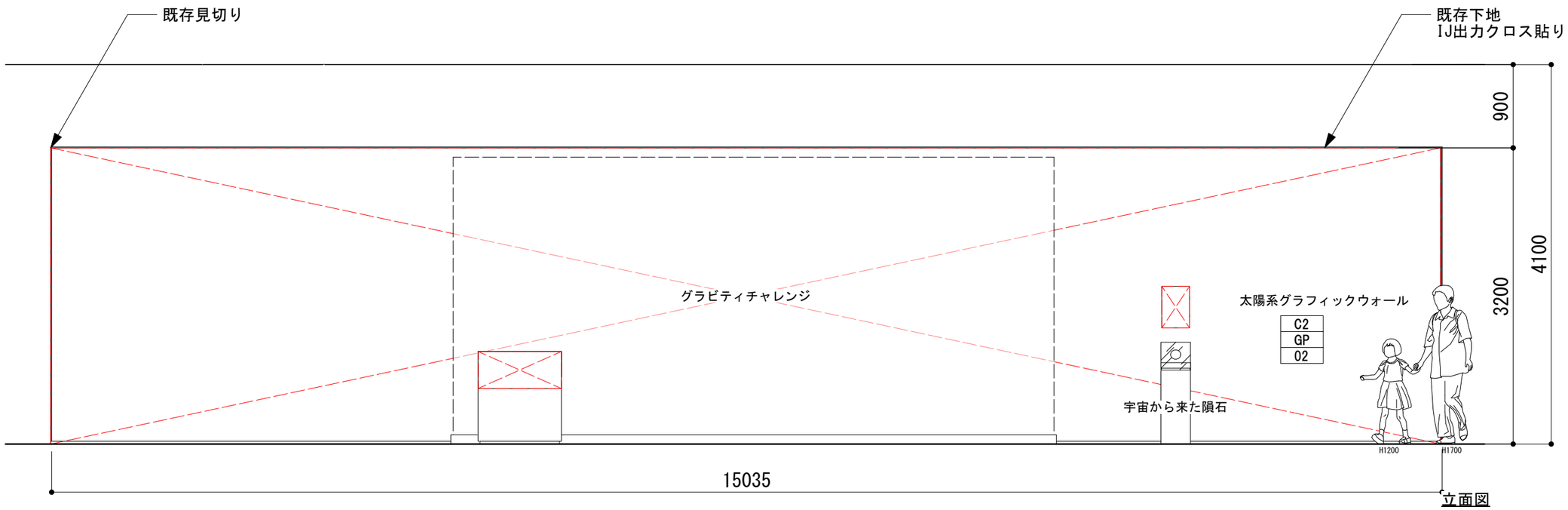

立面図

NOMURA	鹿児島市立科学館展示リニューアル設計業務委託 実施設計図	承認	検印	設計	日付 2025.03	縮尺 S=1/50	名称 4F鹿児島と宇宙　太陽系グラフィックウォール 種別 造作図	図面番号 C-03

■太陽の不思議

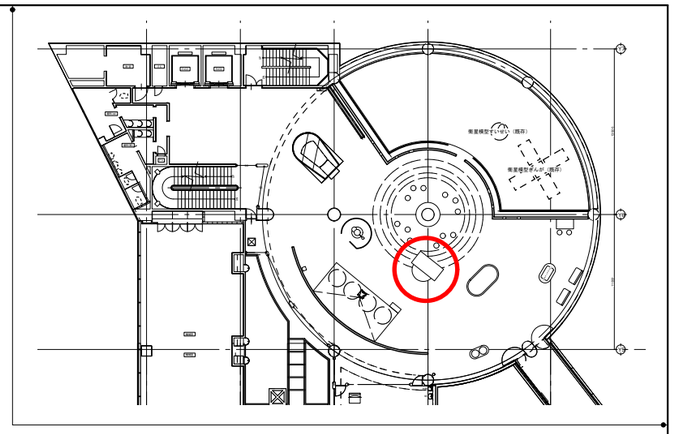

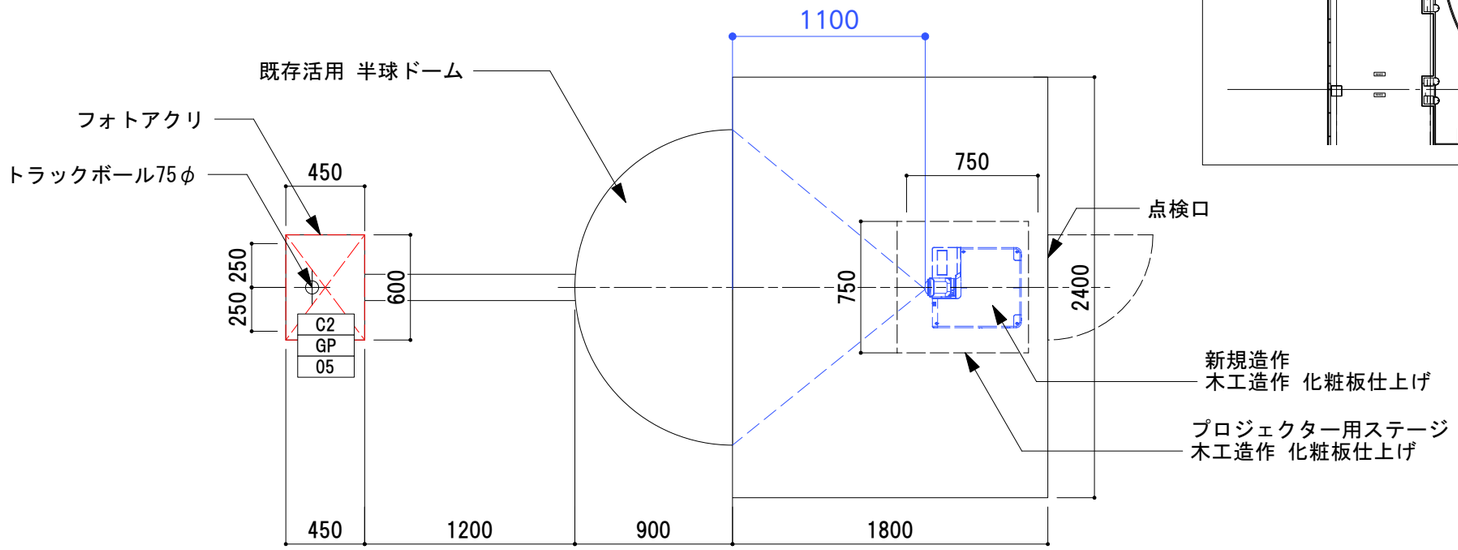

平面図

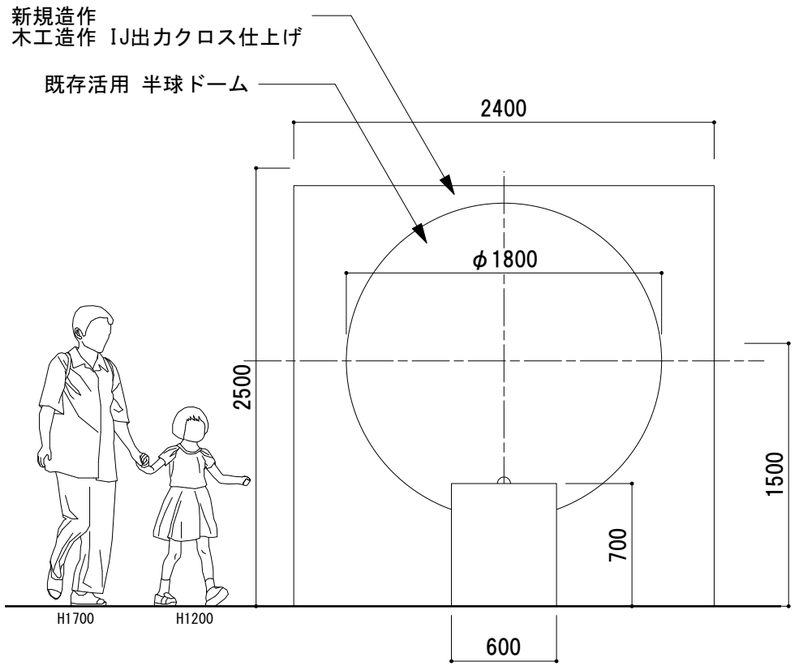

正面図

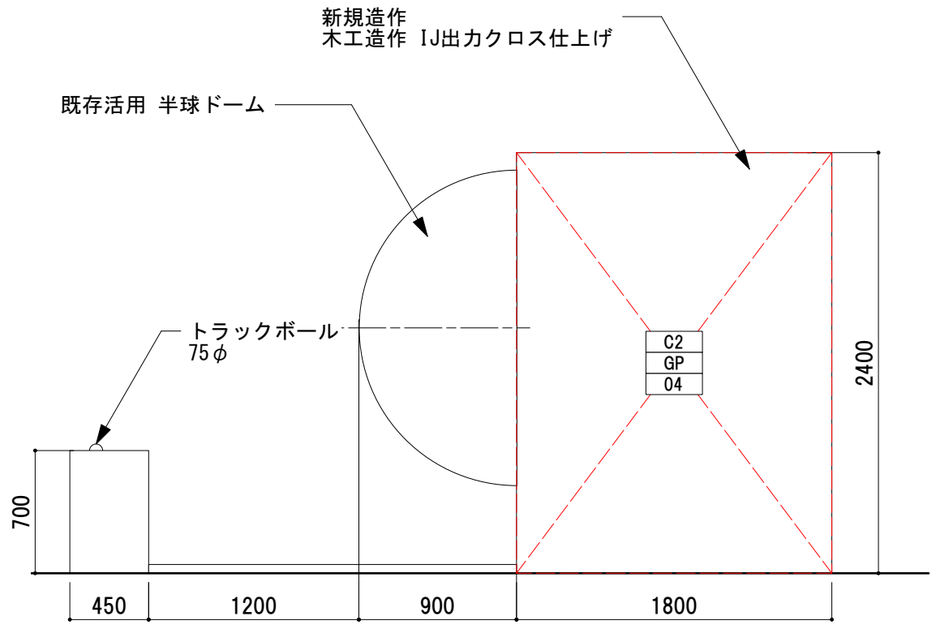

側面図

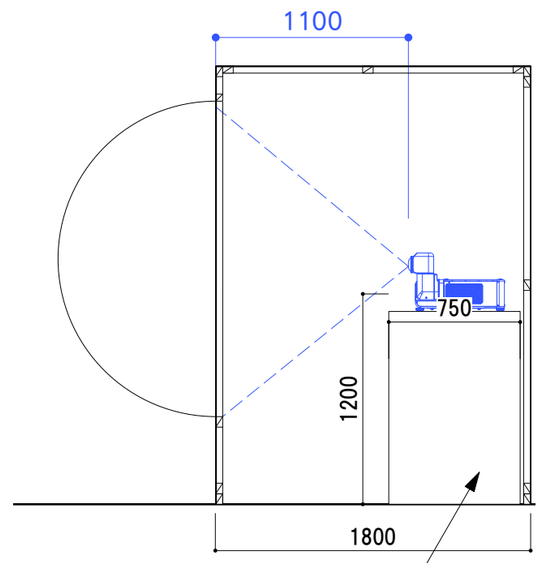

側断面図

NOMURA	鹿児島市立科学館展示リニューアル設計業務委託 実施設計図	承認	検印	設計	日付 2025.03	縮尺 S=1/35	名称 4F鹿児島と宇宙 太陽の不思議 種別 造作図	図面番号 C-04

■宇宙から来た隕石

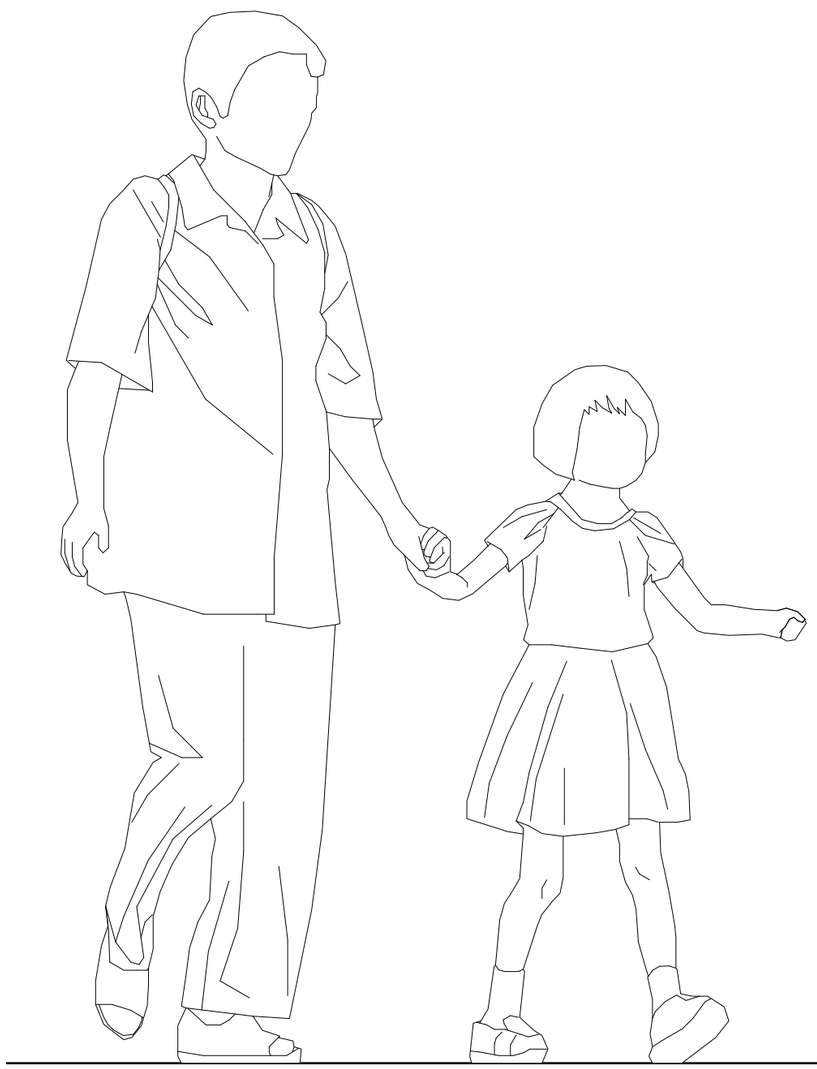

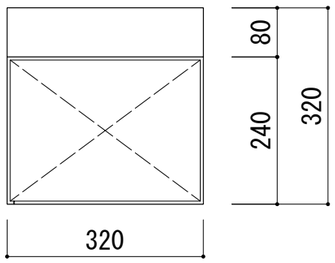

上面図

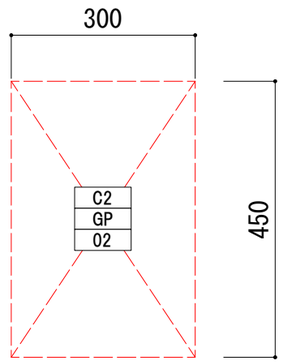

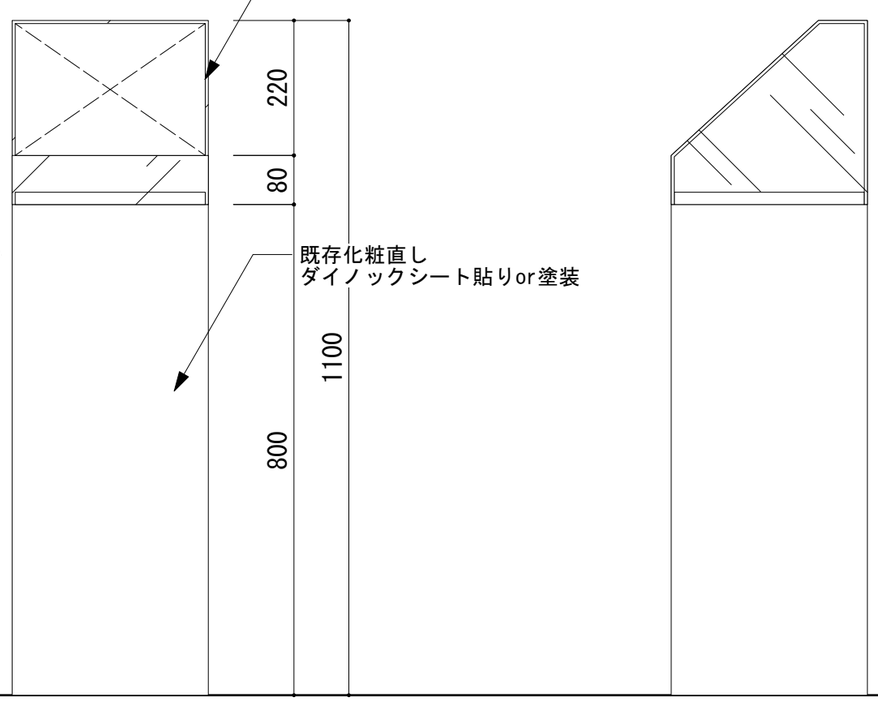

正面図

側面図

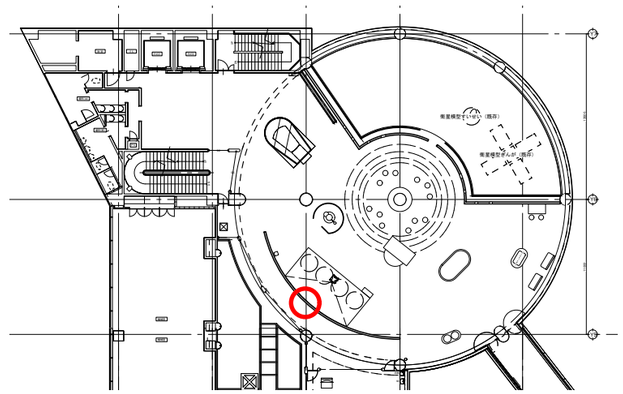

立面図S=1/50

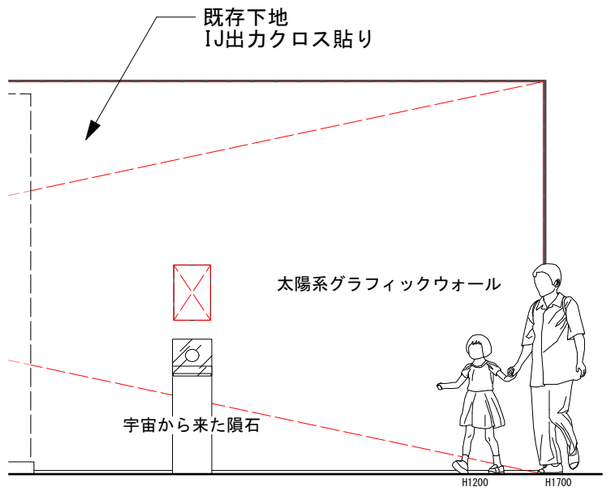

NOMURA	鹿児島市立科学館展示リニューアル設計業務委託 A 実施設計図	承認	検印	設計	日付 2025.03	縮尺 S=1/10	名称 4F鹿児島と宇宙　宇宙から来た隕石 種別 造作図	図面番号 C-05

■グラビティチャレンジ

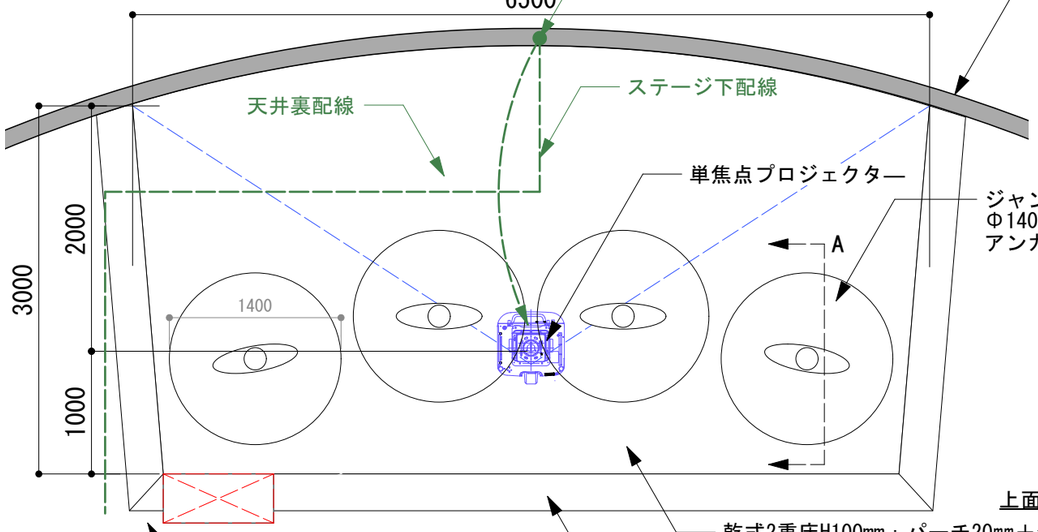

上面図

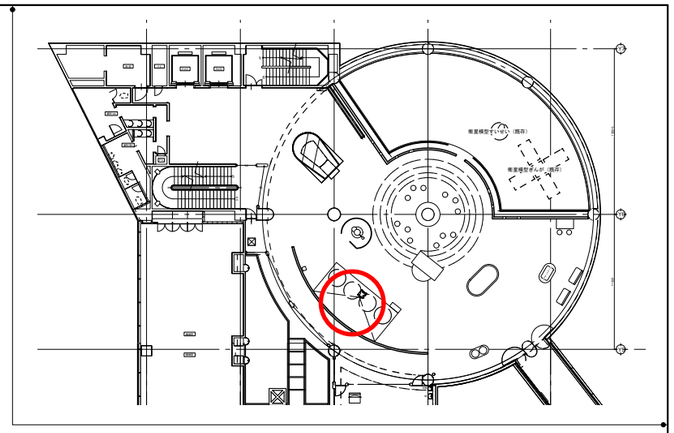

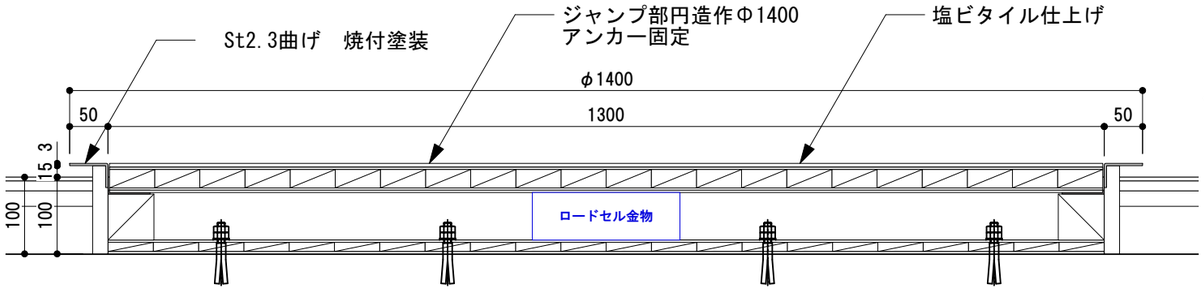

A断面図

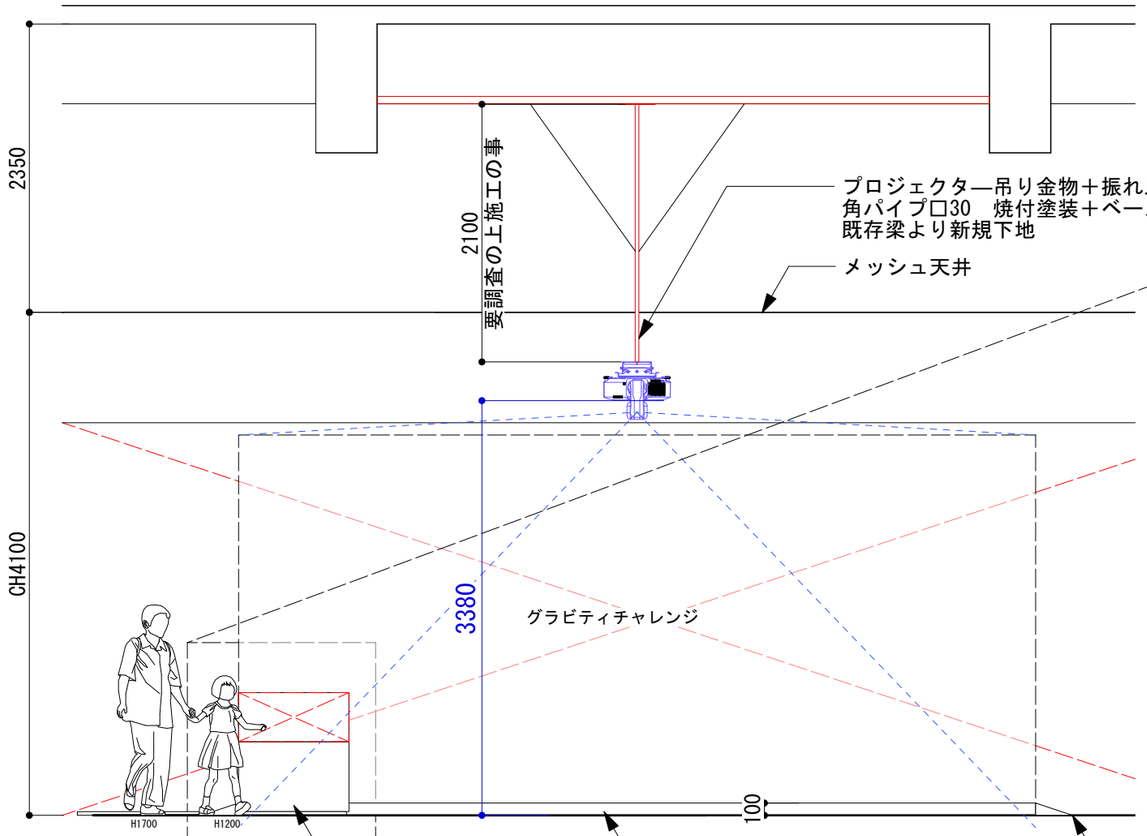

正面図

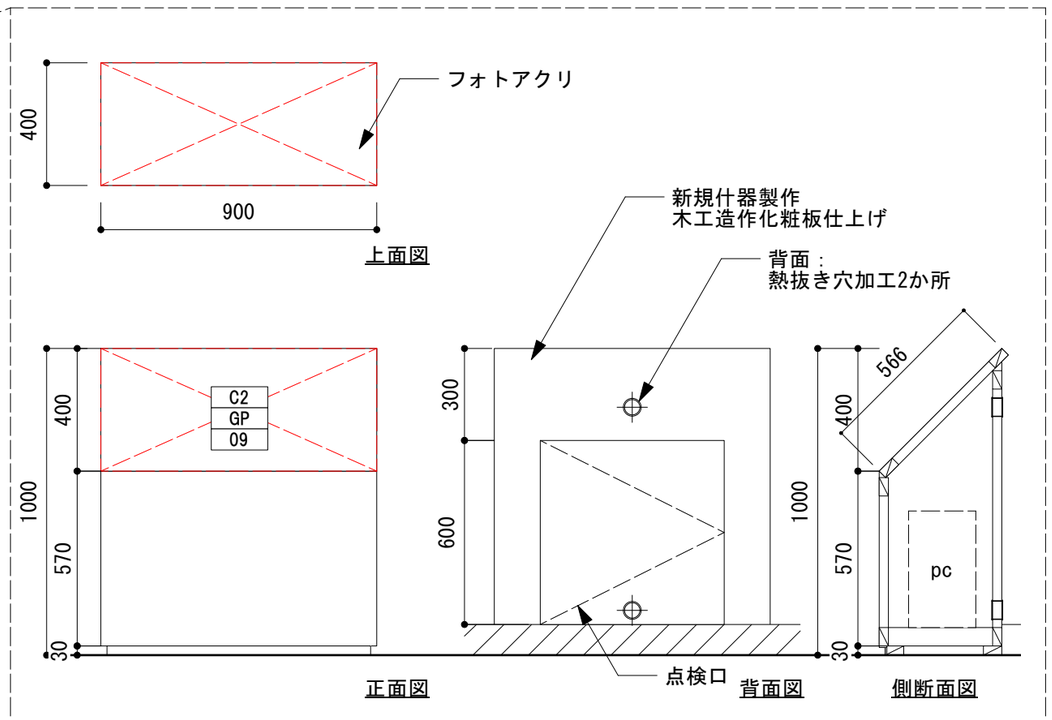

NOMURA	鹿児島市立科学館展示リニューアル設計業務委託 実施設計図	承認	検印	設計	日付 2025.03	縮尺 S=1/40	名称 4F鹿児島と宇宙　グラビティチャレンジ 種別 造作図	図面番号 C-06

■月と地球

※光源・造作の位置関係要調整の事

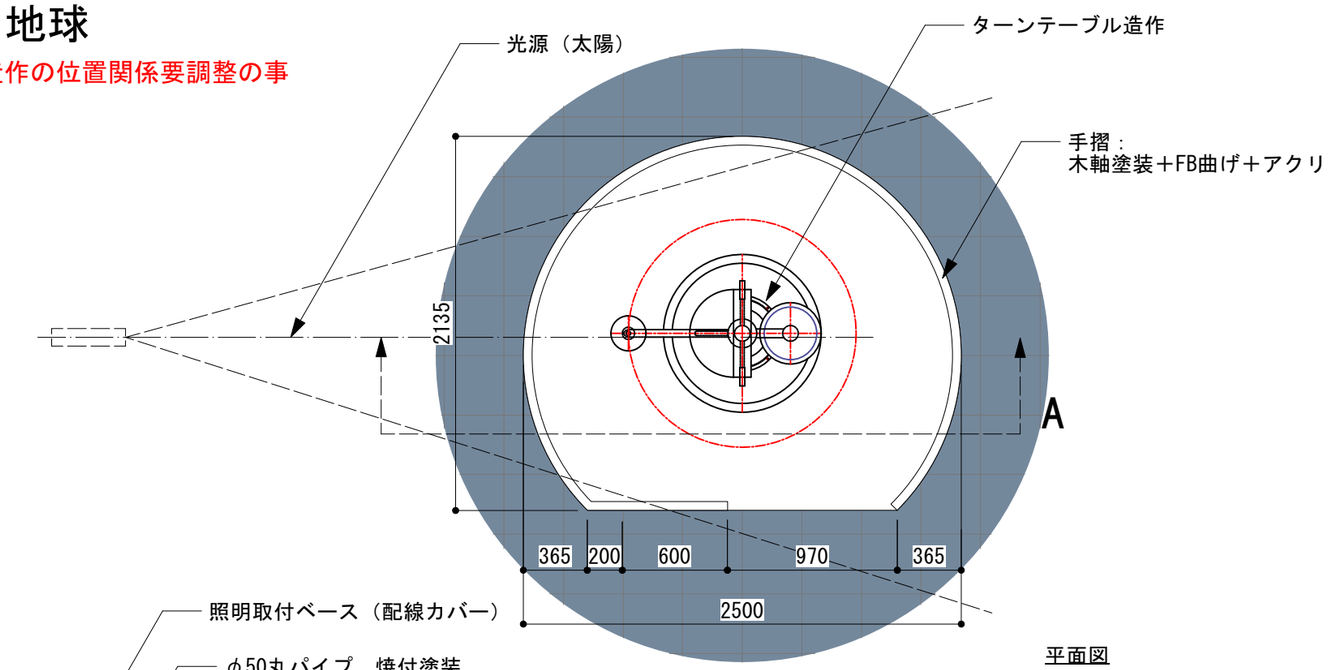

平面図

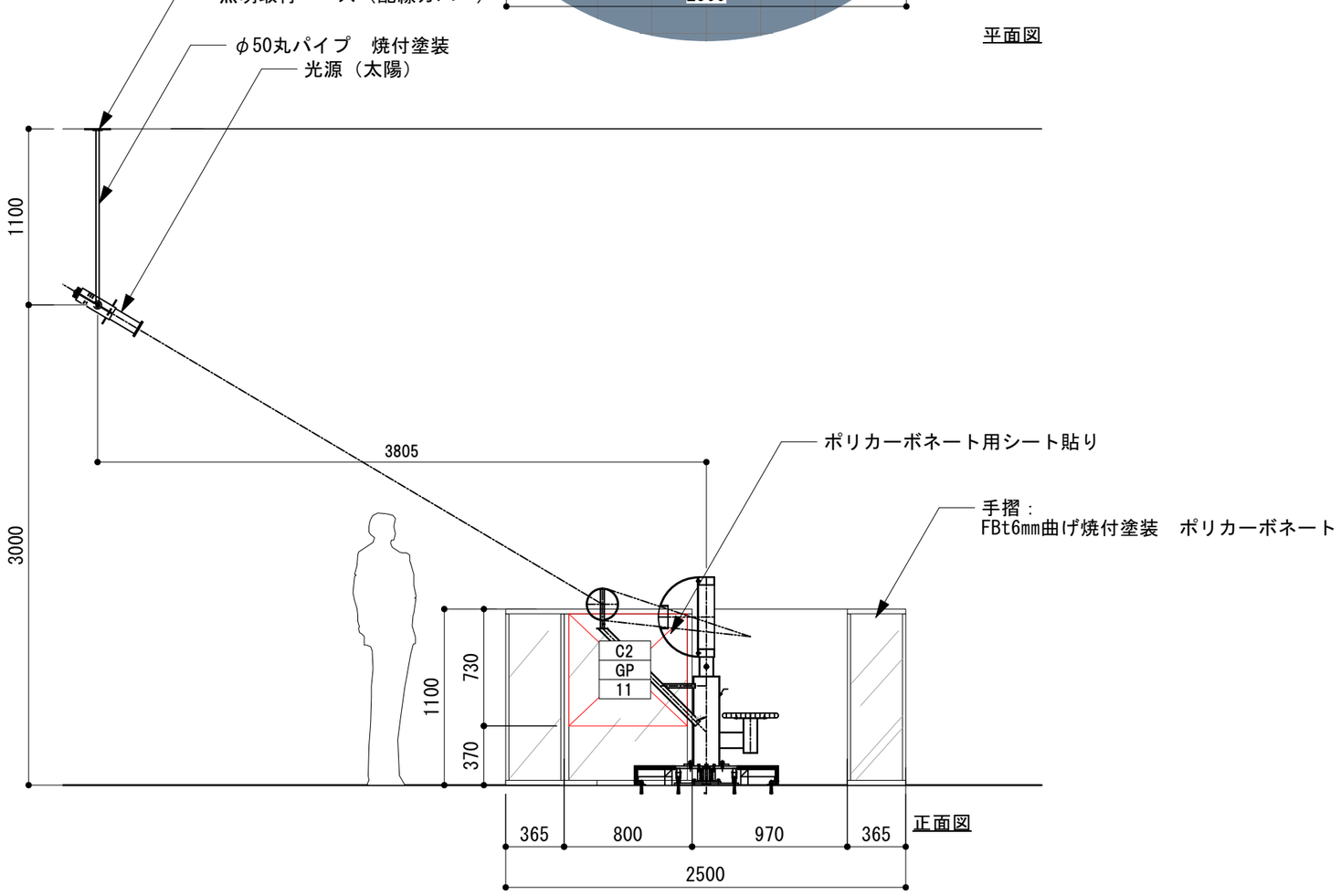

正面図

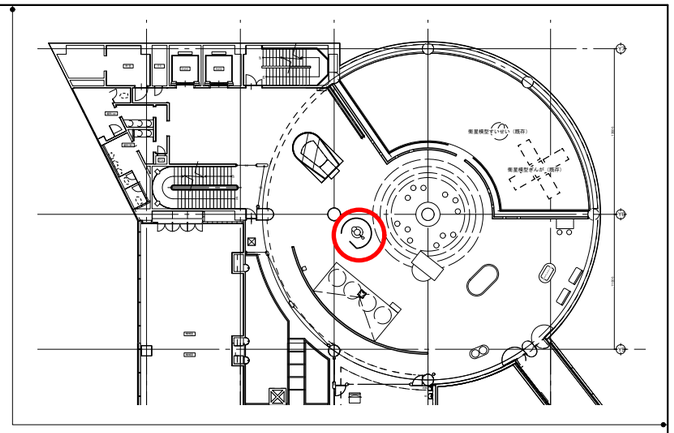

NOMURA	鹿児島市立科学館展示リニューアル設計業務委託 実施設計図	承認	検印	設計	日付 2025.03	縮尺 S=1/35	名称 4F鹿児島と宇宙　月と地球 種別 造作図	図面番号 C-07

■星空ウォール

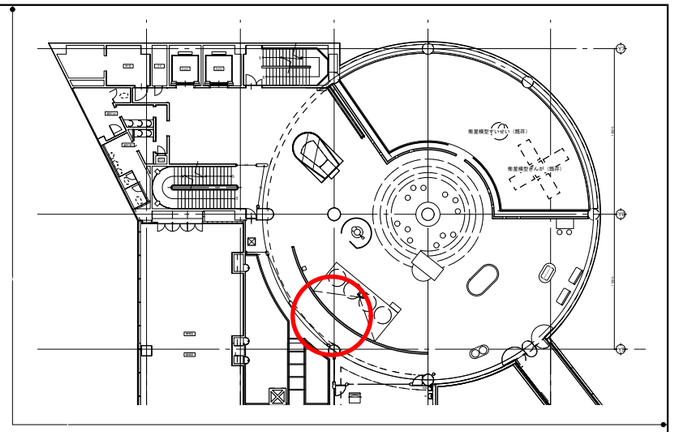

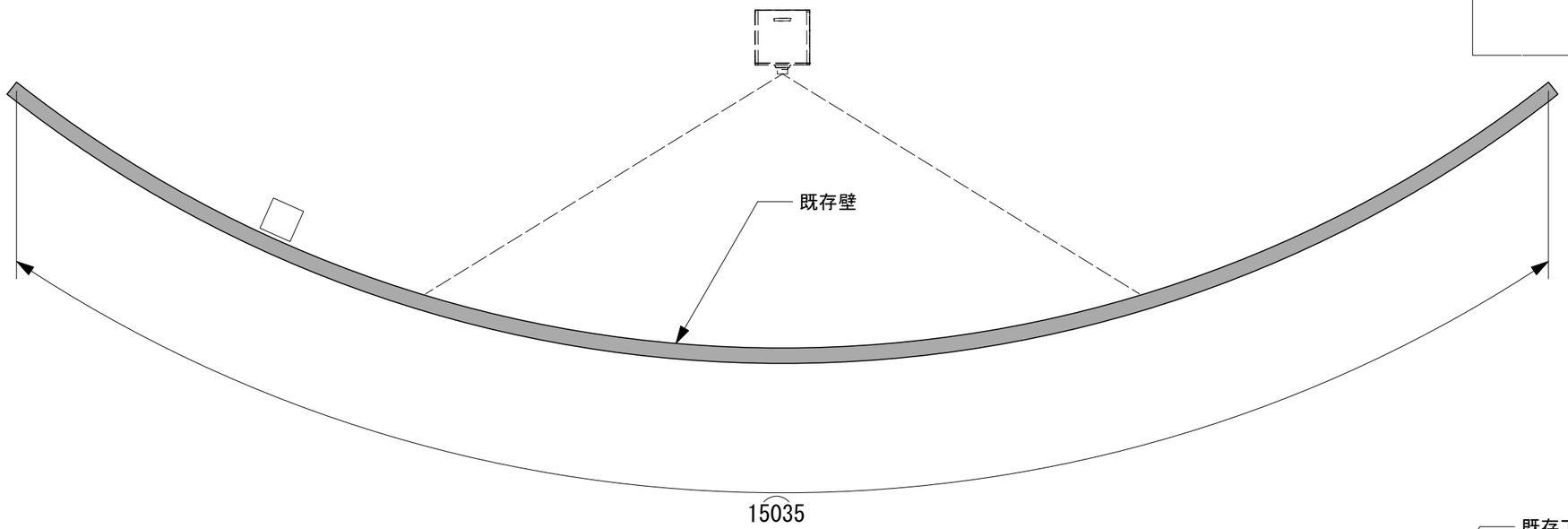

平面図

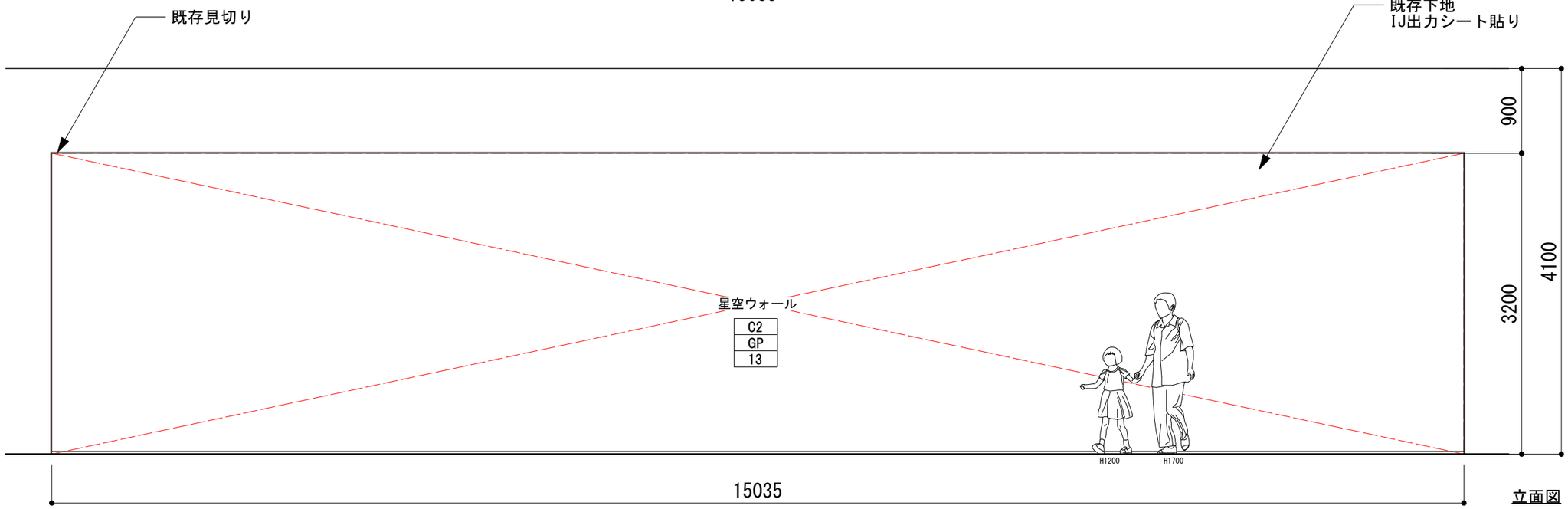

立面図

B|NOMURA	鹿児島市立科学館展示リニューアル設計業務委託 実施設計図	承認	検印	設計	日付 2025.03	縮尺 S=1/50	名称 4F鹿児島と宇宙　落書きウォール 種別 造作図	図面番号 C-08

■スイングバイテーブル

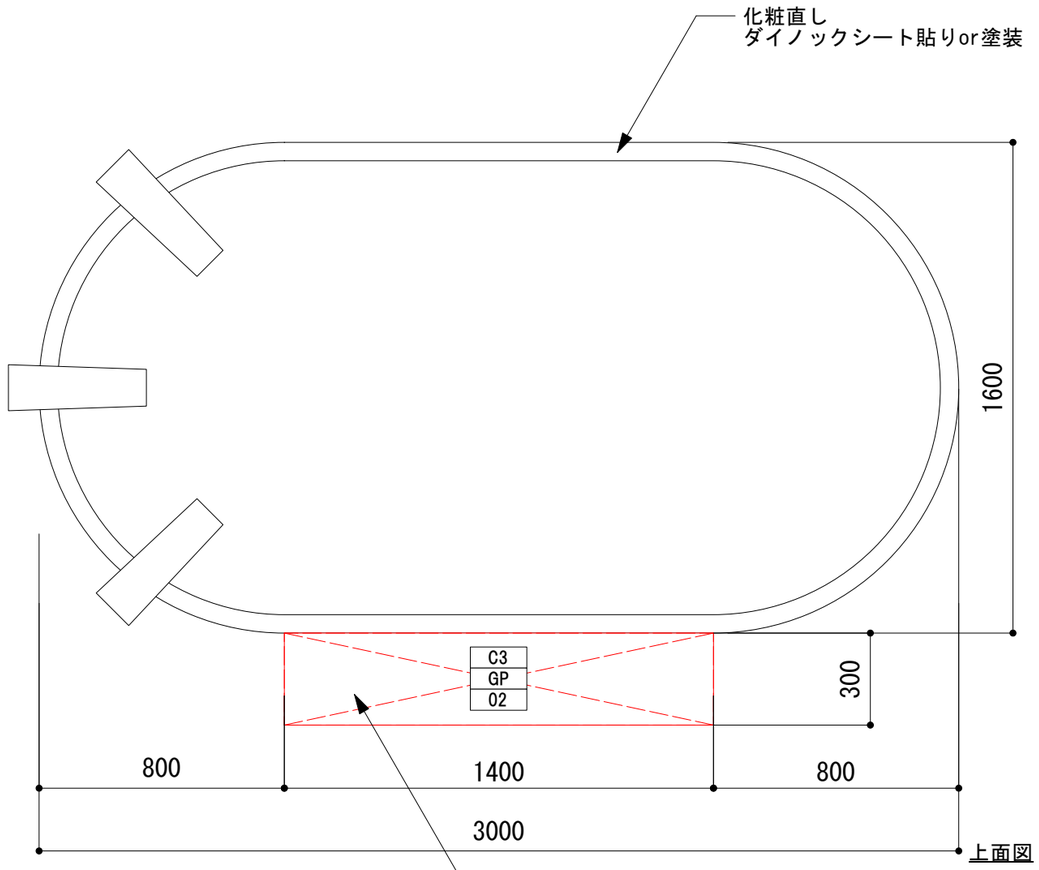

上面図

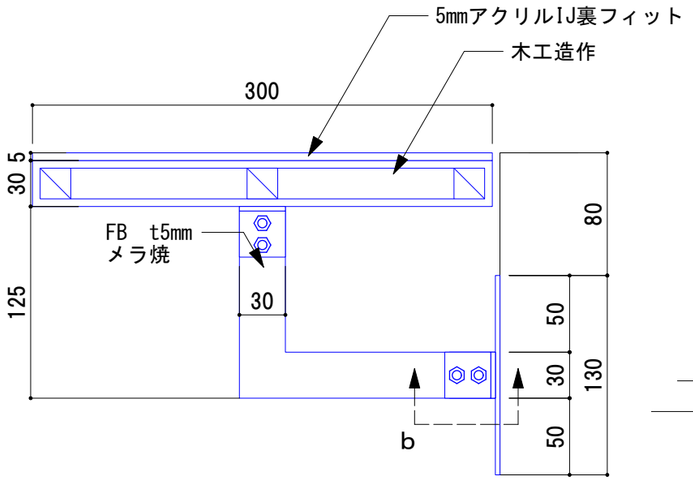

B詳細図

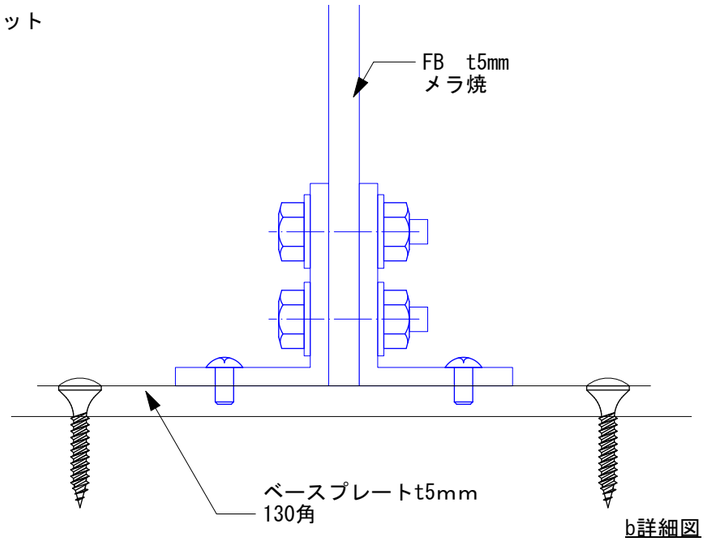

b詳細図

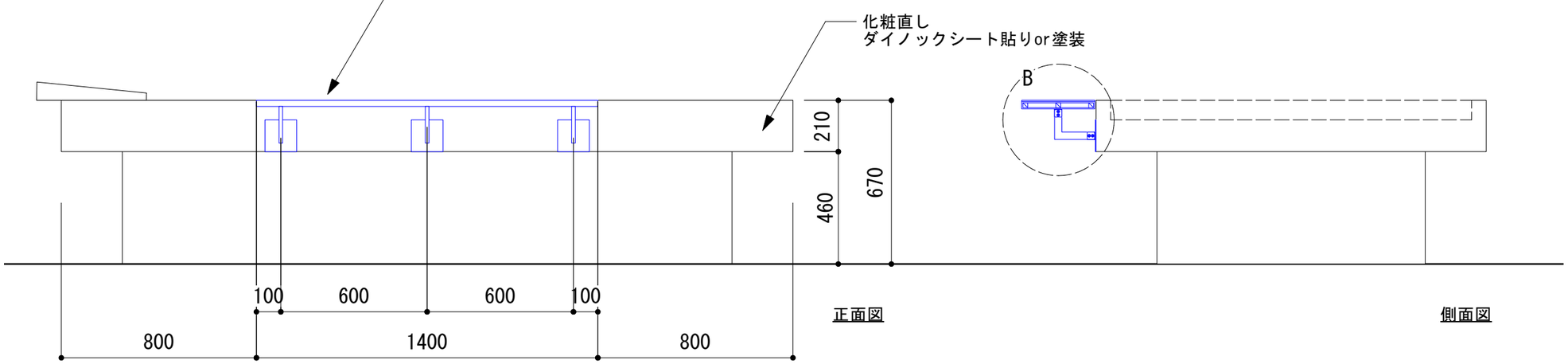

正面図

側面図

NOMURA	鹿児島市立科学館展示リニューアル設計業務委託 実施設計図	承認	検印	設計	日付 2025.03	縮尺 S=1/20	名称 4F鹿児島と宇宙　スイングバイテーブル 種別 造作図	図面番号 C-09

■地球観測ステーション

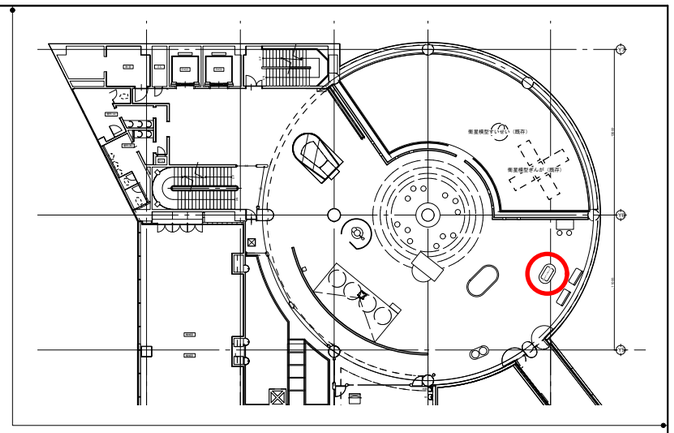

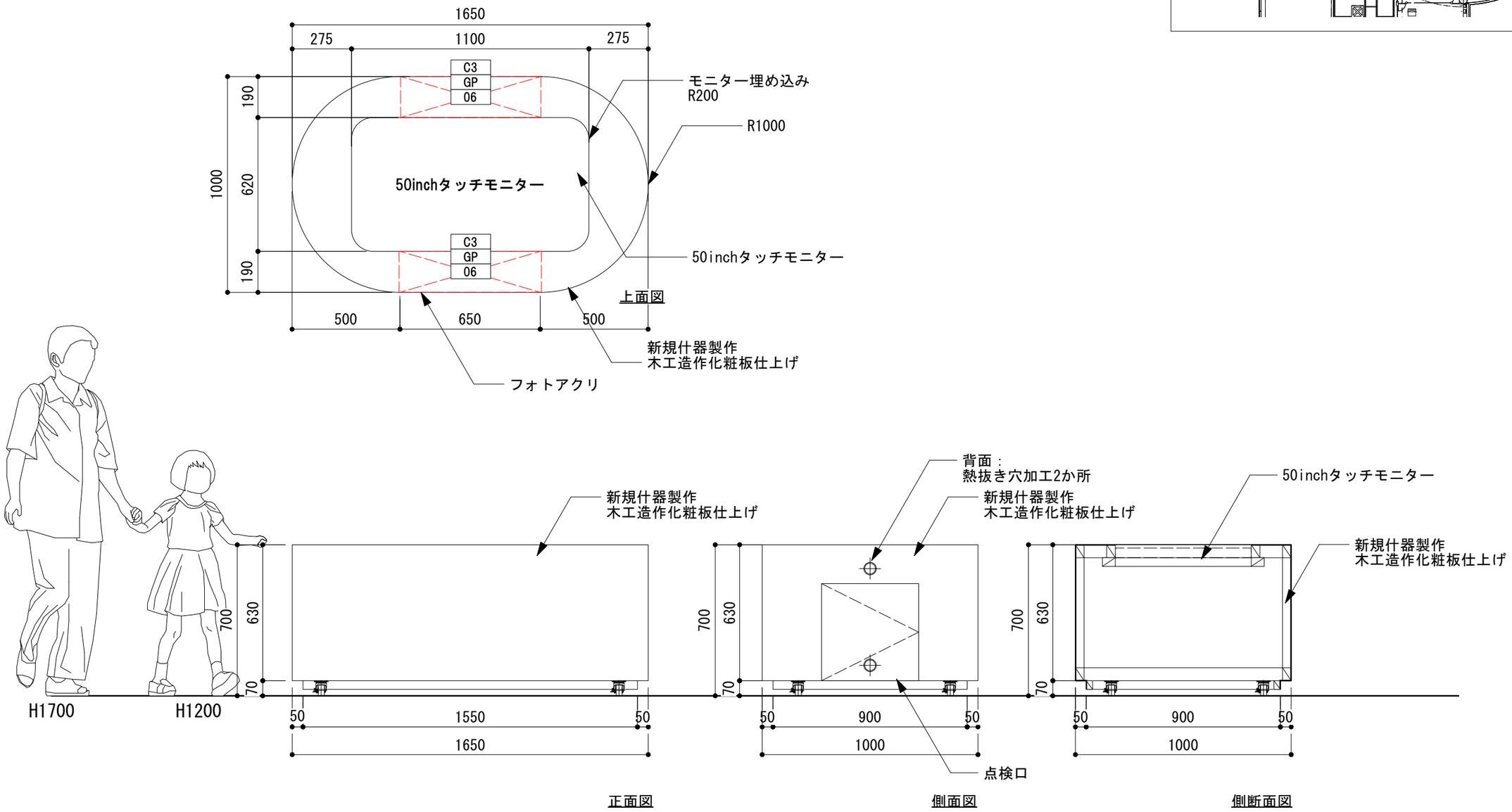

NOMURA	鹿児島市立科学館展示リニューアル設計業務委託 実施設計図	承認	検印	設計	日付 2025.03	縮尺 S=1/20	名称 4F鹿児島と宇宙　地球観測ステーション 種別 造作図	図面番号 C-10

■宇宙観測技術/最新宇宙情報ステーション

製作数　各1台　計2台

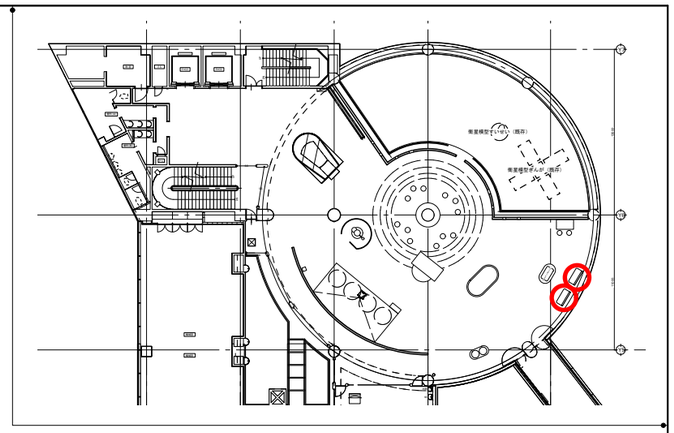

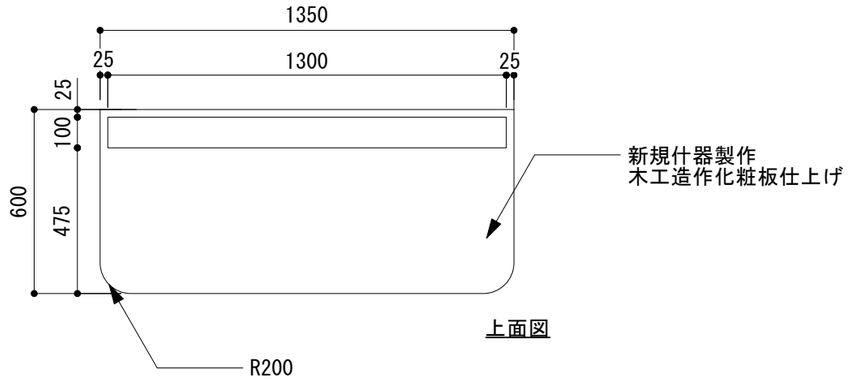

上面図

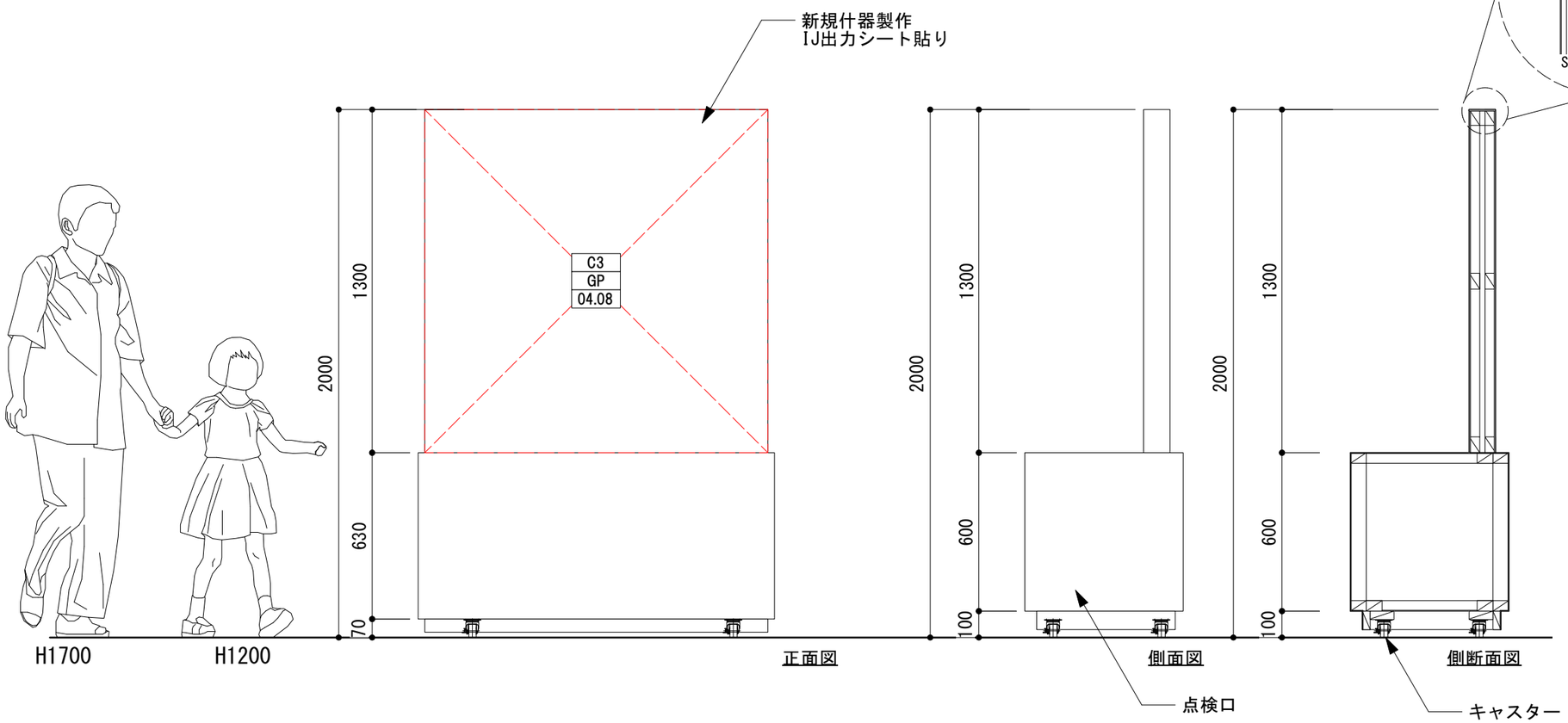

正面図　側面図　側断面図

NOMURA	鹿児島市立科学館展示リニューアル設計業務委託 実施設計図	承認	検印	設計	日付 2025.03	縮尺 S=1/20	名称 4F鹿児島と宇宙　宇宙観測技術/最新宇宙情報ステーション 種別 造作図	図面番号 C-11

■はやぶさシュミレータ

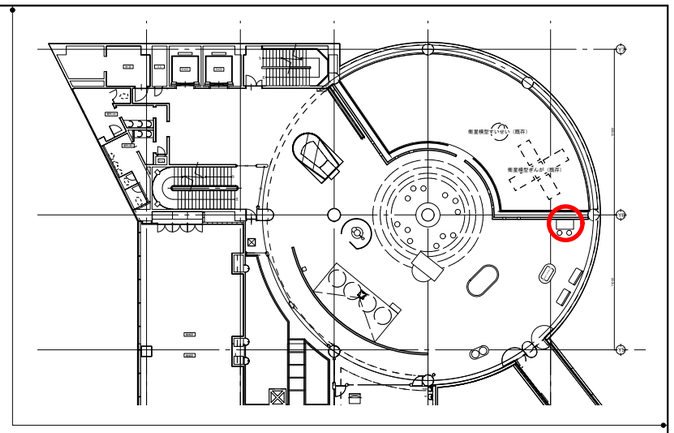

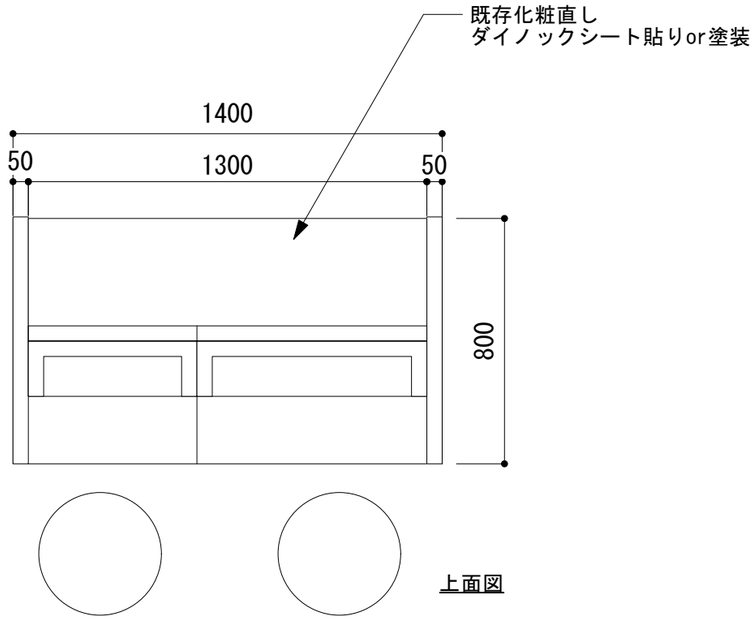

上面図

現状写真

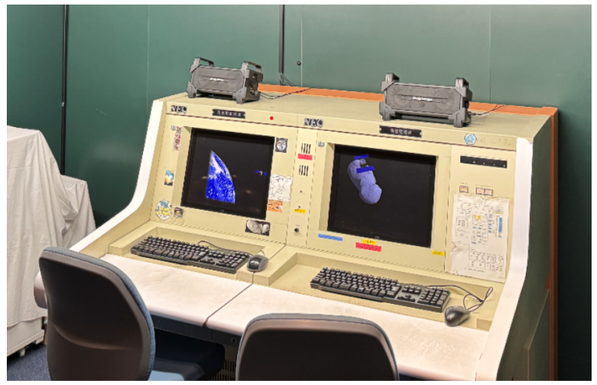

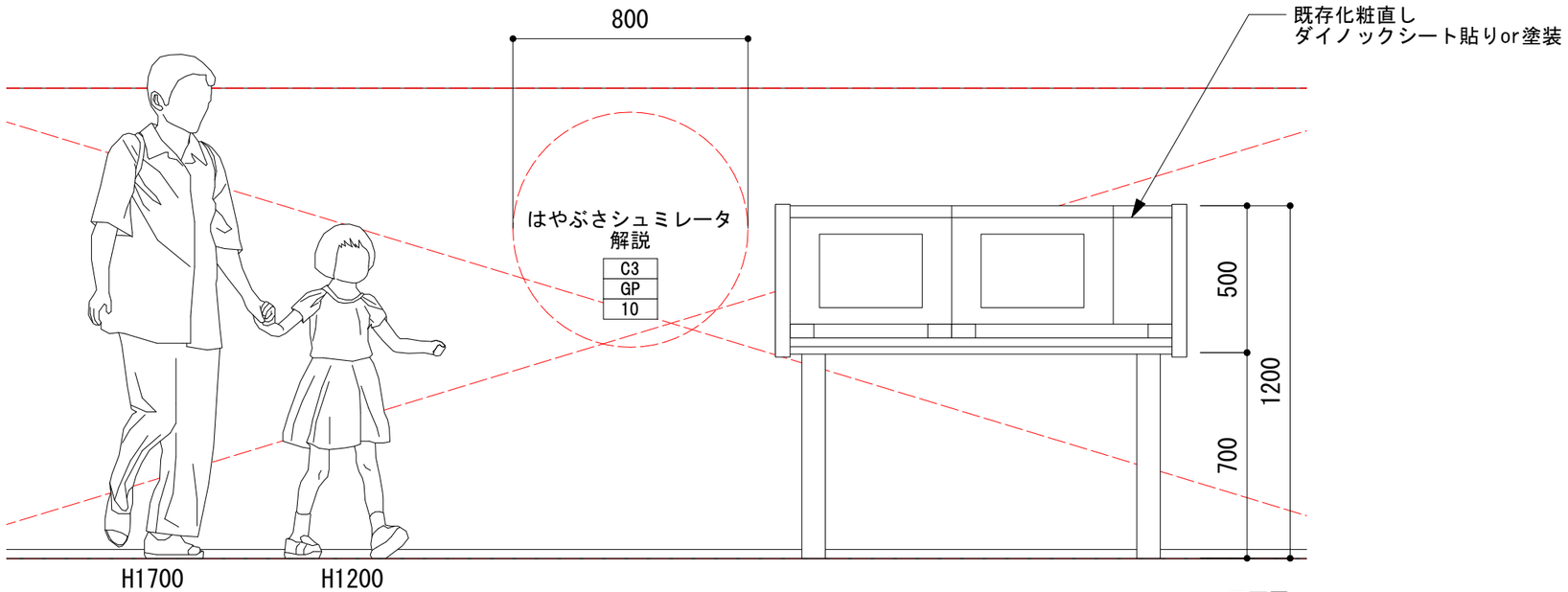

正面図

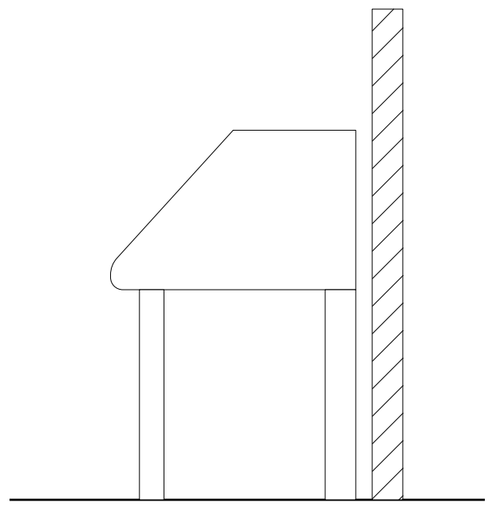

側面図

B|NOMURA	鹿児島市立科学館展示リニューアル設計業務委託 実施設計図	承認	検印	設計	日付 2025.03	縮尺 S=1/20	名称 4F鹿児島と宇宙　はやぶさシュミレータ 種別 造作図	図面番号 C-12

■真空実験

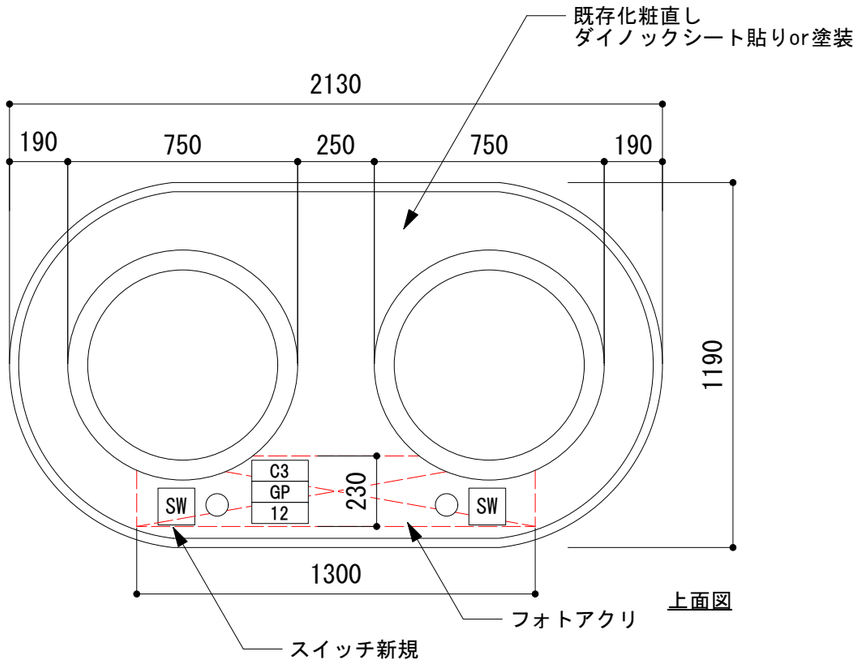

上面図

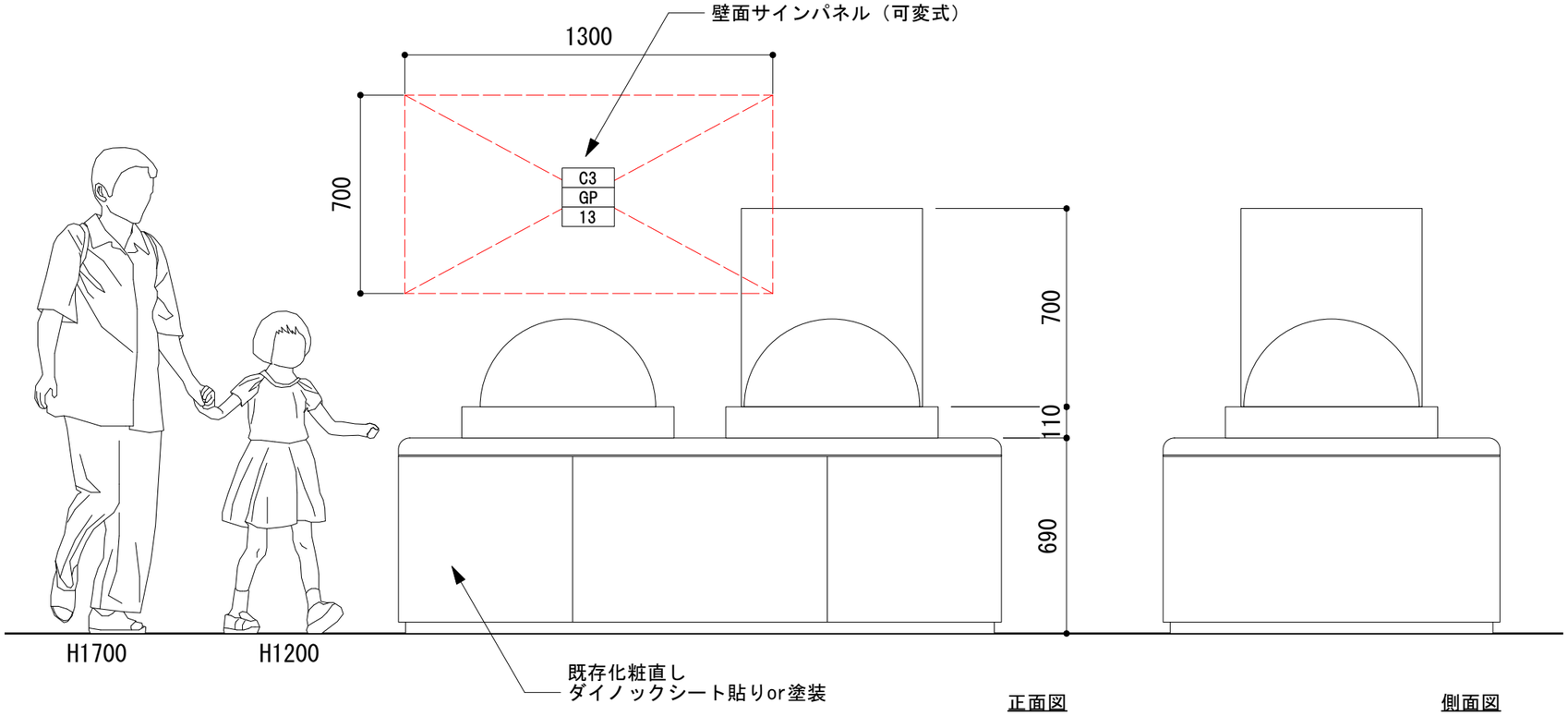

正面図

側面図

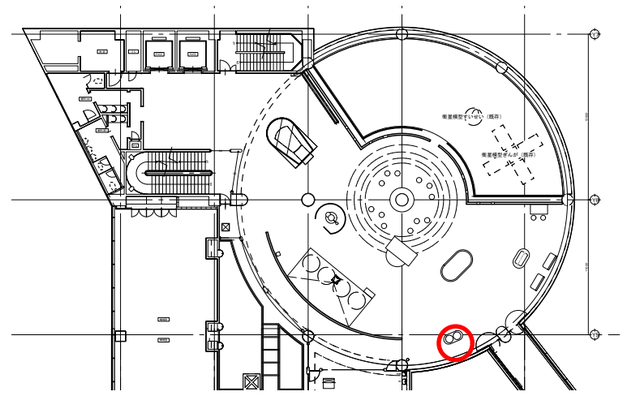

壁面活用イメージ

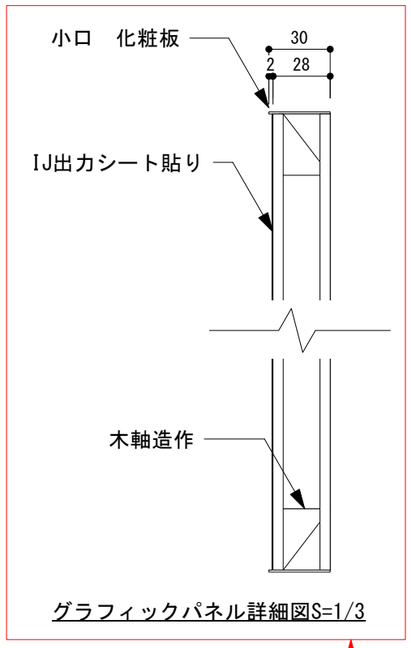

グラフィックパネル詳細図S=1/3

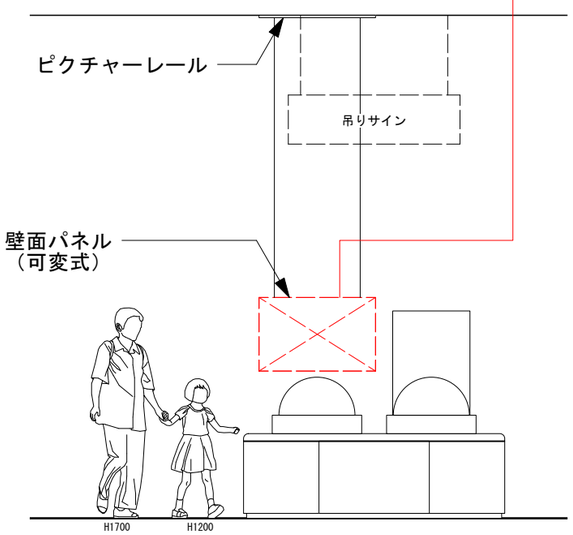

NOMURA	鹿児島市立科学館展示リニューアル設計業務委託 実施設計図	承認	検印	設計	日付 2025.03	縮尺 S=1/20	名称 4F鹿児島と宇宙　真空実験 種別 造作図	図面番号 C-13

■衛星観測窓

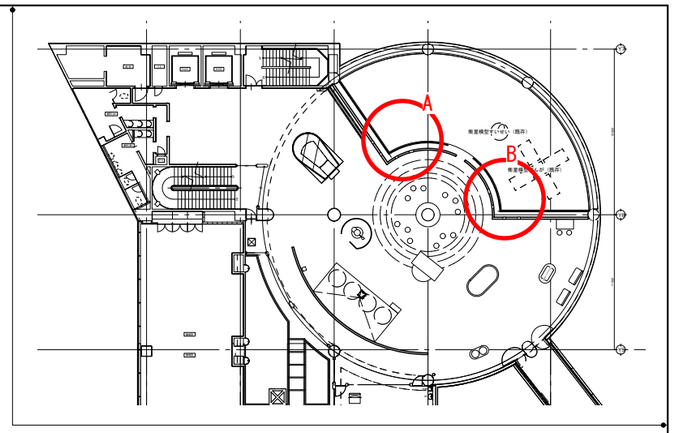

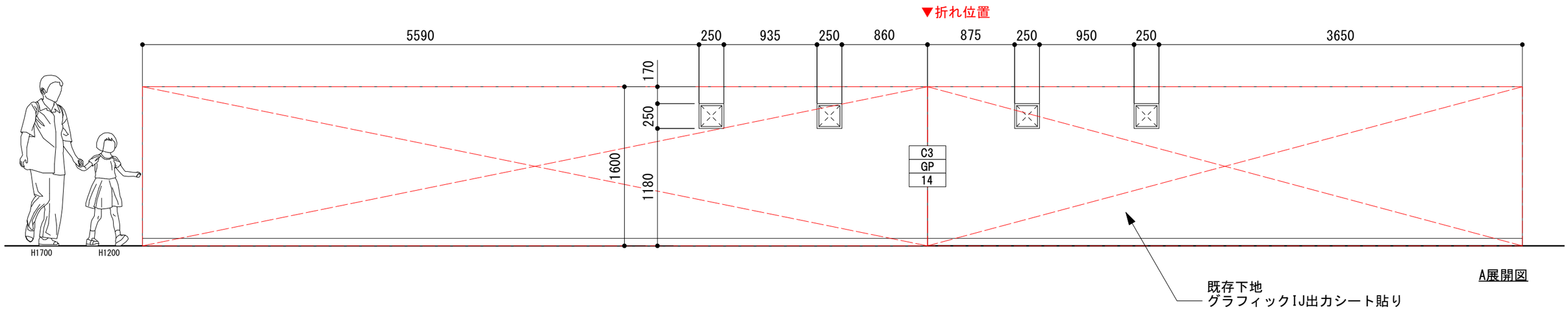

A展開図

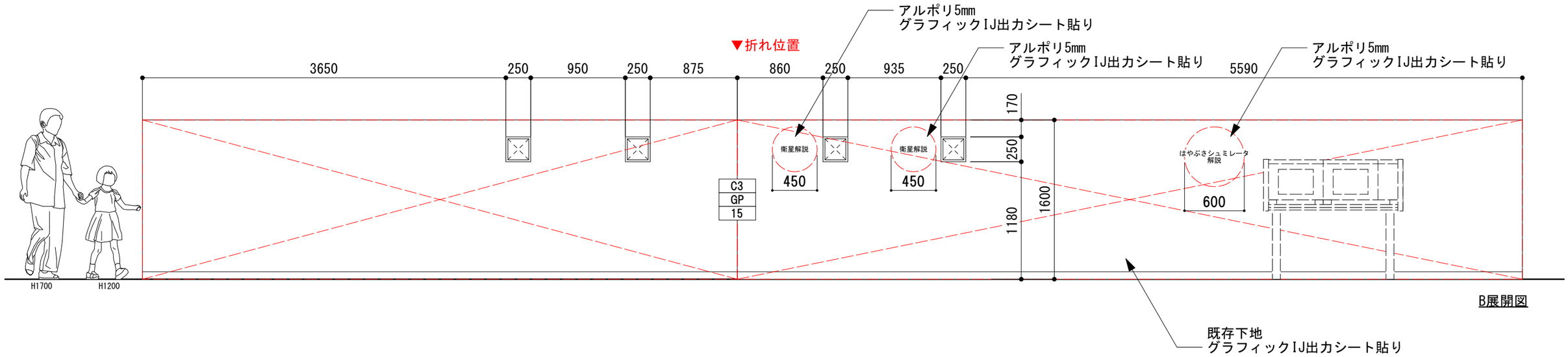

B展開図

NOMURA	鹿児島市立科学館展示リニューアル設計業務委託 実施設計図	承認	検印	設計	日付 2025.03	縮尺 S=1/40	名称 4F鹿児島と宇宙　衛星観測窓 種別 造作図	図面番号 C-14

■コミュニケーションライブラリー

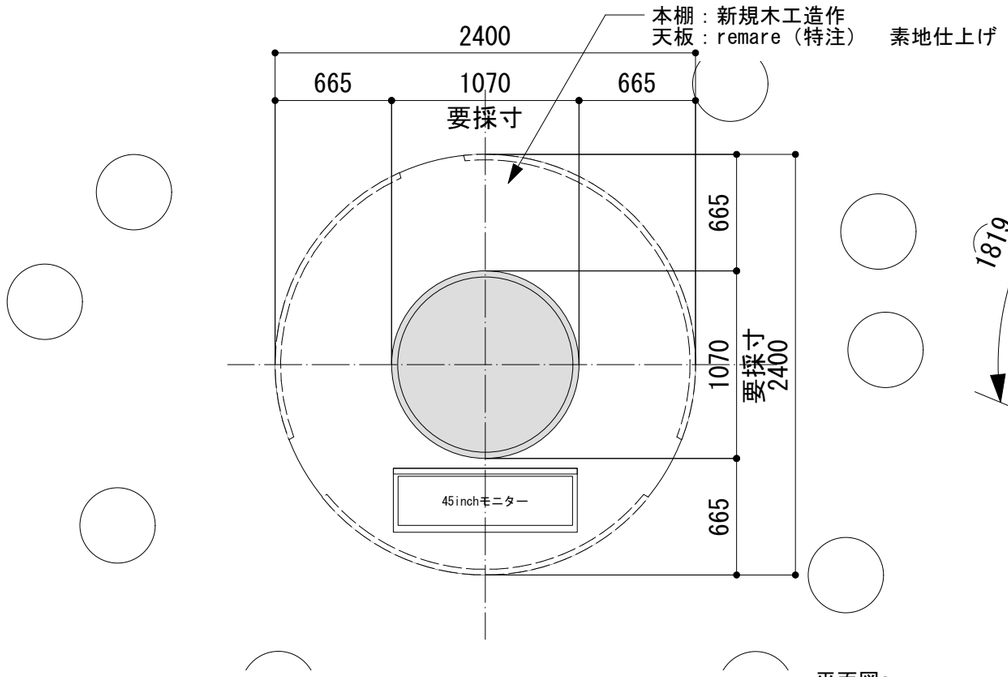

平面図a

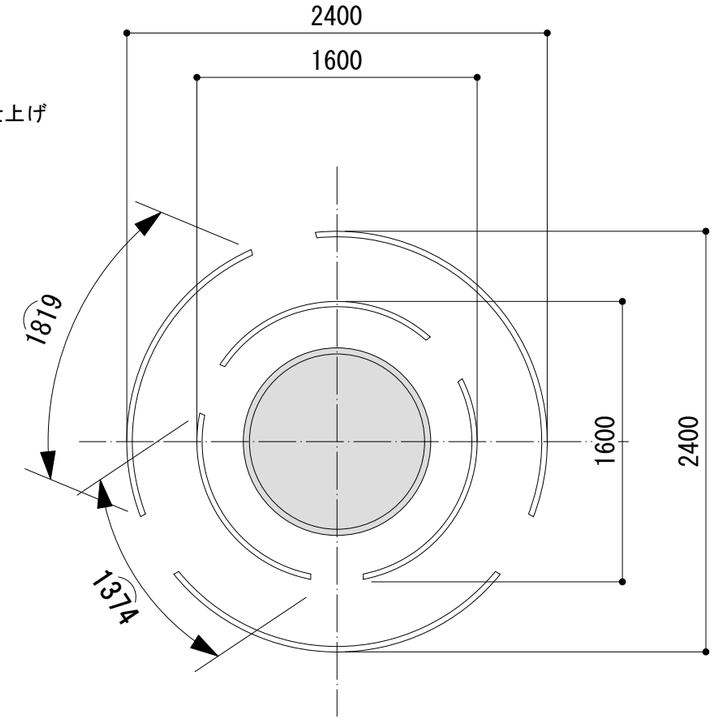

平面図b

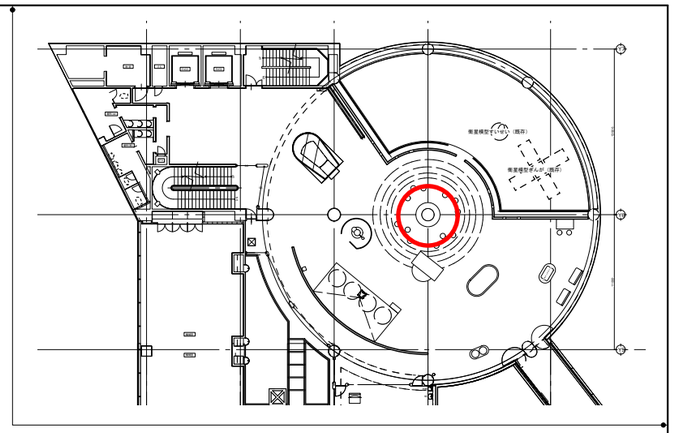

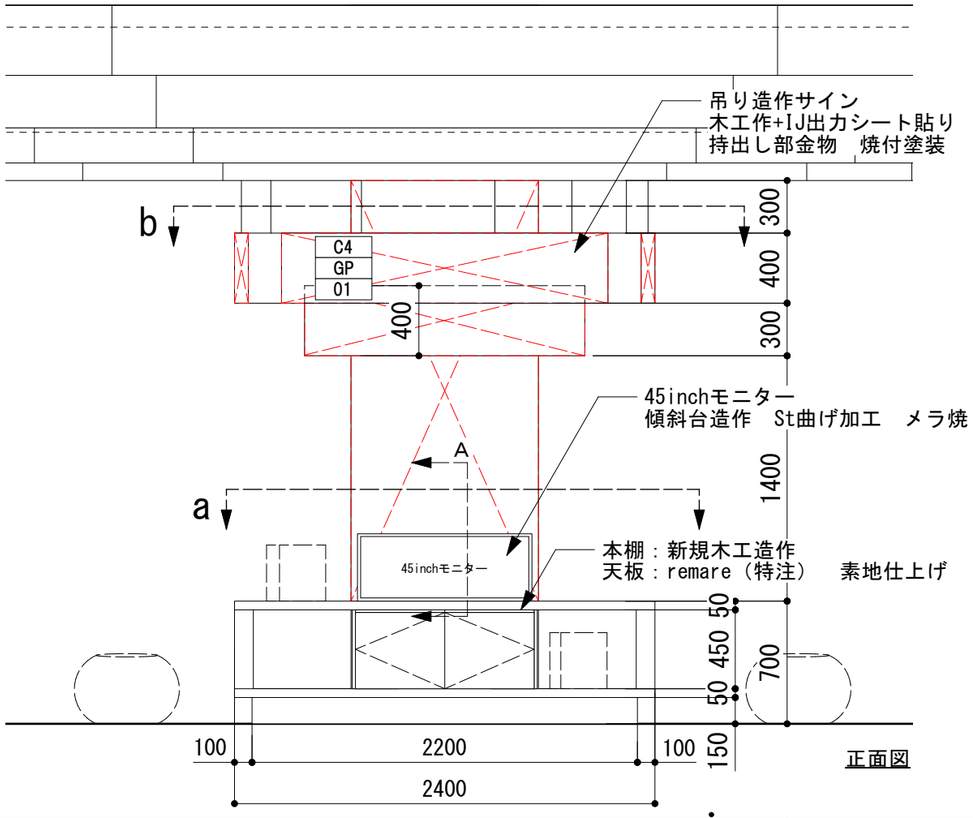

正面図

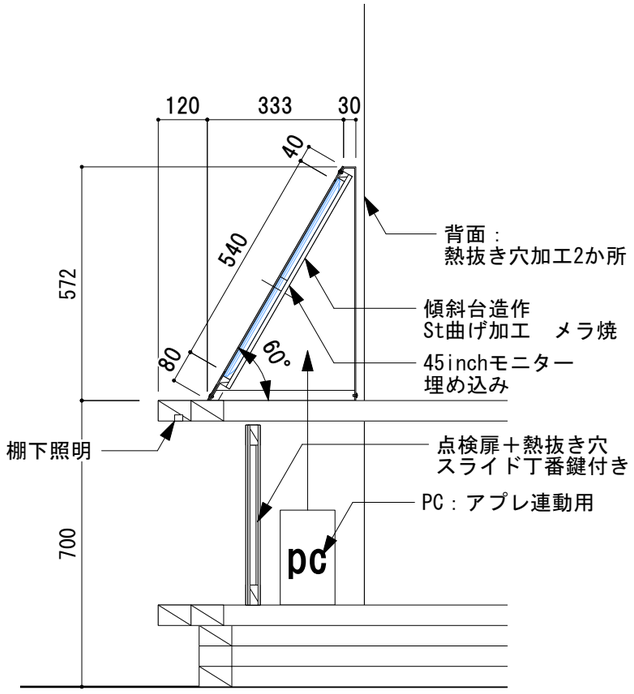

A断面詳細図

NOMURA	鹿児島市立科学館展示リニューアル設計業務委託 実施設計図	承認	検印	設計	日付 2025.03	縮尺 S=1/35	名称 4F鹿児島と宇宙　コミュニケーションライブラリー 種別 造作図	図面番号 C-15

■オリジナルコースター

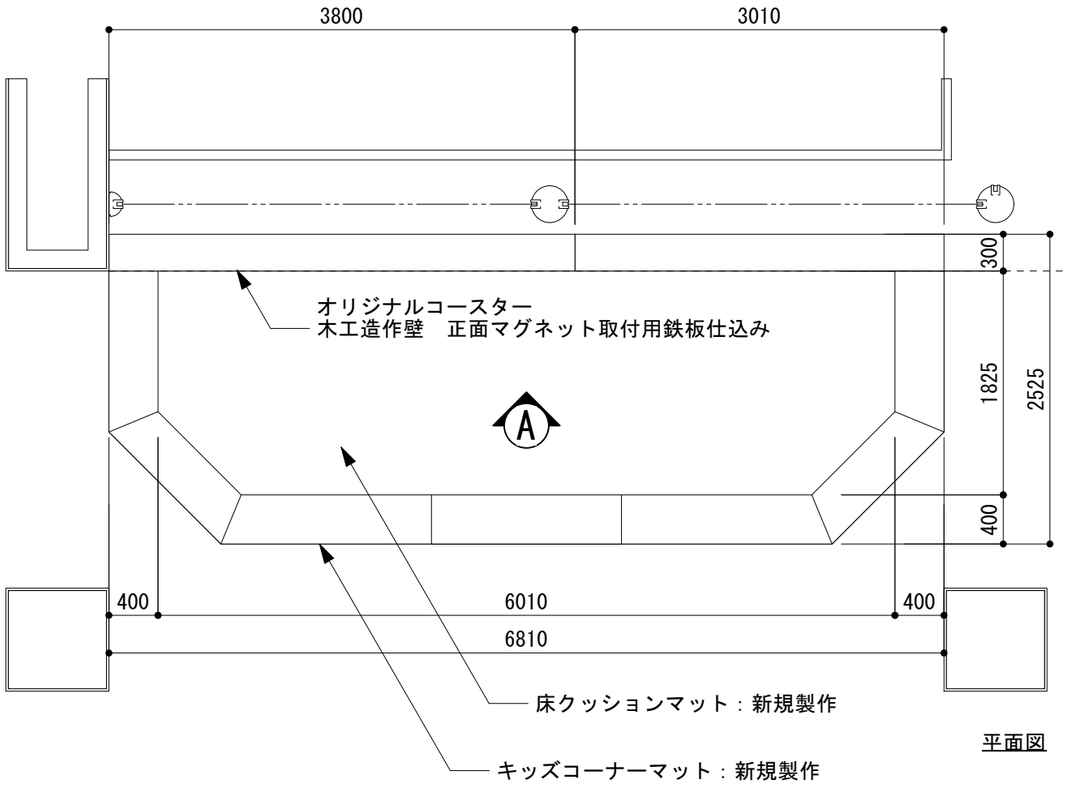

平面図

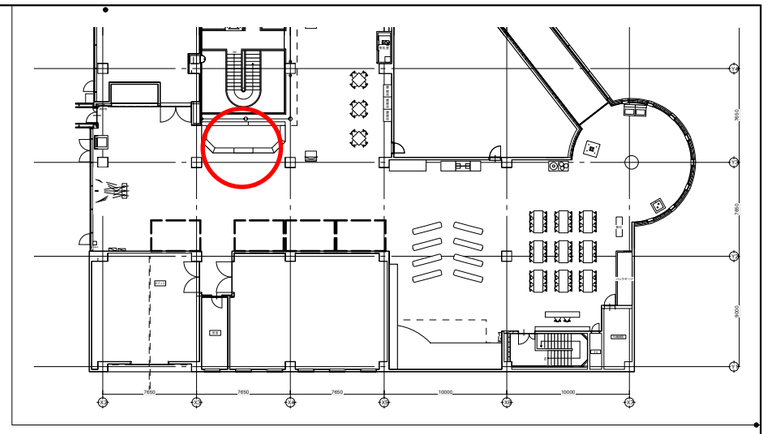

現状写真

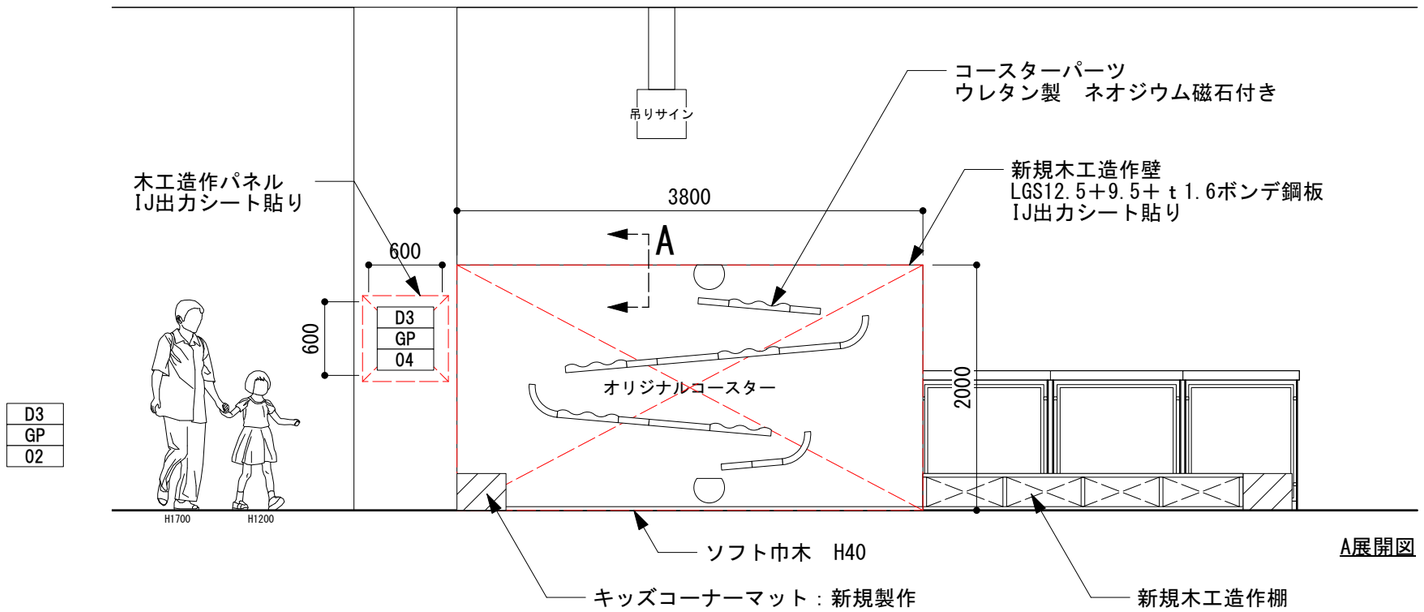

A展開図

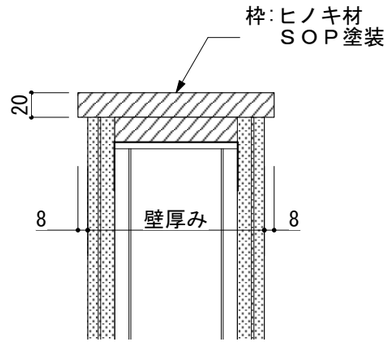

A断面詳細図

NOMURA	鹿児島市立科学館展示リニューアル設計業務委託 実施設計図	承認	検印	設計	日付 2025.03	縮尺 S=1/50	名称 4F身の回りの科学　オリジナルコースター 種別 造作図	図面番号 C-16

■パラボラトーク

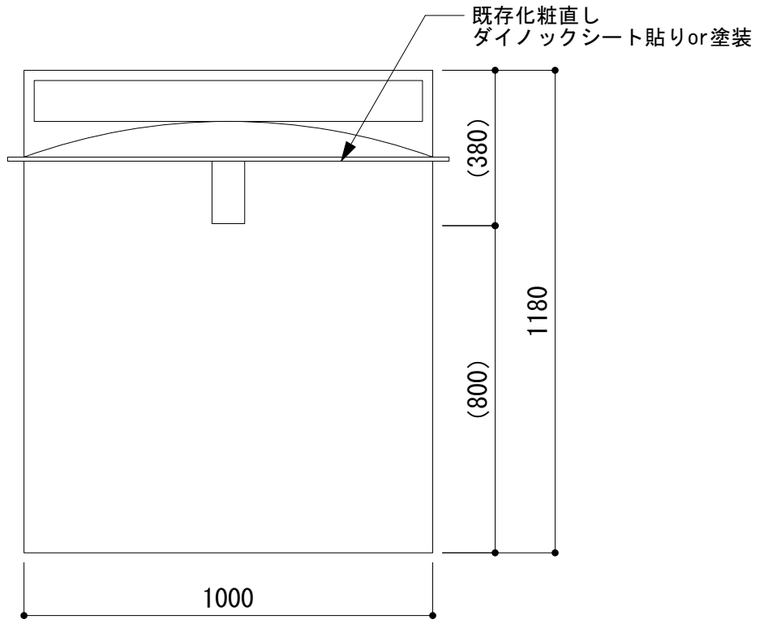

上面図

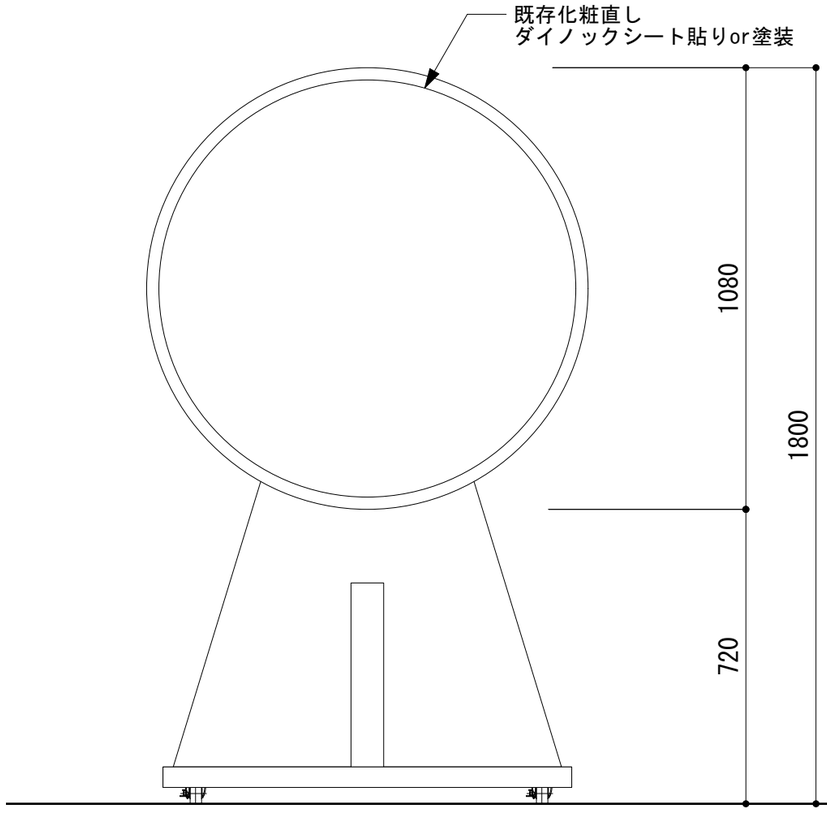

正面図

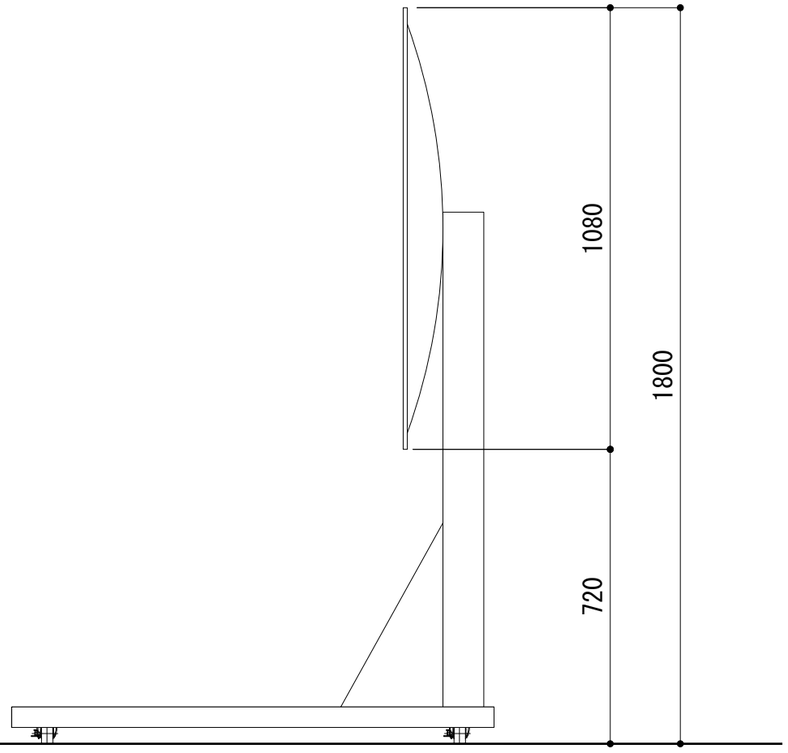

側面図

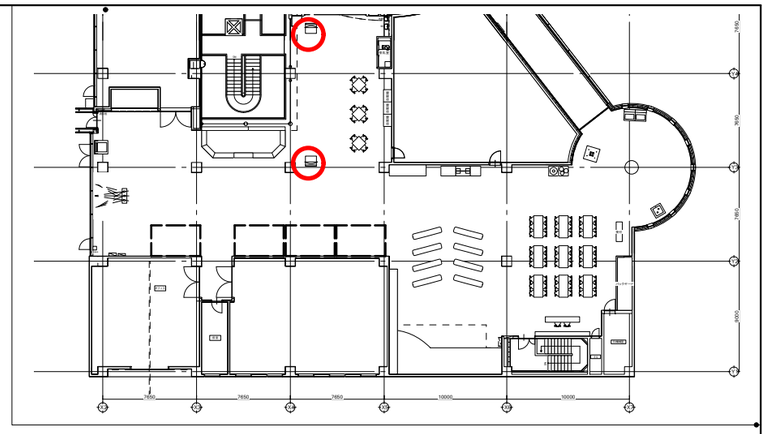

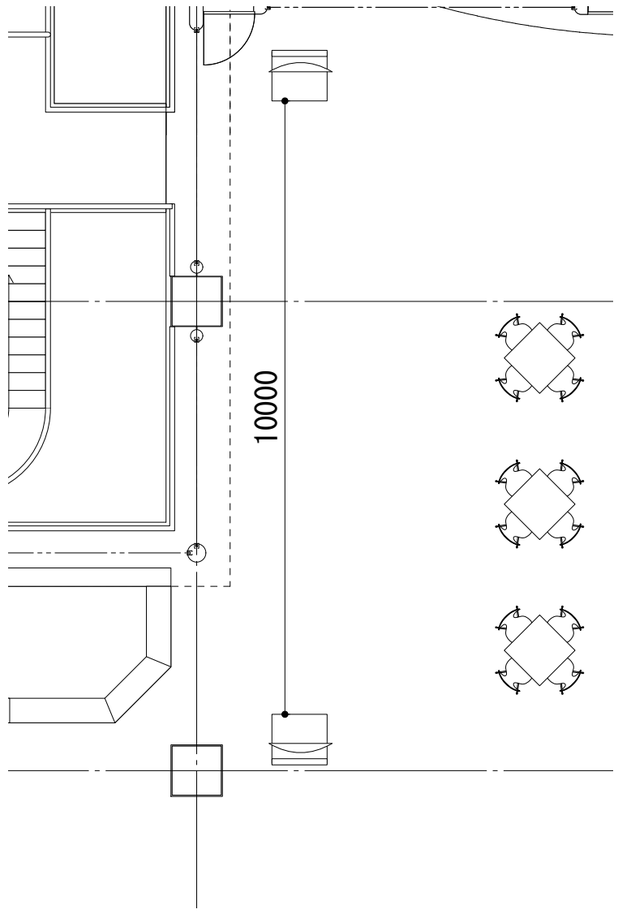

■平面図　S=1/100

B|NOMURA	鹿児島市立科学館展示リニューアル設計業務委託 実施設計図	承認	検印	設計	日付 2025.03	縮尺 S=1/20	名称 4F身の回りの科学　パラボラトーク 種別 造作図	図面番号 C-17

■タッチンミュージック

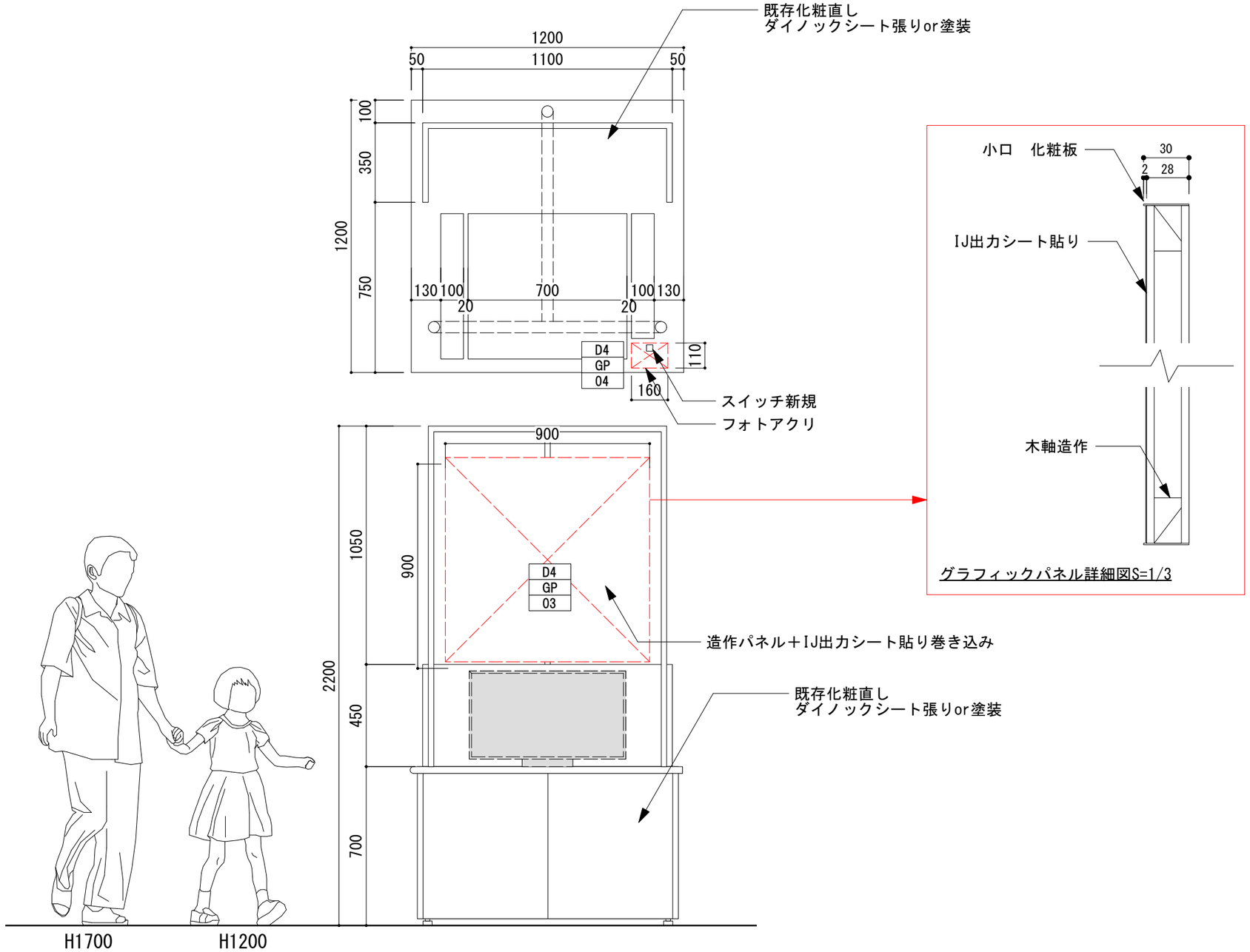

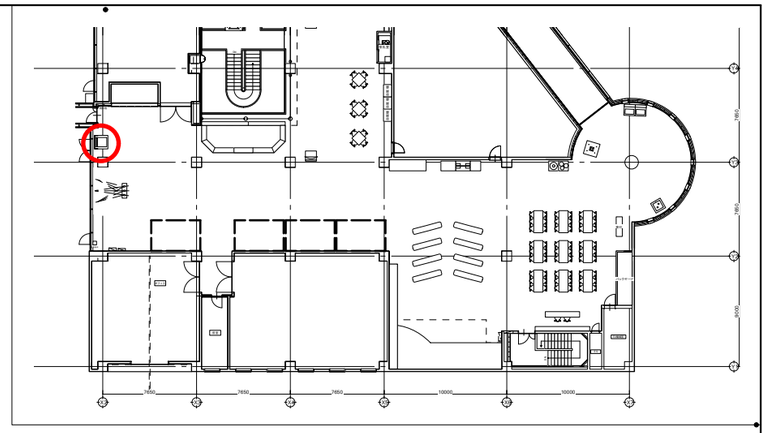

現状写真

NOMURA	鹿児島市立科学館展示リニューアル設計業務委託 実施設計図	承認	検印	設計	日付 2025.03	縮尺 S=1/20	名称 4F身の回りの科学　タッチンミュージック 種別 造作図	図面番号 C-18

■光の部屋　S=1/50

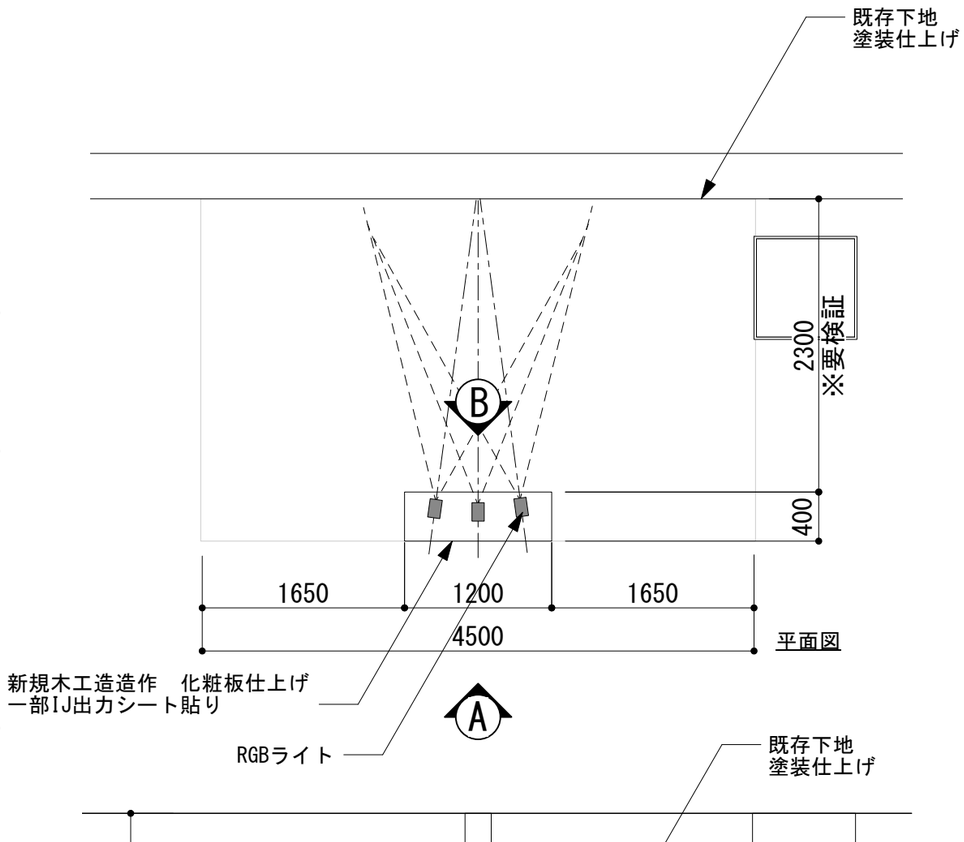

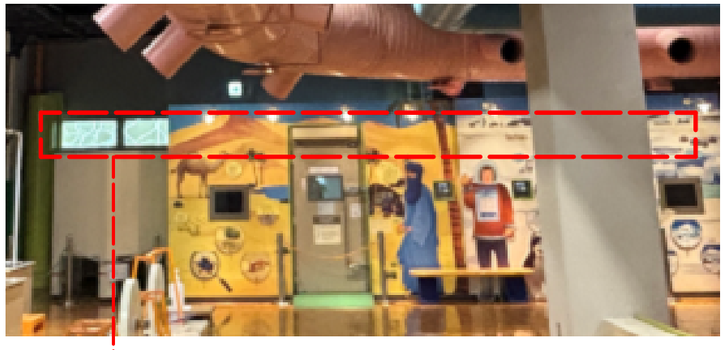

外光あり　遮光シート等要検討

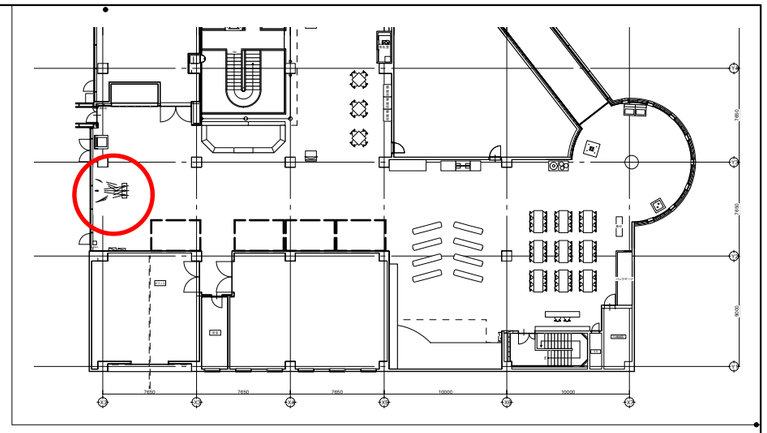

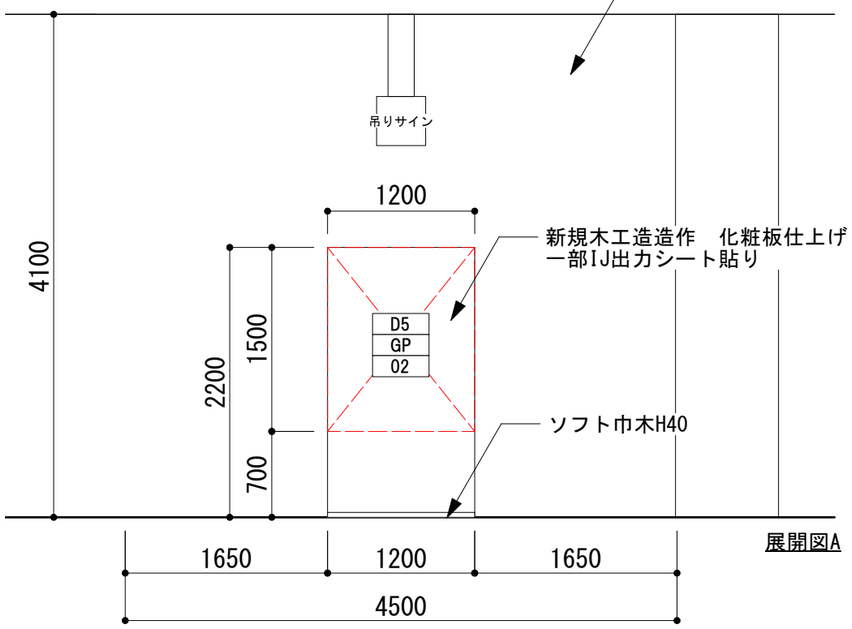

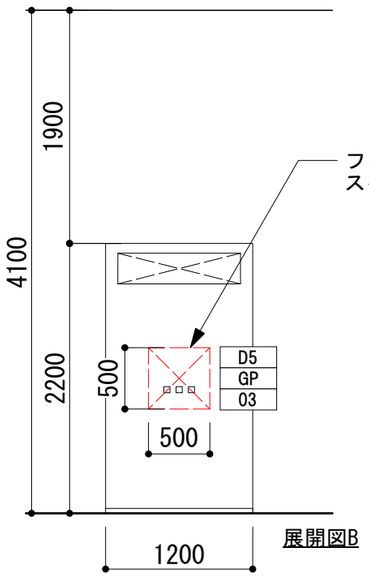

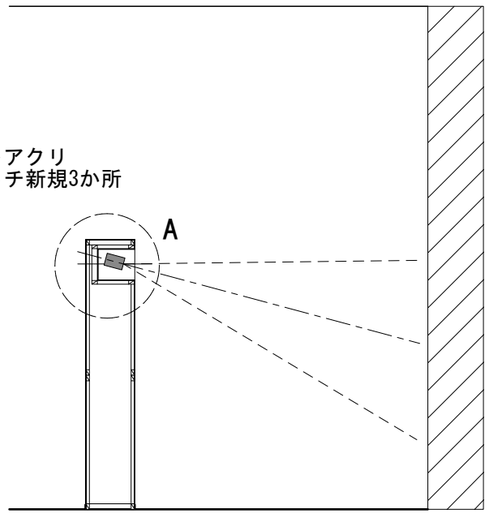

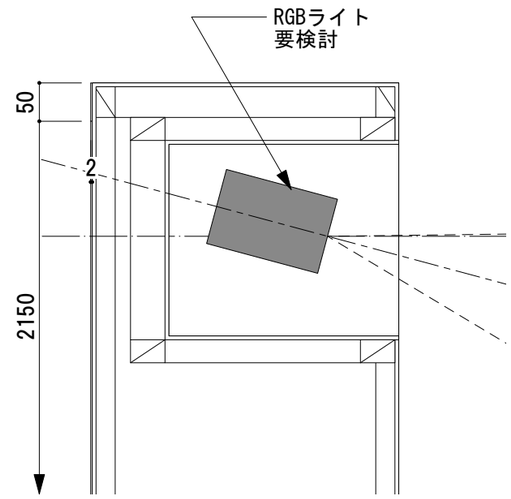

NOMURA	鹿児島市立科学館展示リニューアル設計業務委託	承認	検印	設計	日付	縮尺	名称	図面番号
	実施設計図				2025.03	S=1/50	4F身の回りの科学　光の部屋	C-19
							種別 造作図	

■記憶力チャレンジ

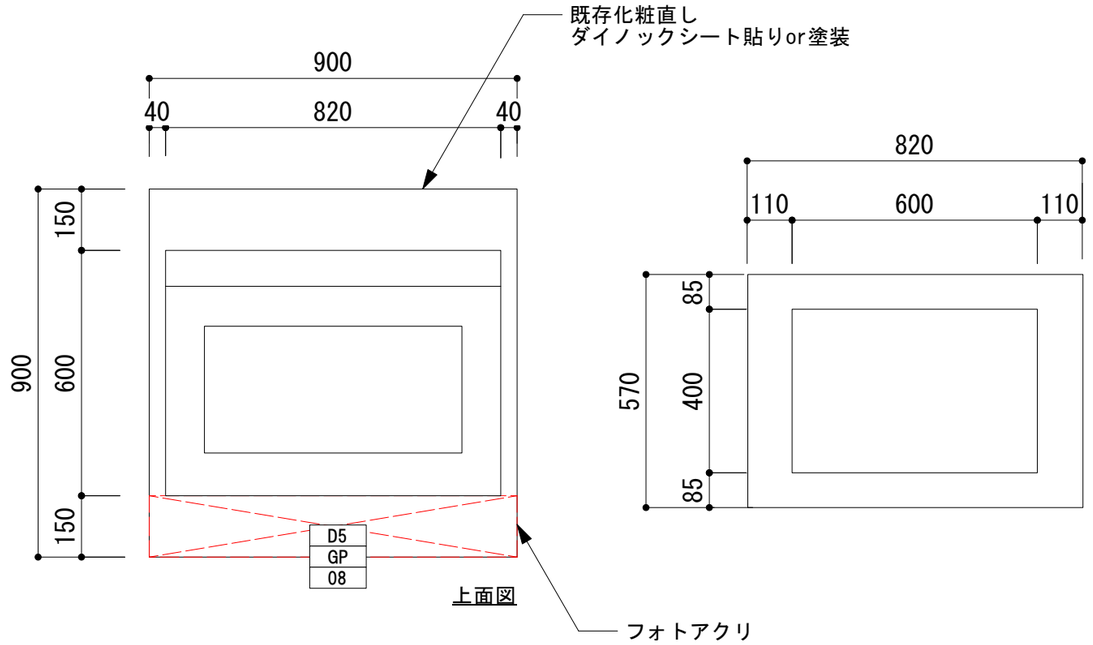

上面図

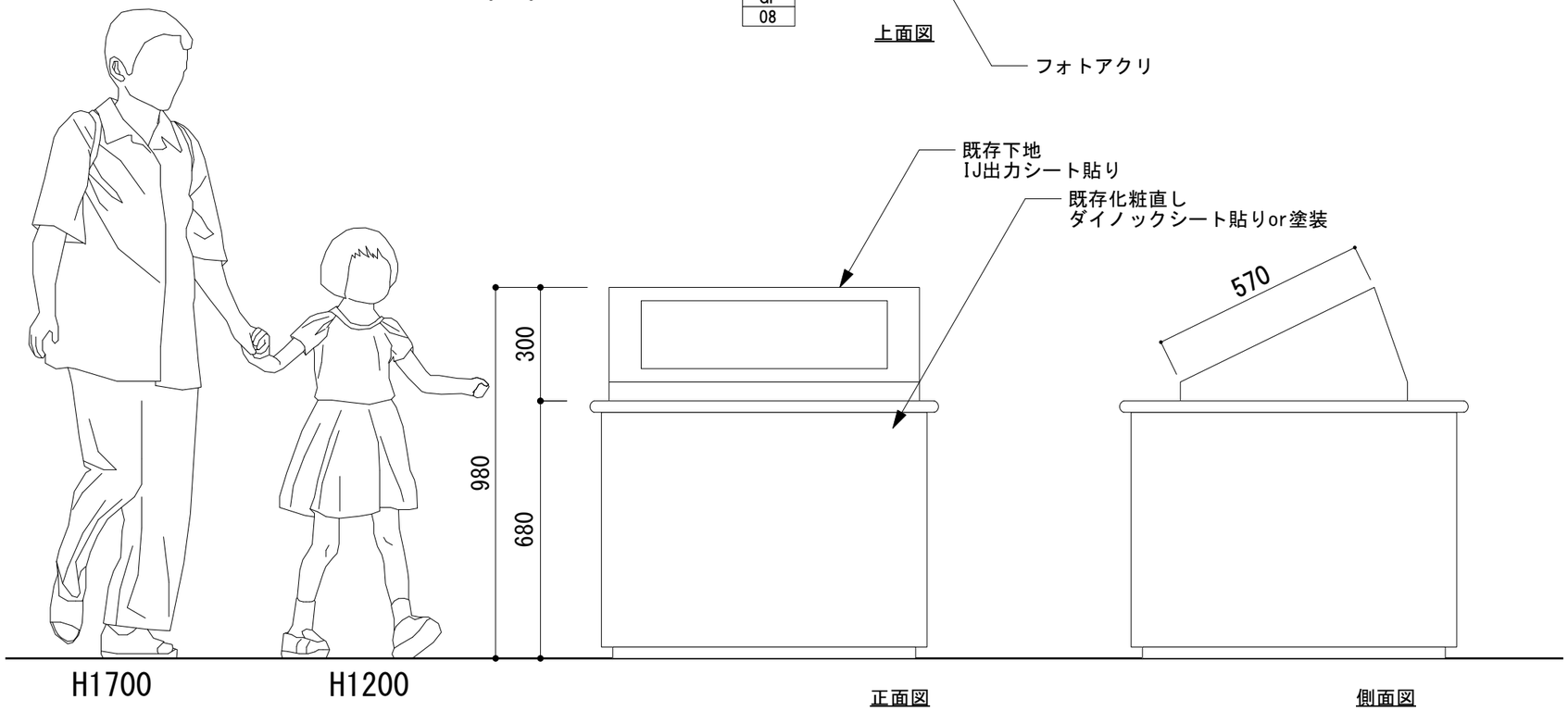

正面図

側面図

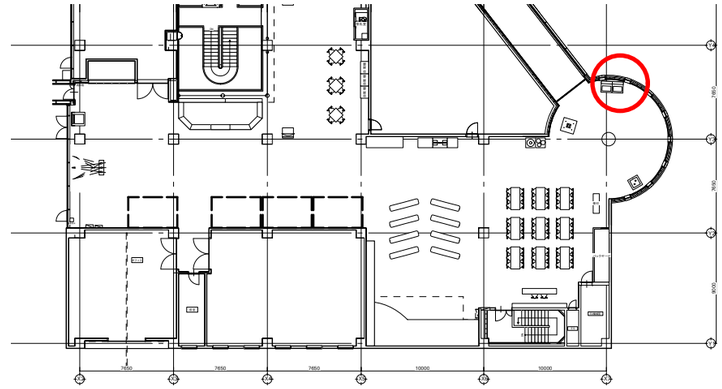

壁面活用イメージ

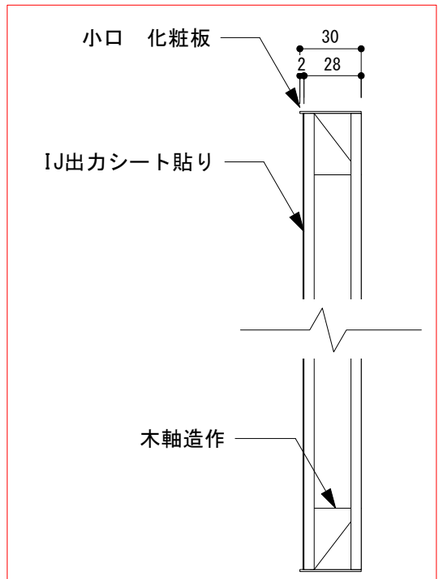

グラフィックパネル詳細図S=1/3

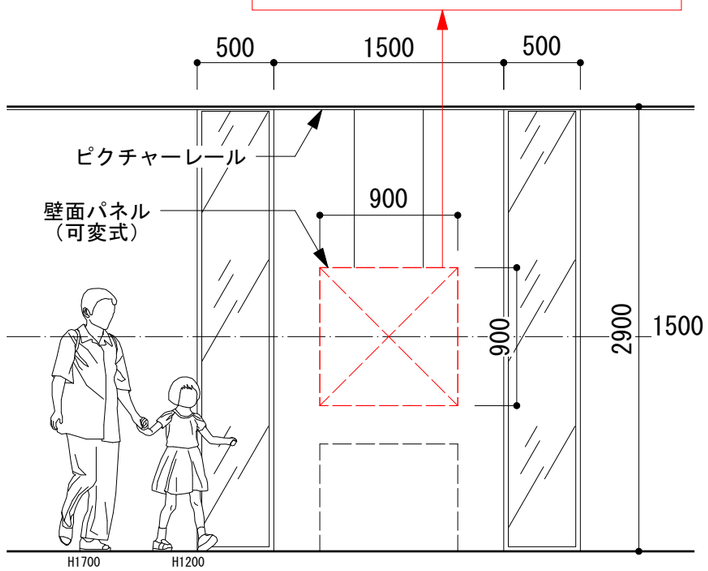

NOMURA	鹿児島市立科学館展示リニューアル設計業務委託 実施設計図	承認	検印	設計	日付 2025.03	縮尺 S=1/15	名称 4F身の回りの科学　記憶力チャレンジ 種別 造作図	図面番号 C-20

■動体視力チャレンジ

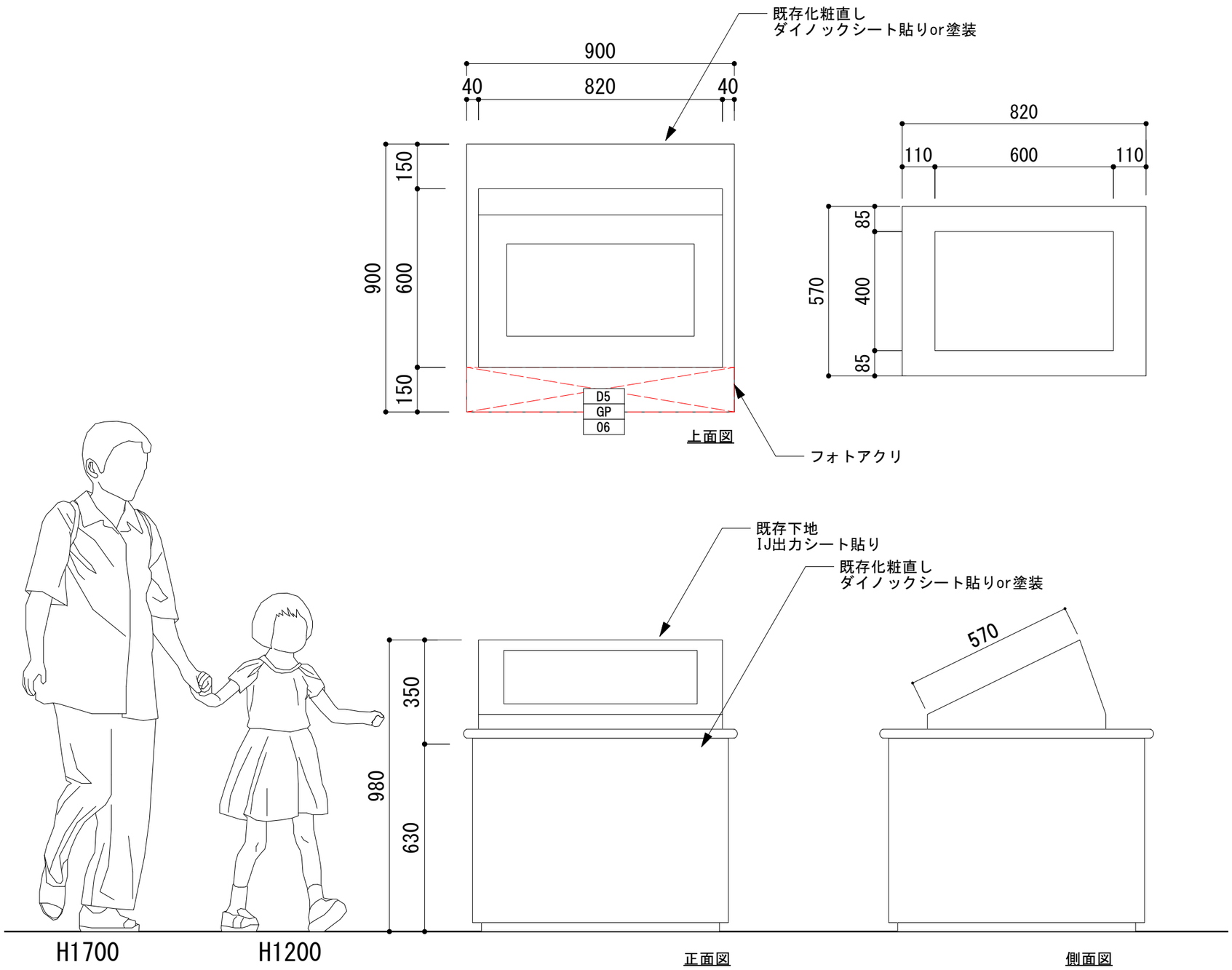

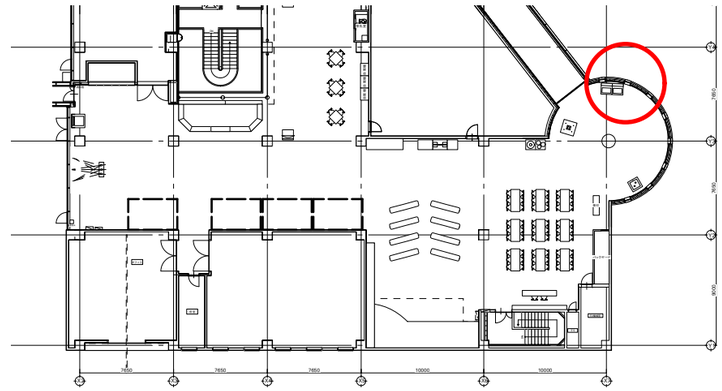

壁面活用イメージ

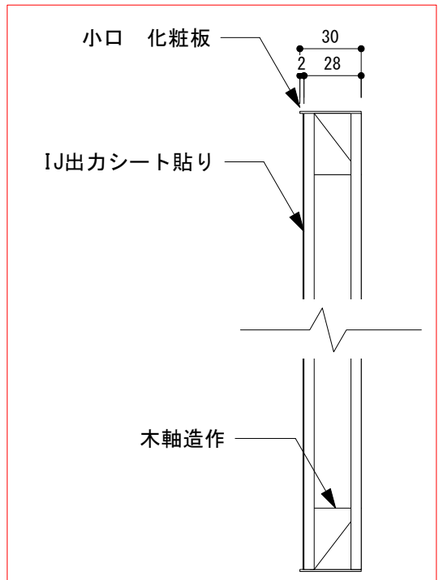

グラフィックパネル詳細図S=1/3

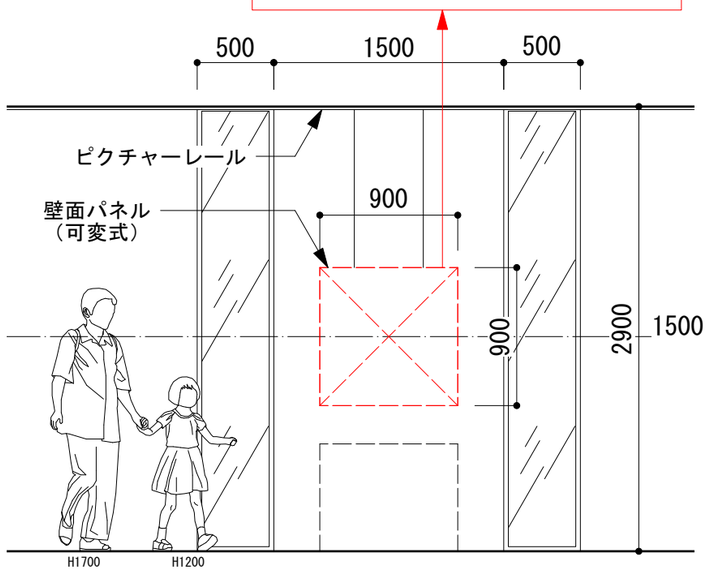

NOMURA	鹿児島市立科学館展示リニューアル設計業務委託 実施設計図	承認	検印	設計	日付 2025.03	縮尺 S=1/15	名称 4F身の回りの科学　動体視力チャレンジ 種別 造作図	図面番号 C-21

■不思議な絵

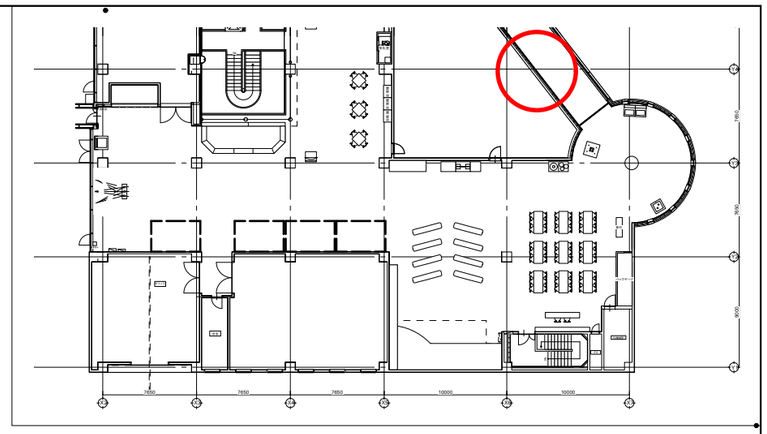

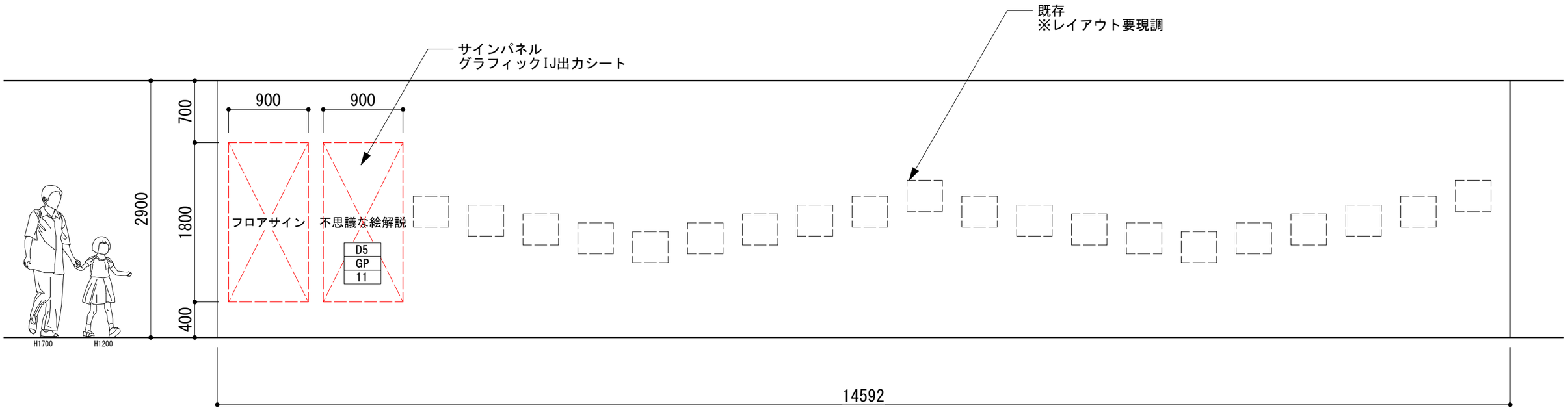

立面図

NOMURA	鹿児島市立科学館展示リニューアル設計業務委託 実施設計図	承認	検印	設計	日付 2025.03	縮尺 S=1/45	名称 4F身の回りの科学　不思議な絵 種別 造作図	図面番号 C-22

■歯車と滑車

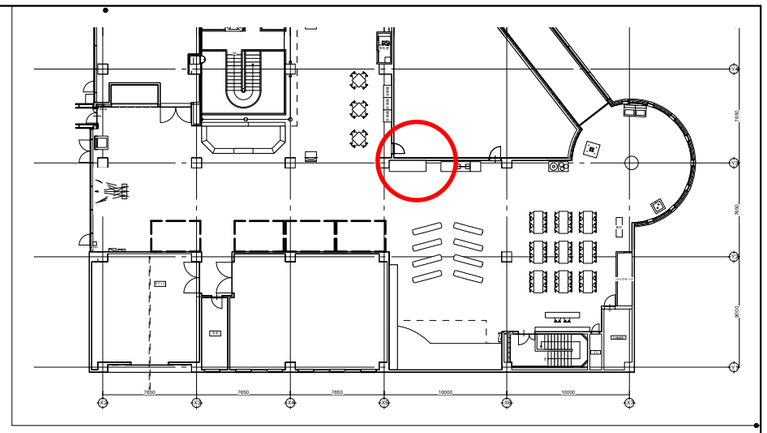

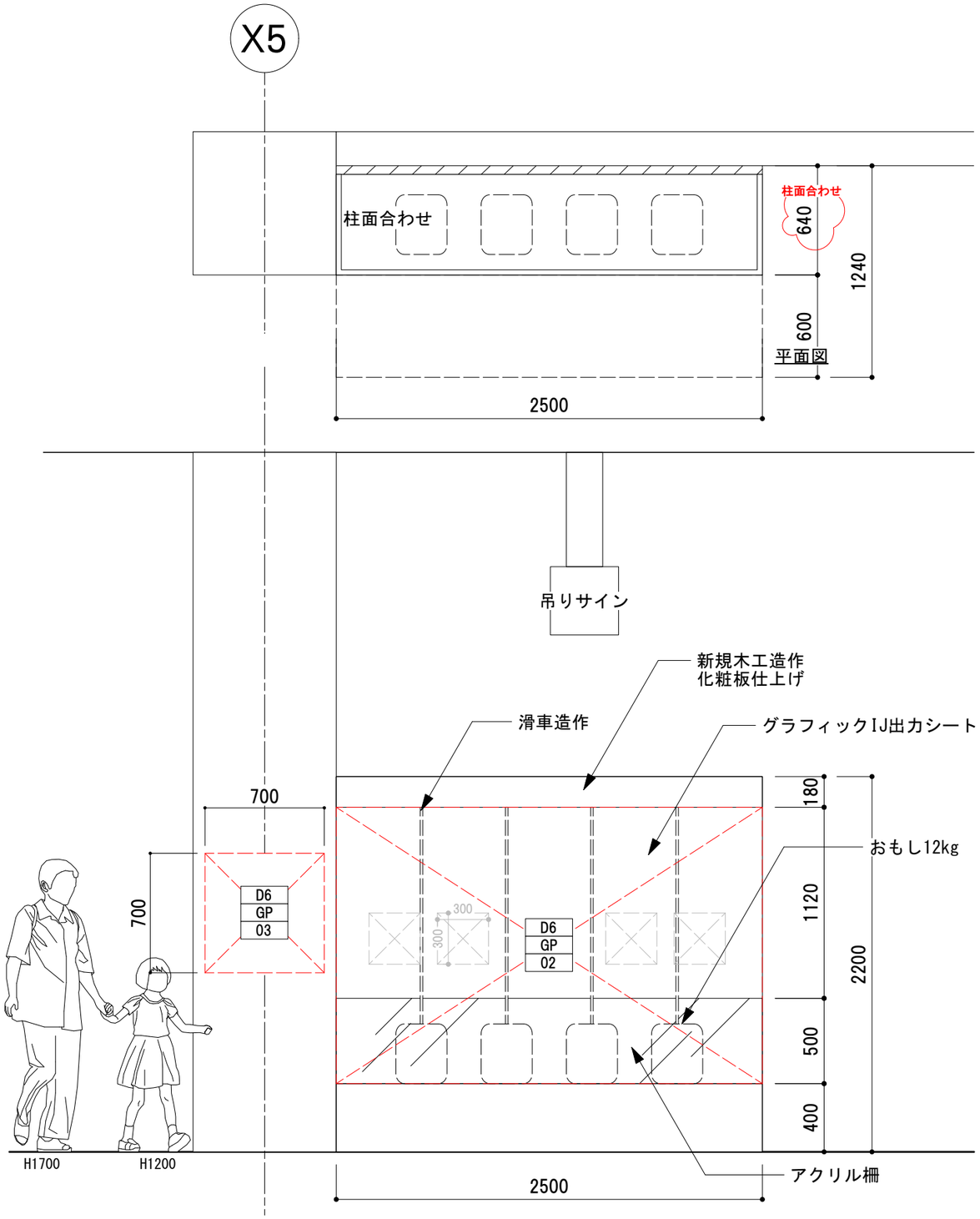

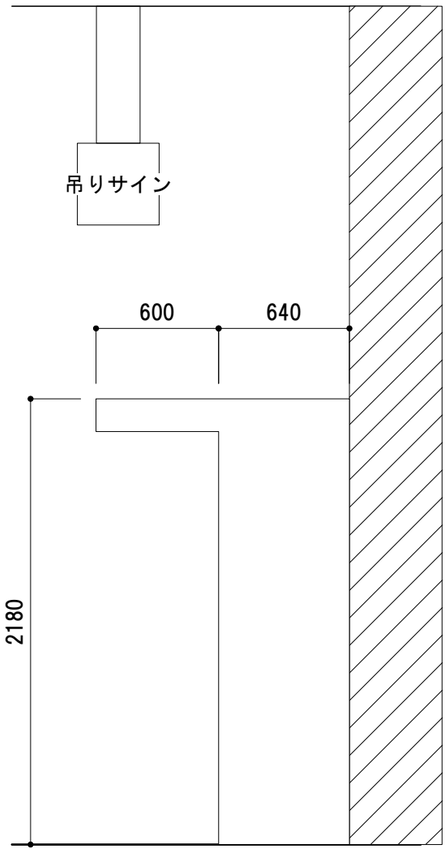

B|NOMURA	鹿児島市立科学館展示リニューアル設計業務委託 実施設計図	承認	検印	設計	日付 2025.03	縮尺 S=1/30	名称 4F身の回りの科学　歯車と滑車 種別 造作図	図面番号 C-23

■ニュートンの振り子/カオス振り子

※既存展示については協議の上、補修又は再製作の事

撤去する展示の什器の再活用を想定

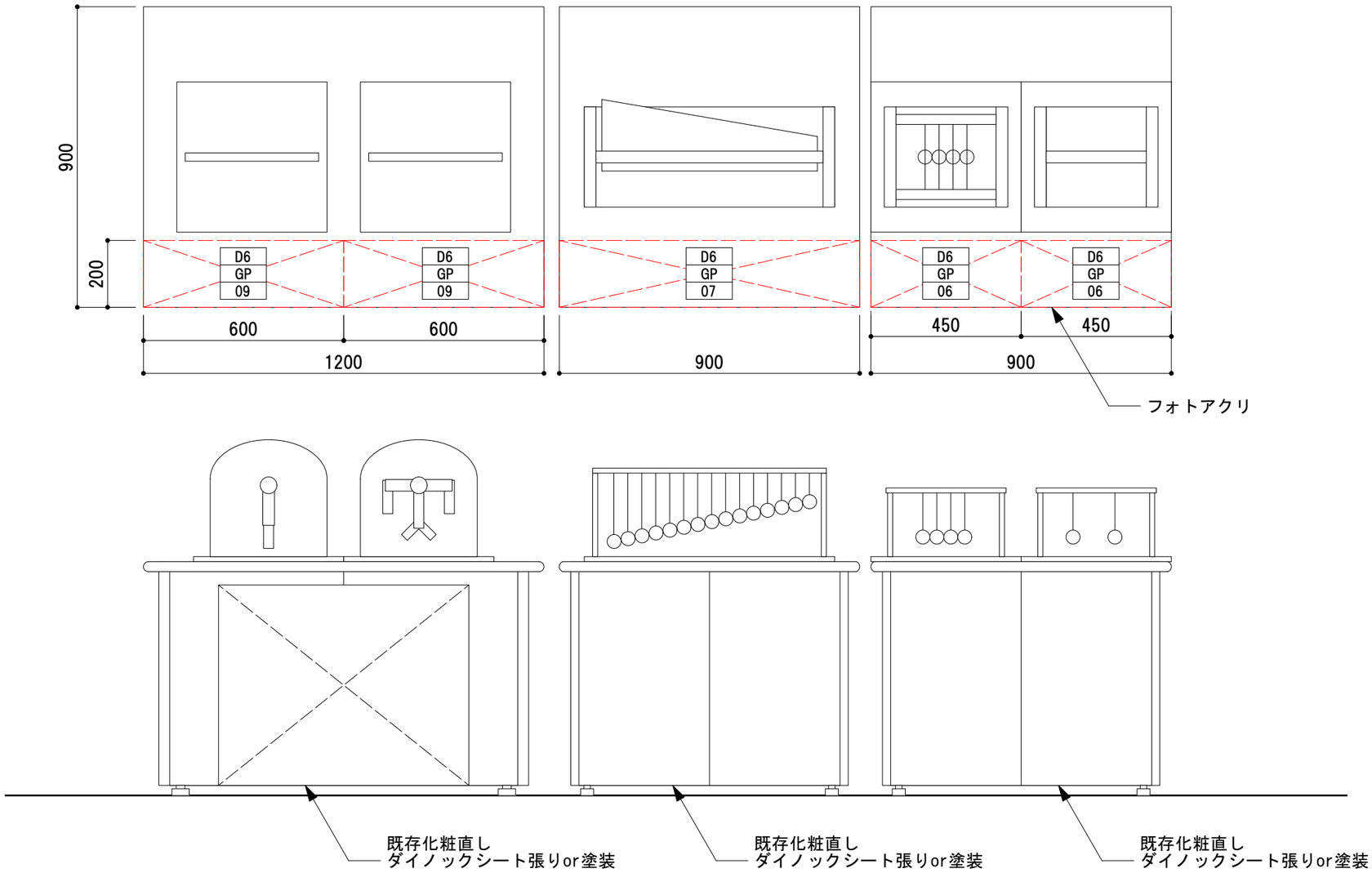

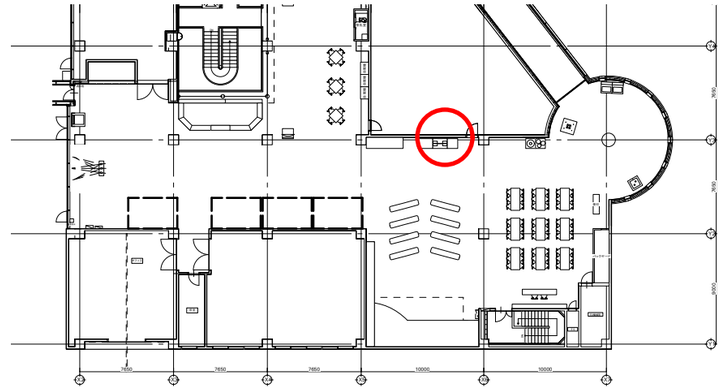

壁面活用イメージ

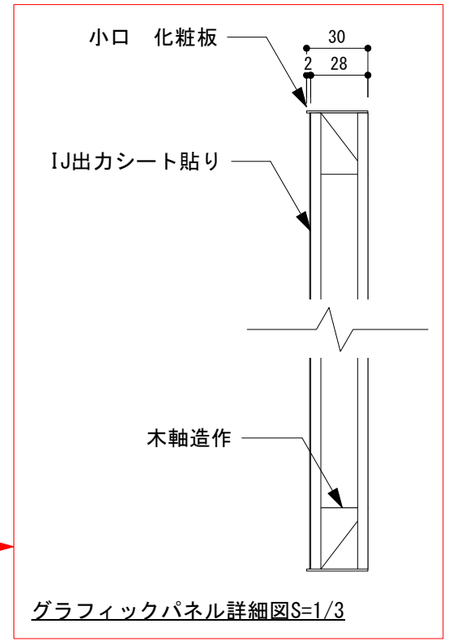

グラフィックパネル詳細図S=1/3

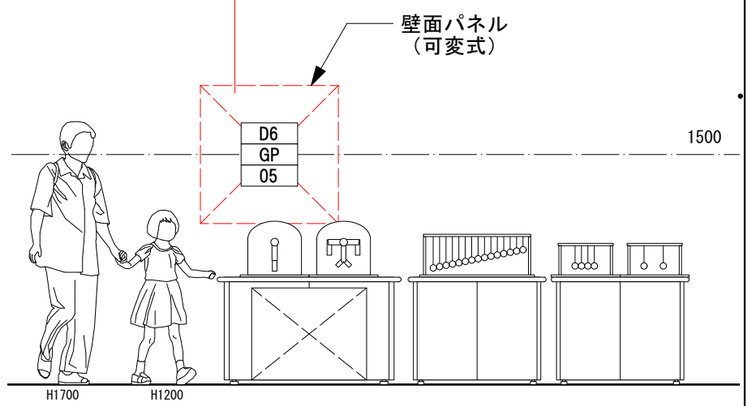

NOMURA	鹿児島市立科学館展示リニューアル設計業務委託 実施設計図	承認	検印	設計	日付 2025.03	縮尺 S=1/15	名称 4F身の回りの科学　ニュートンの振り子/カオス振り子 種別 造作図	図面番号 C-24

■浮かぶボール

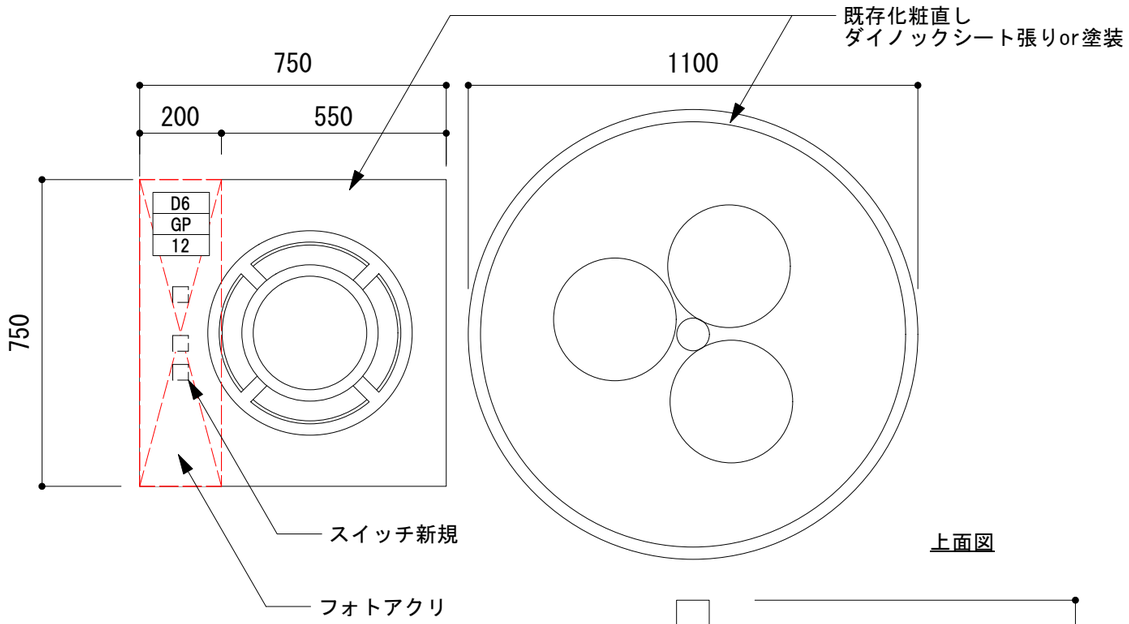

上面図

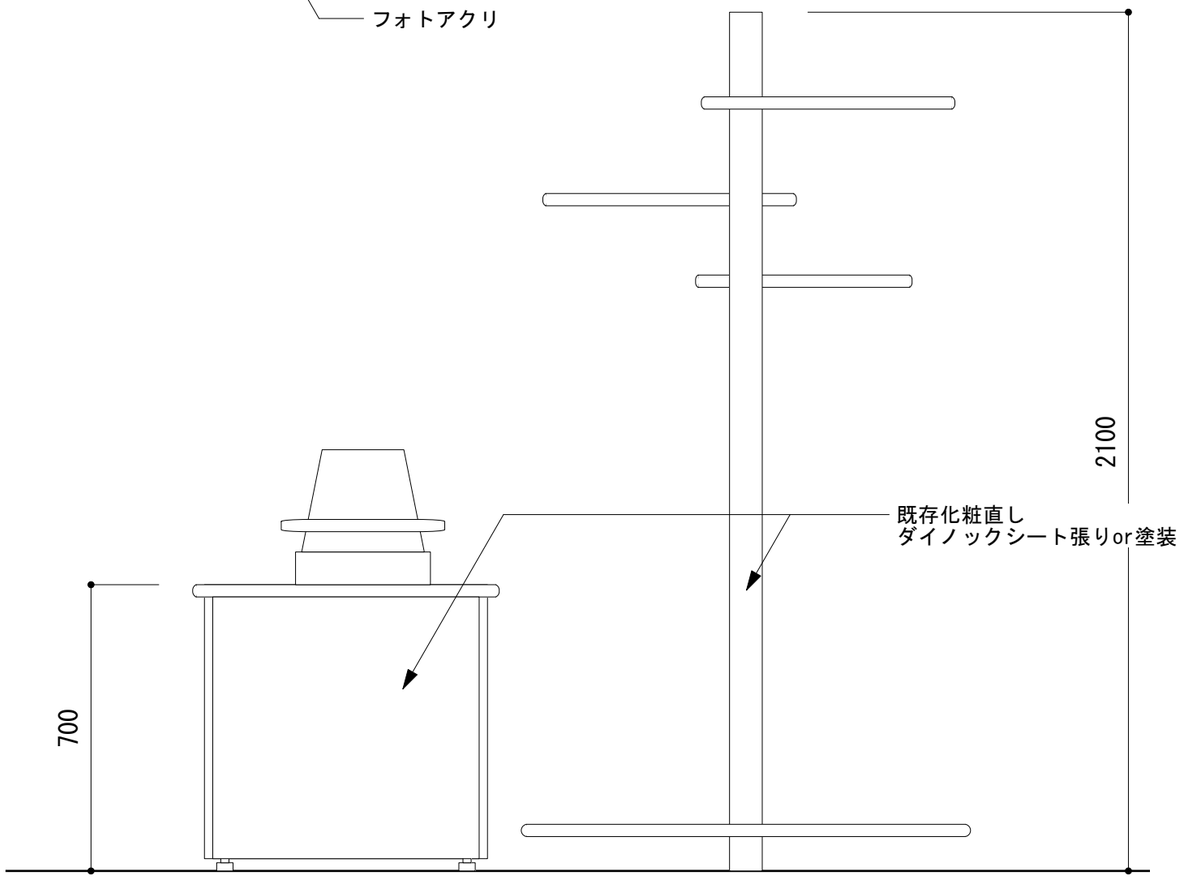

側面図

現状写真

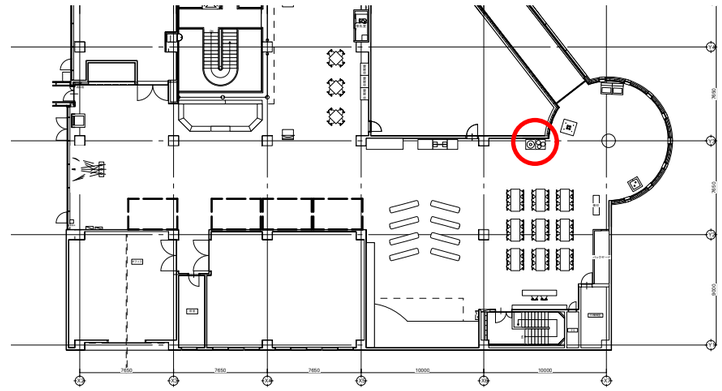

壁面活用イメージ

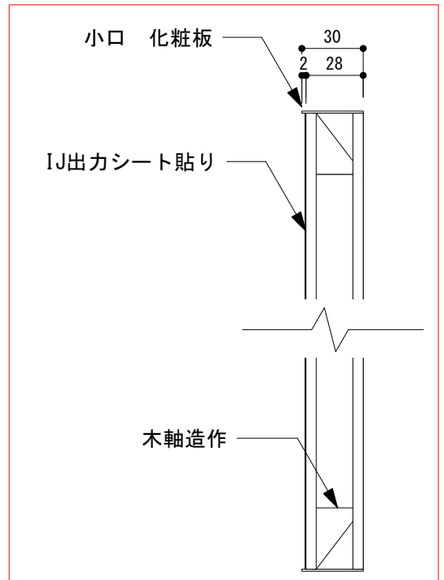

グラフィックパネル詳細図S=1/3

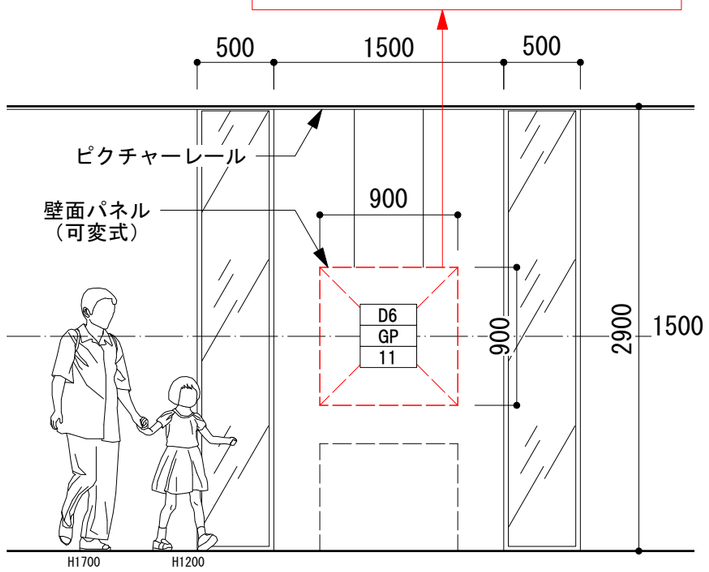

NOMURA	鹿児島市立科学館展示リニューアル設計業務委託 実施設計図	承認	検印	設計	日付 2025.03	縮尺 S=1/15	名称 4F身の回りの科学　浮かぶボール 種別 造作図	図面番号 C-25

■三次元イライラ棒

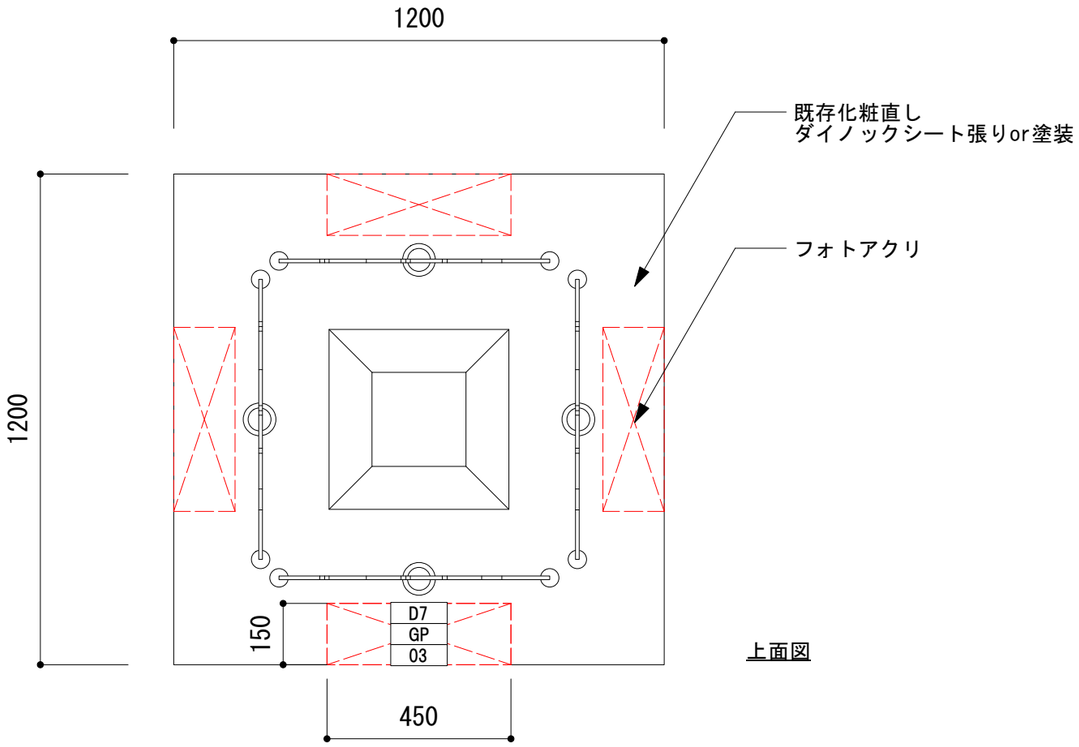

上面図

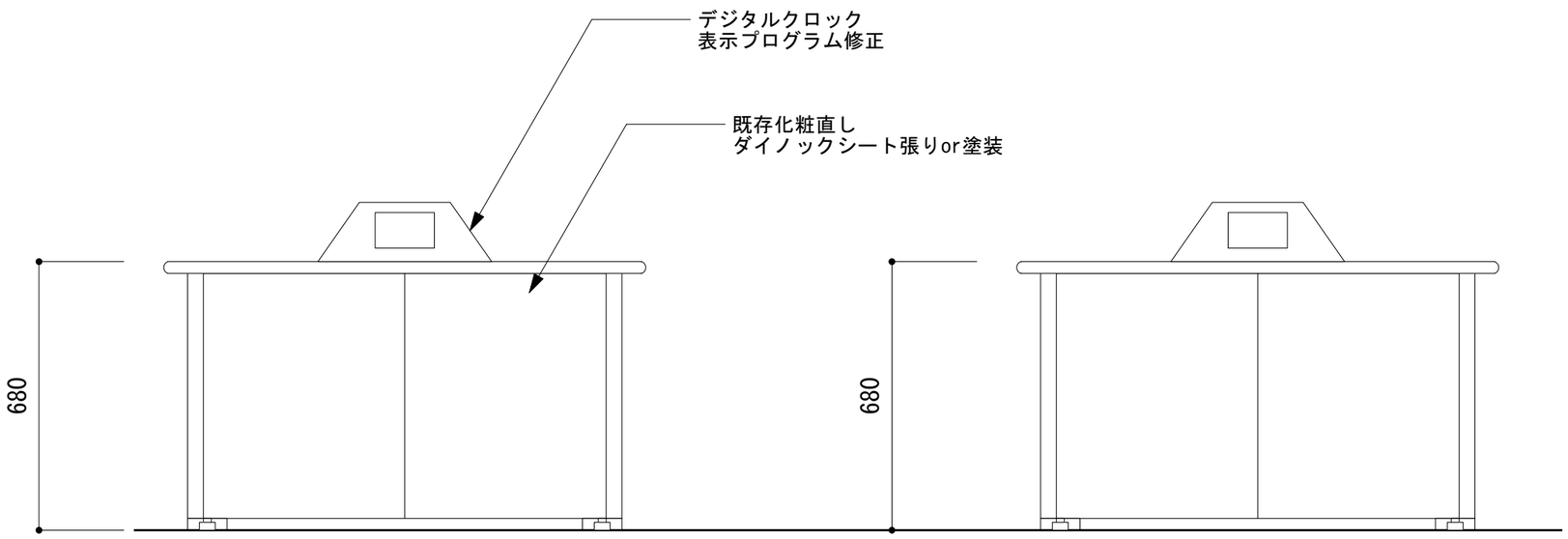

正面図　　側面図

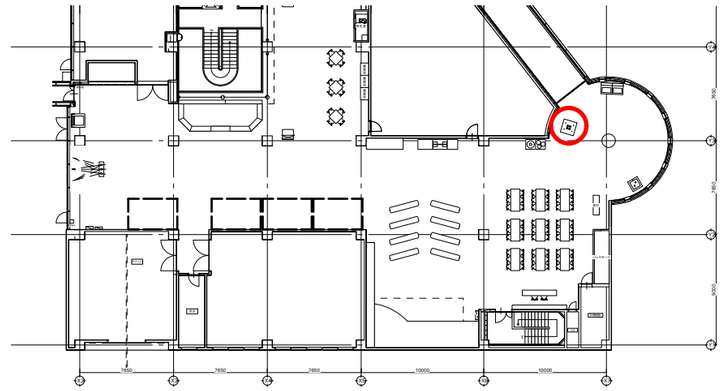

壁面活用イメージ

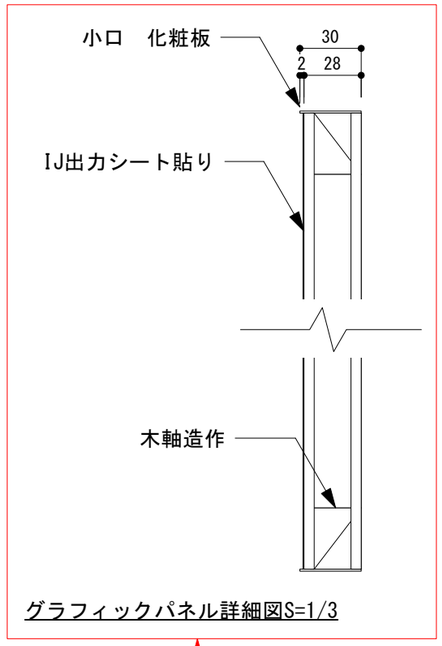

グラフィックパネル詳細図S=1/3

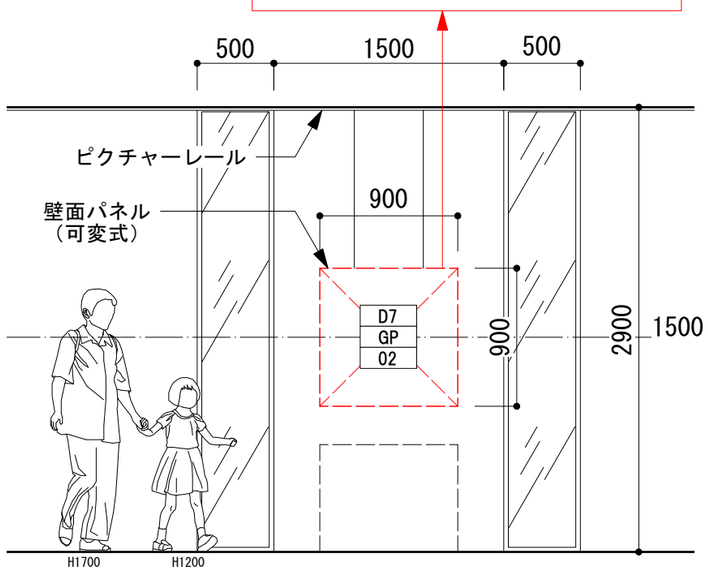

NOMURA	鹿児島市立科学館展示リニューアル設計業務委託 実施設計図	承認	検印	設計	日付 2025.03	縮尺 S=1/15	名称 4F身の回りの科学　三次元イライラ棒 種別 造作図	図面番号 C-26

■磁石をつけてみよう

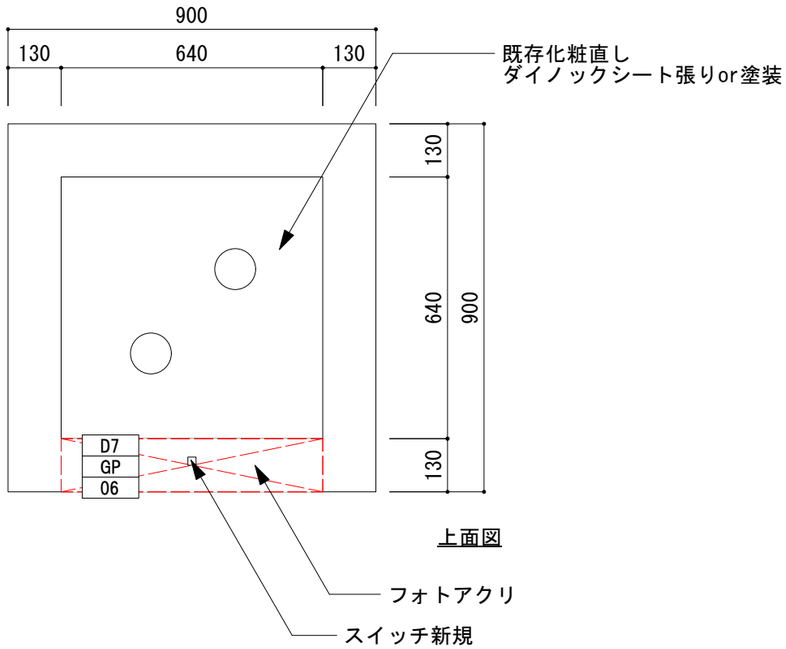

上面図

現状写真

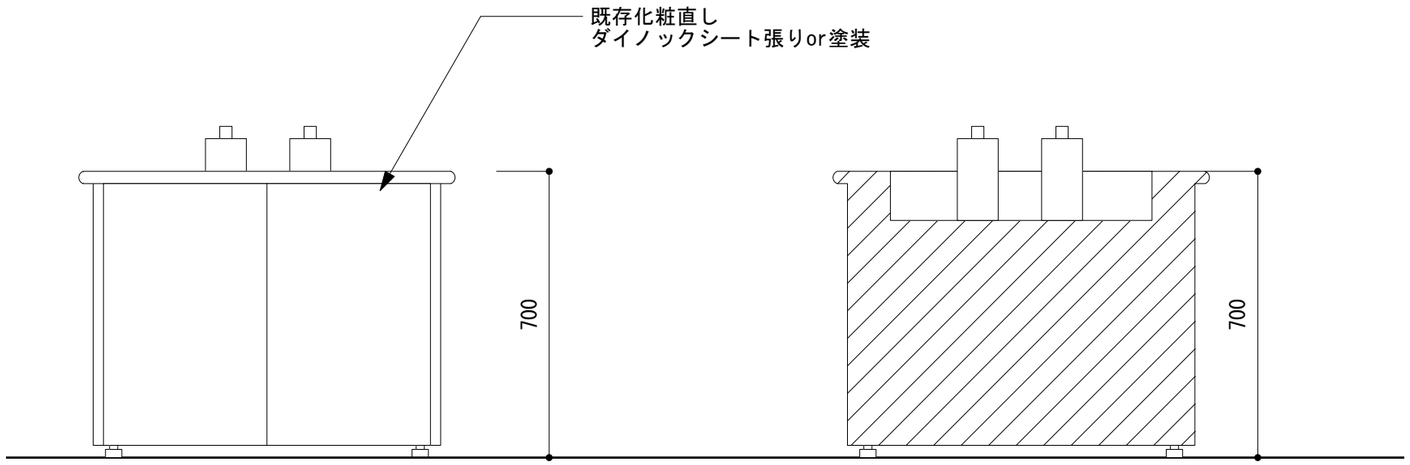

正面図　　側面図

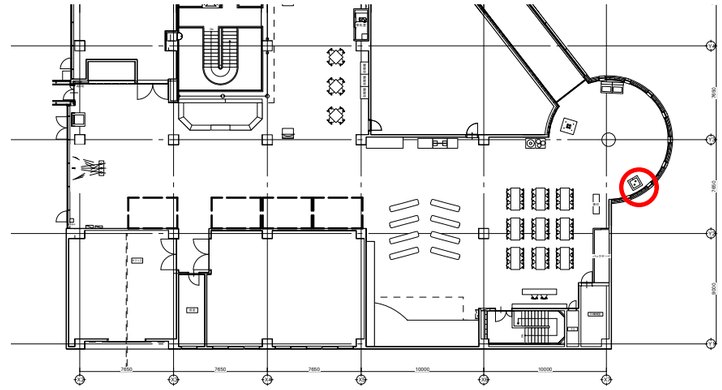

壁面活用イメージ

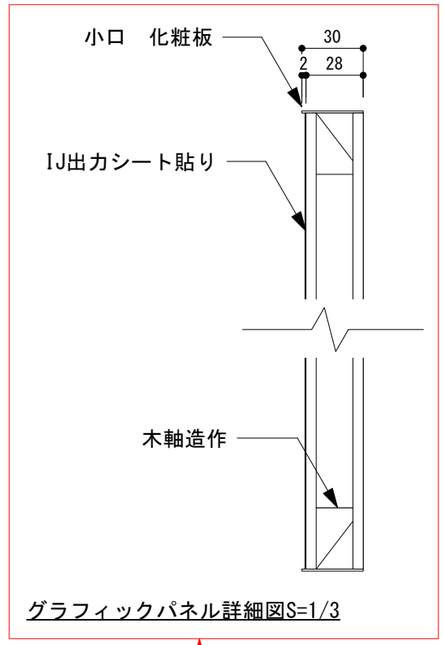

グラフィックパネル詳細図S=1/3

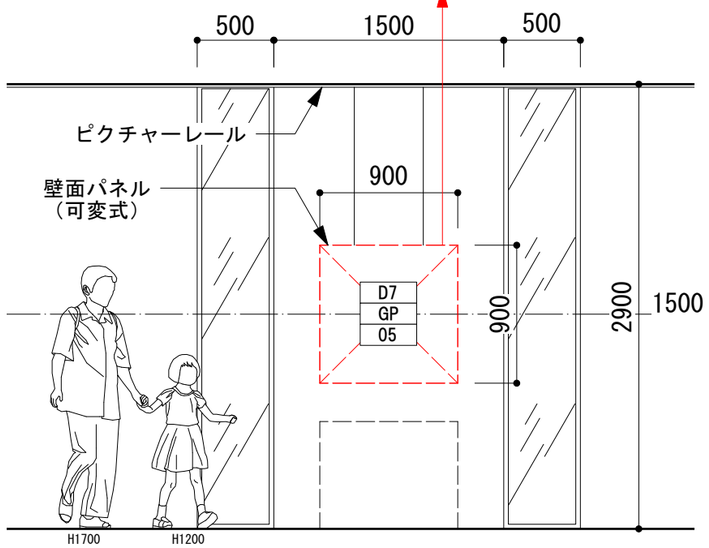

NOMURA	鹿児島市立科学館展示リニューアル設計業務委託 実施設計図	承認	検印	設計	日付 2025.03	縮尺 S=1/15	名称 4F身の回りの科学　磁石をつけてみよう 種別 造作図	図面番号 C-27

■4F宇宙 吊りサイン S=1/20

製作数：13個

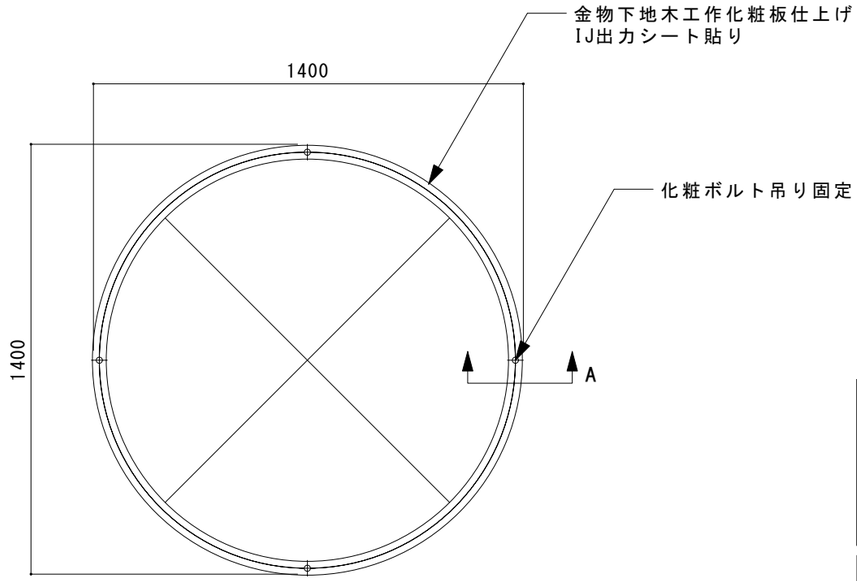

平面図

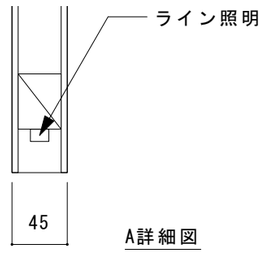

A詳細図

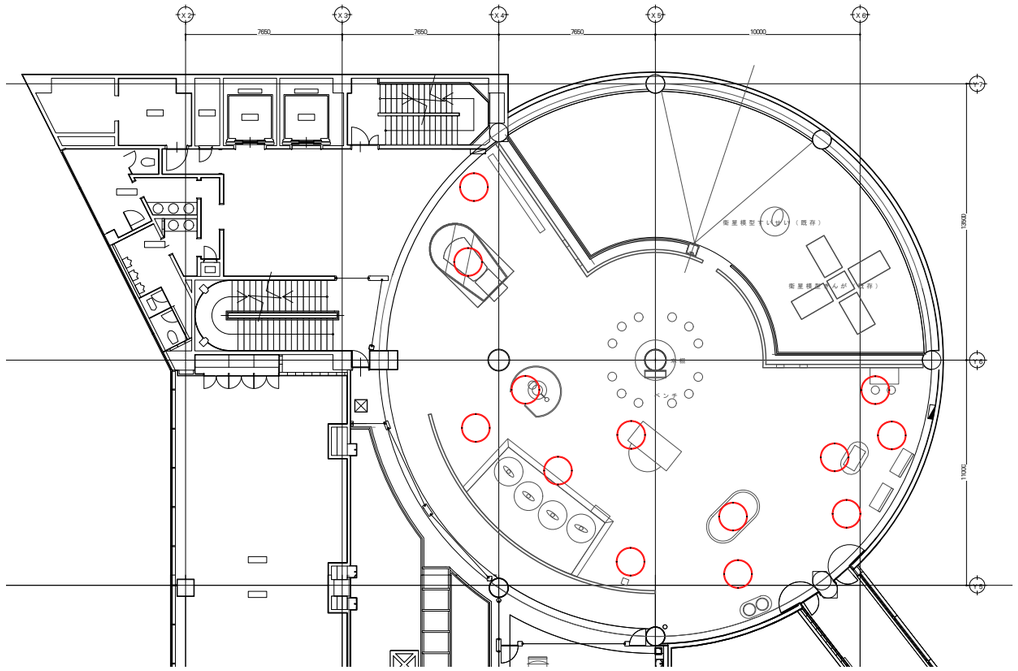

全体平面図

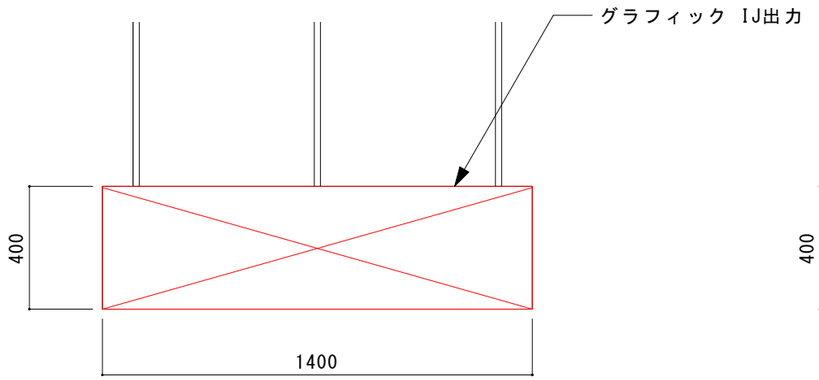

正面図

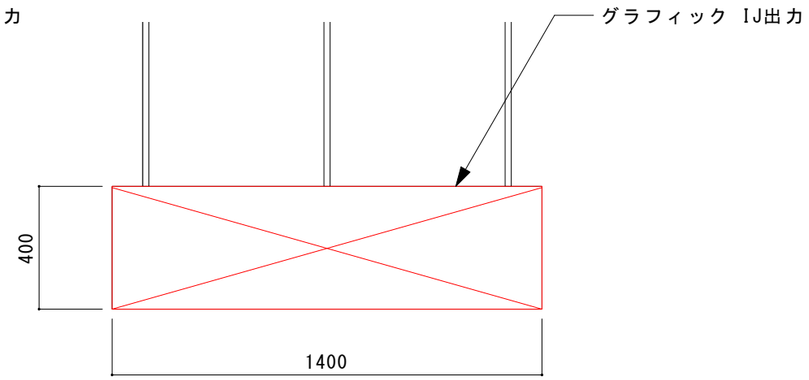

側面図

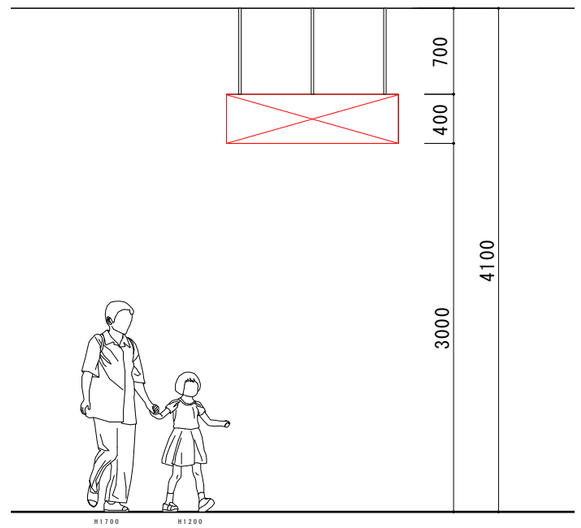

高さイメージ

B|NOMURA	鹿児島市立科学館展示リニューアル設計業務委託 実施設計図	承認	検印	設計	日付 2025.03	縮尺 S=1/50	名称 サイン　吊りサイン-1 種別 造作図	図面番号 C-28

■4Fくらし　吊りサイン S=1/20

製作数：12個

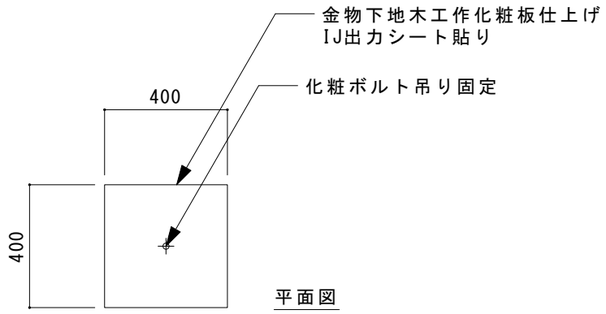

平面図

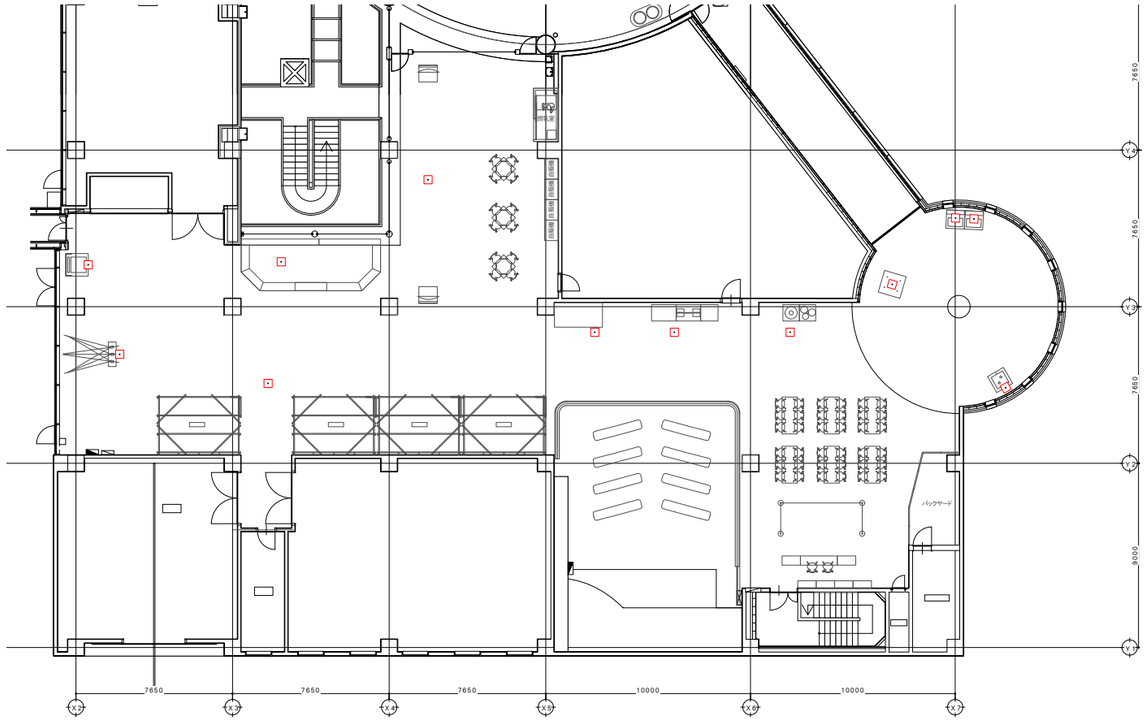

全体平面図

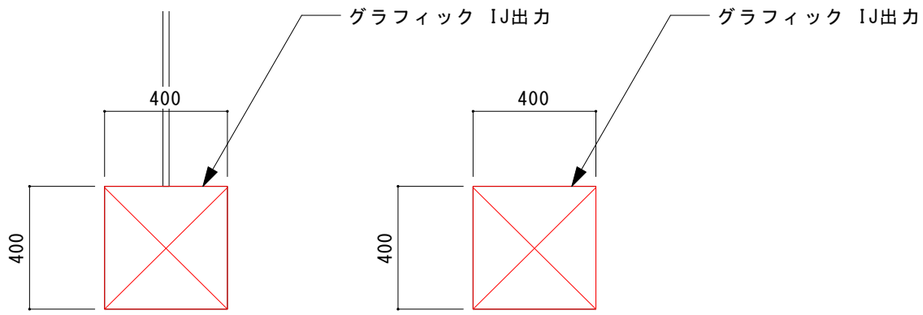

正面図　　側面図

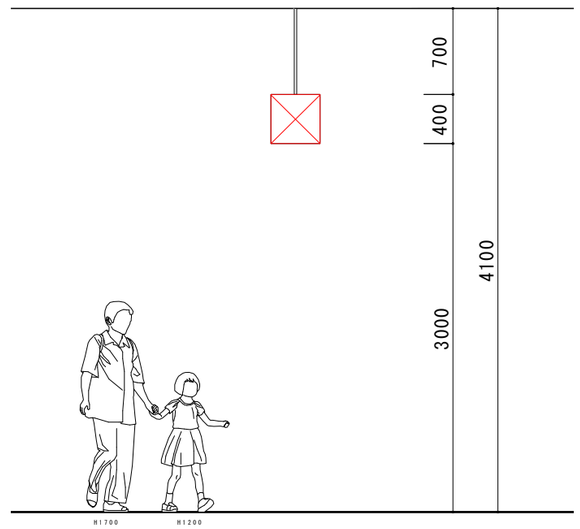

高さイメージ

NOMURA	鹿児島市立科学館展示リニューアル設計業務委託 実施設計図	承認	検印	設計	日付 2025.03	縮尺 S=1/50	名称 サイン　吊りサイン-2 種別 造作図	図面番号 C-29

■企業展示ブース造作

※ブース造作の詳細計画及び並び等施工時に各企業と協議のこと
※「企業ロゴ」「企業概要」「ブース造作」「展示什器」製作　その他展示物、解説パネル等は御支給

No	企業等名	展示場所（案）
1	住友金属鉱山株式会社	ブース①
2	日本ガス株式会社	ブース②
3	鹿児島ハイブリッドロケット研究会 鹿児島大学　理学部（片野田先生） NPO法人　鹿児島人工衛星開発協会	ブース③
4	一般社団法人鹿児島県 情報サービス産業協会（KISA）	ブース④
5	株式会社東郷	4F宇宙フロア ロケットヒストリー ウォール付近に展示
6	株式会社リリー	4F宇宙フロア コミュニケーション ラウンジに展示
7	インターマン株式会社	4F身の回りの科学フロア 光の科学付近に展示

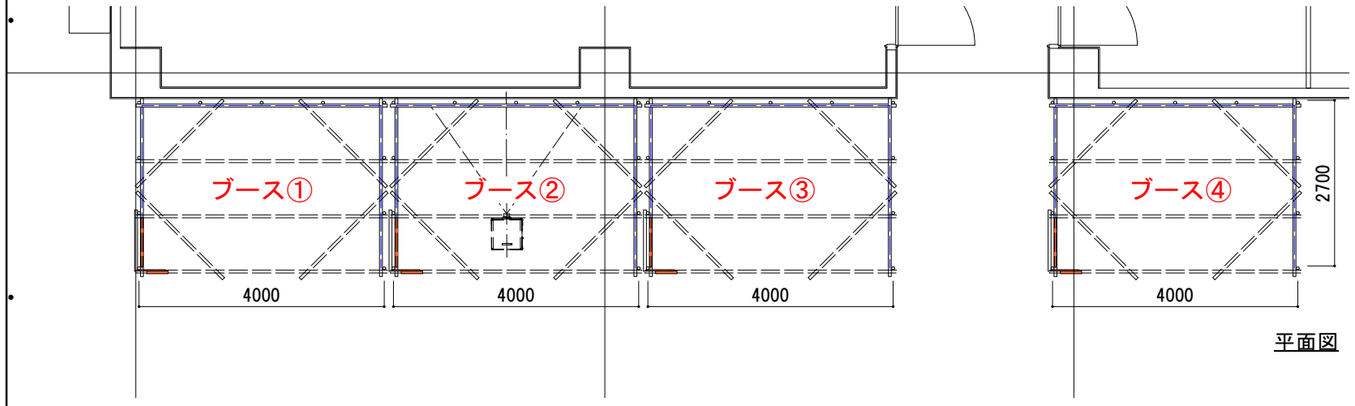

平面図

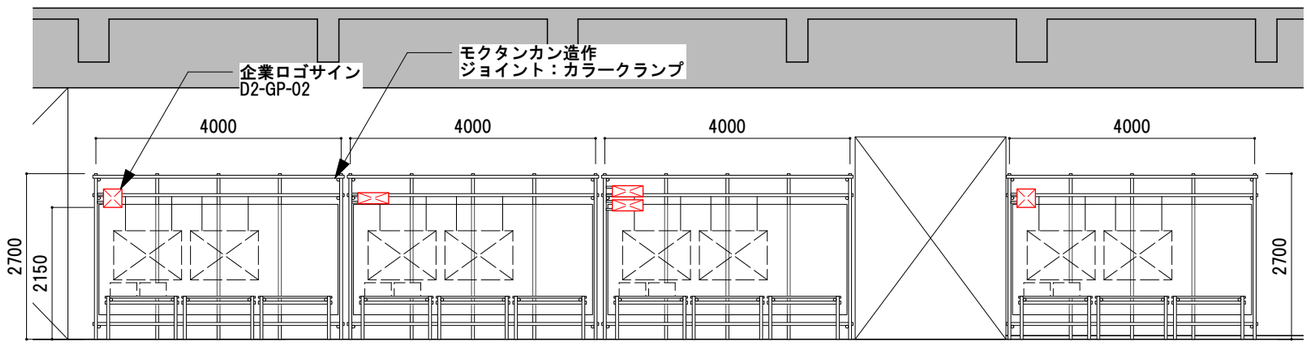

展開図

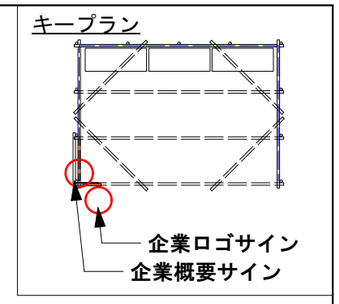

企業ロゴサインフォーマット

■Aパターン
（ロゴマークメインのサイン等）

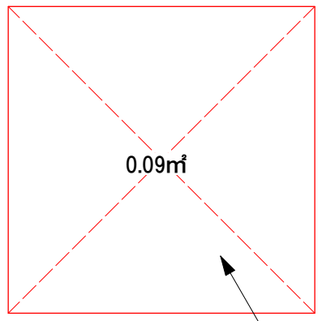

■Bパターン
（横組みロゴサイン等）

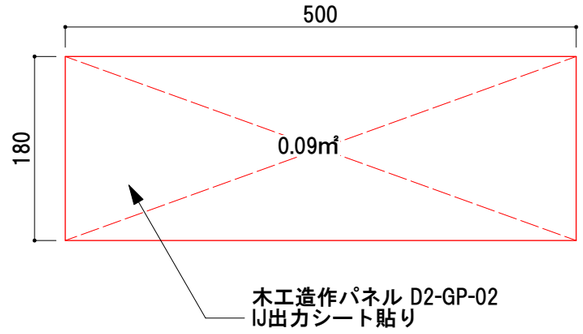

木工造作パネル D2-GP-02
IJ出力シート貼り

企業概要サインフォーマット

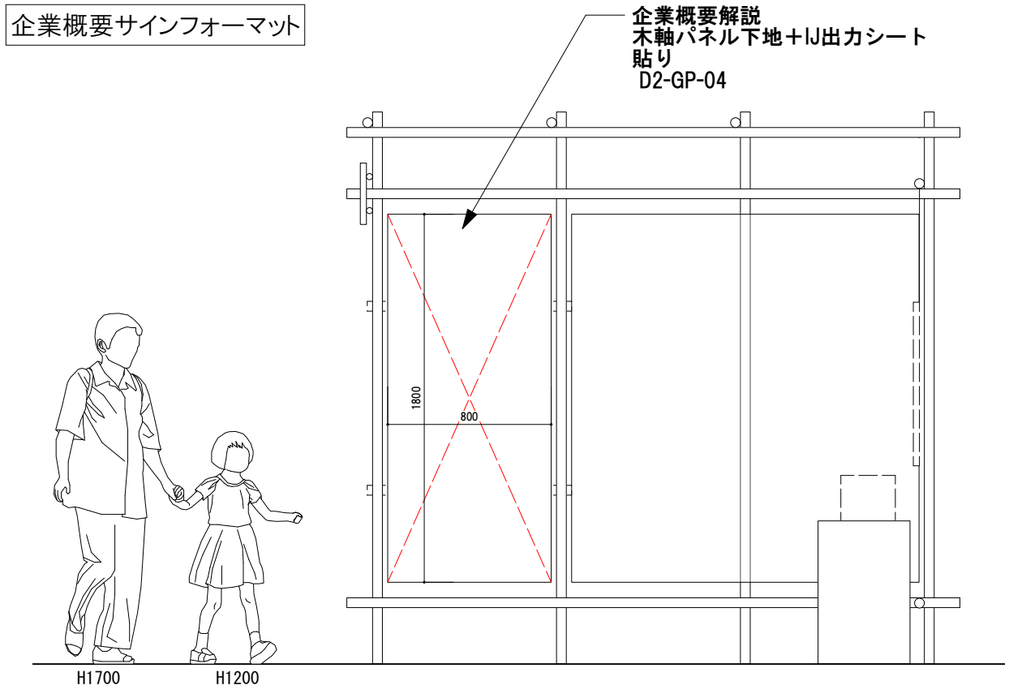

NOMURA	鹿児島市立科学館展示リニューアル設計業務委託 実施設計図	承認	検印	設計	日付 2025.03	縮尺 S=1/6 S=1/40	名称 企業展示-1 種別 造作図	図面番号 C-30

■企業展示ブース造作

※ブース造作の詳細計画及び並び等施工時に各企業と協議のこと
※「企業ロゴ」「企業概要」「ブース造作」「展示什器」製作　その他展示物、解説パネル等は御支給

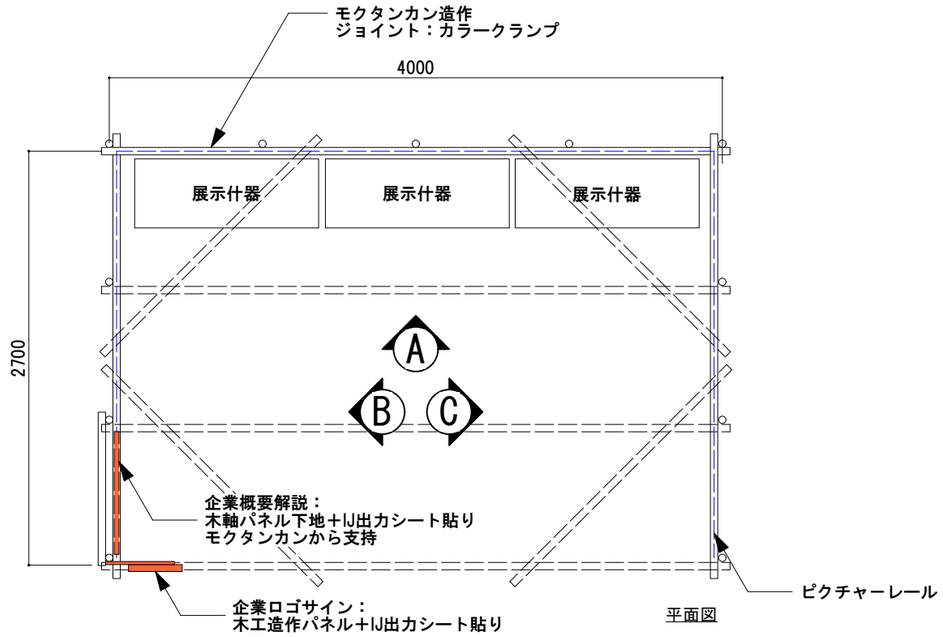

平面図

■企業展示ブース　展示台造作

各ブース毎に3台　製作数計12台

※ブース造作の詳細計画及び並び等施工時に各企業と協議のこと

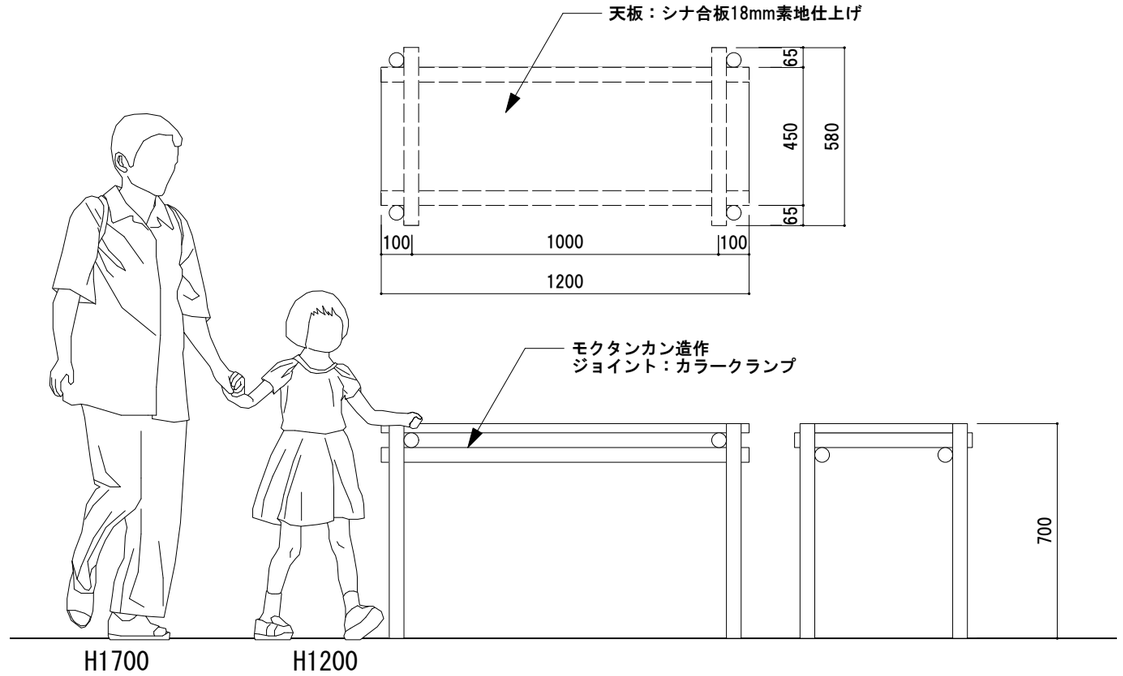

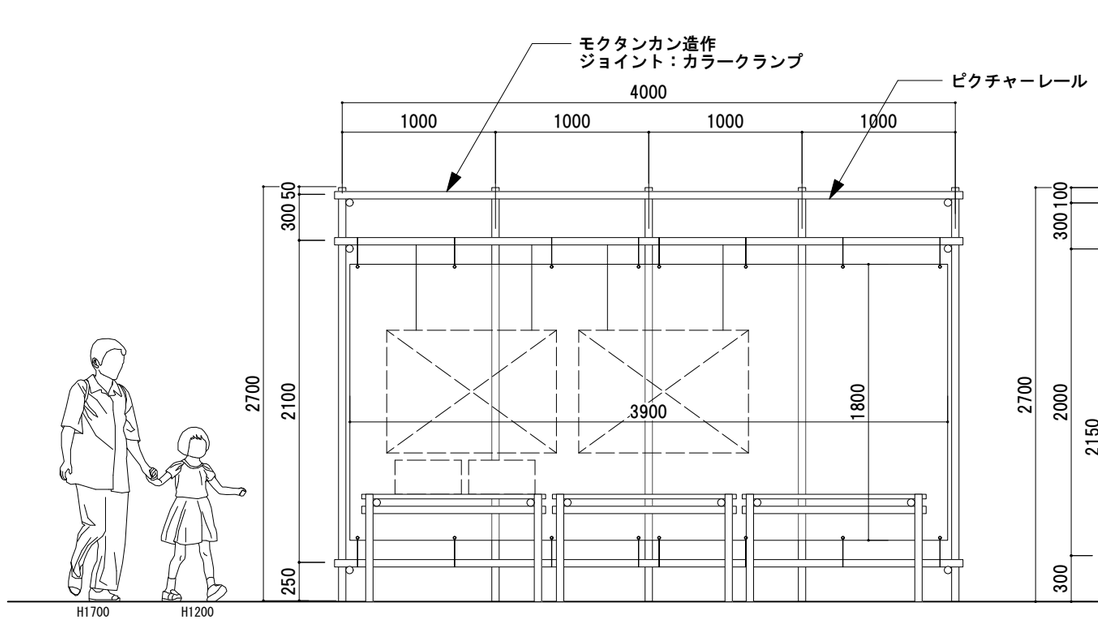

A展開図

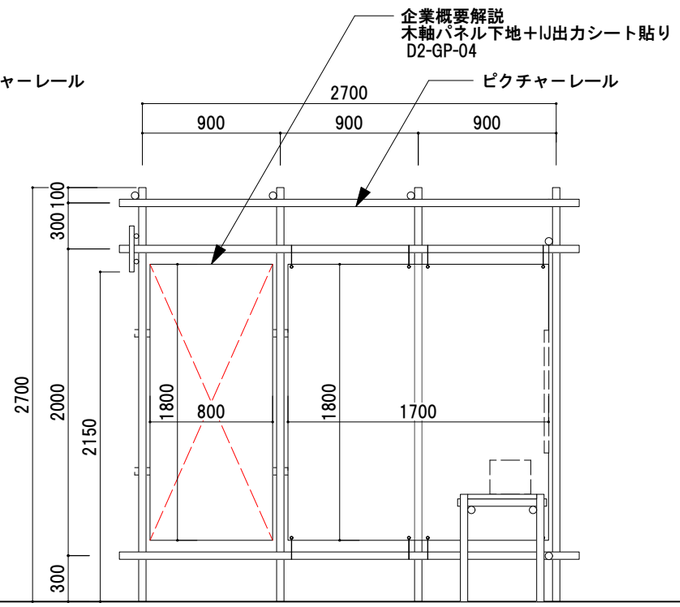

B展開図

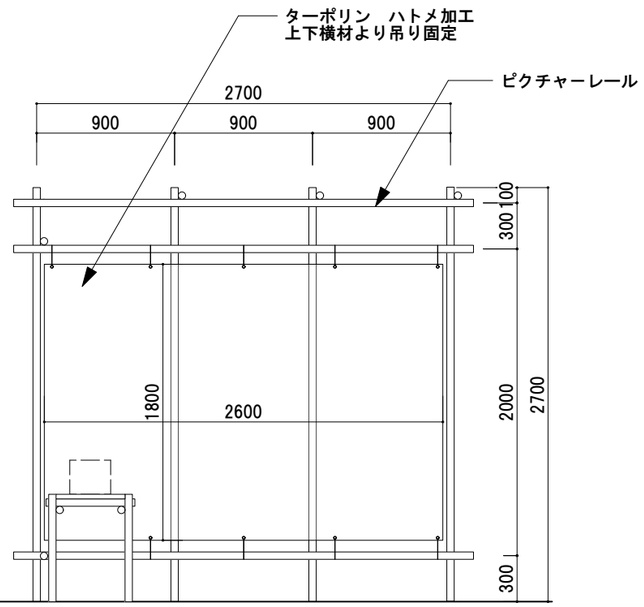

C展開図

NOMURA	鹿児島市立科学館展示リニューアル設計業務委託	承認	検印	設計	日付	縮尺	名称	図面番号
	実施設計図				2025.03	S=1/20 S=1/40	企業展示-2	C-31
							種別 造作図	

■サテライト企業展示　【株式会社東郷様】

※各企業様と調整のうえ詳細計画の事

キープラン：4F鹿児島の宇宙フロア　ロケットヒストリーウォール付近に設置

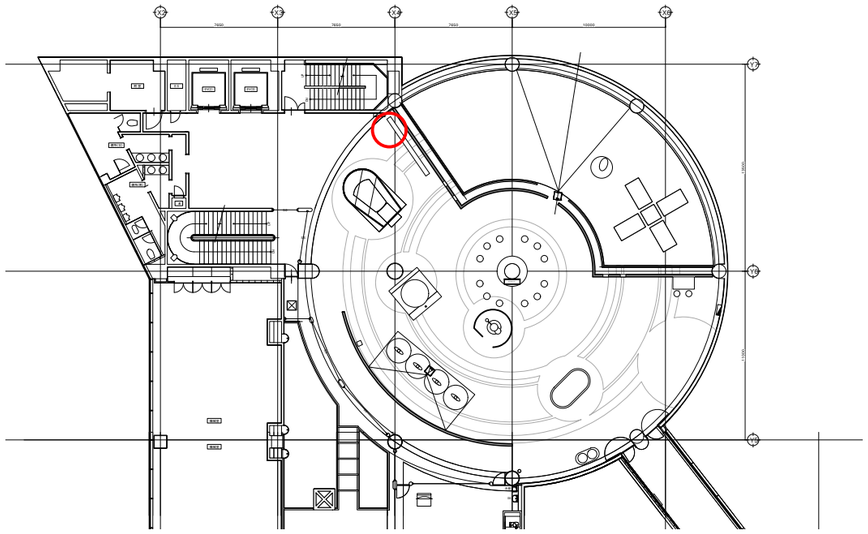

企業ロゴサインフォーマット

■Aパターン（ロゴマークメインのサイン等）

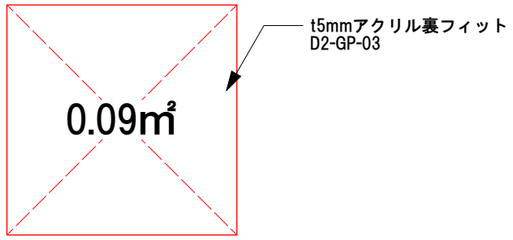

■Bパターン（横組みロゴサイン等）

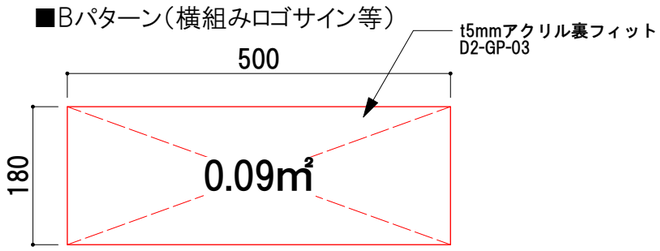

企業概要サインフォーマット

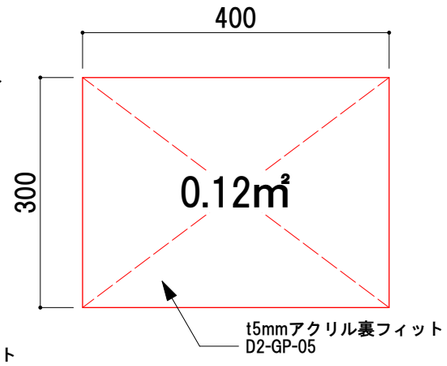

■什器図　製作数：1台

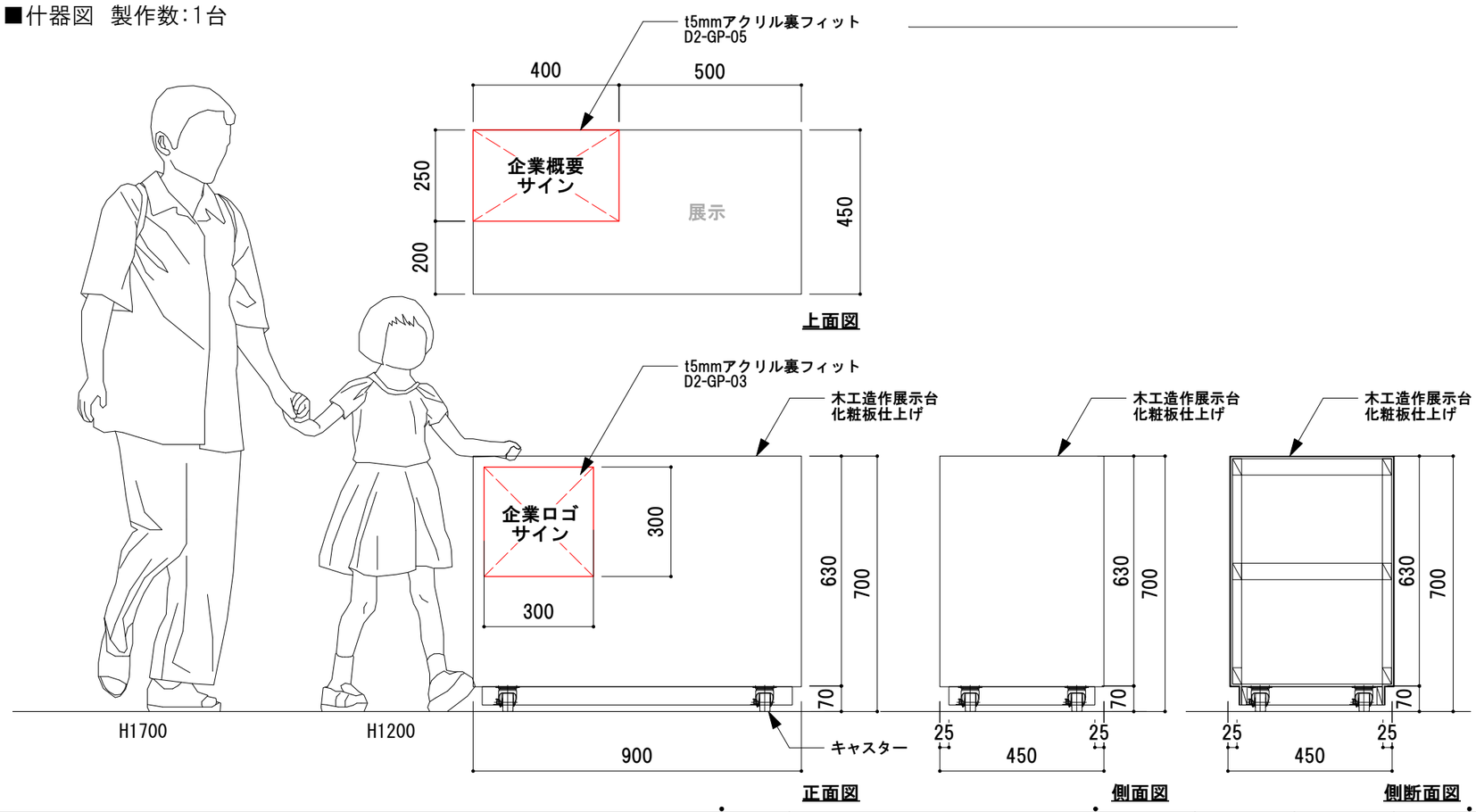

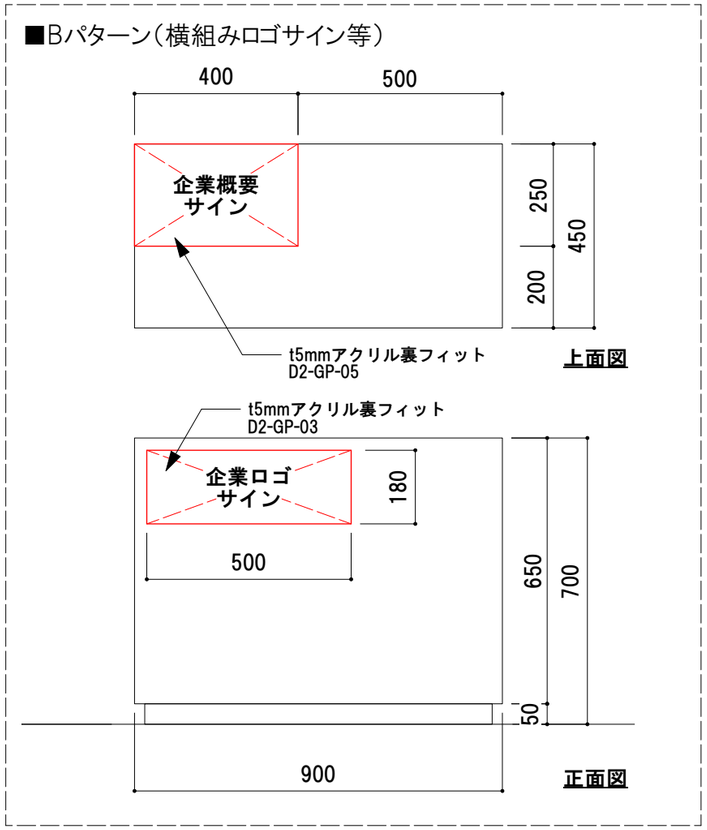

B|NOMURA	鹿児島市立科学館展示リニューアル設計業務委託 実施設計図	承認	検印	設計	日付 2025.03	縮尺 S=1/8 S=1/15	名称 企業展示-3 種別 造作図	図面番号 C-32

■サテライト企業展示　【株式会社リリー様】

※各企業様と調整のうえ詳細計画の事

キープラン：4F鹿児島の宇宙フロア　サイエンスラウンジ付近に設置。

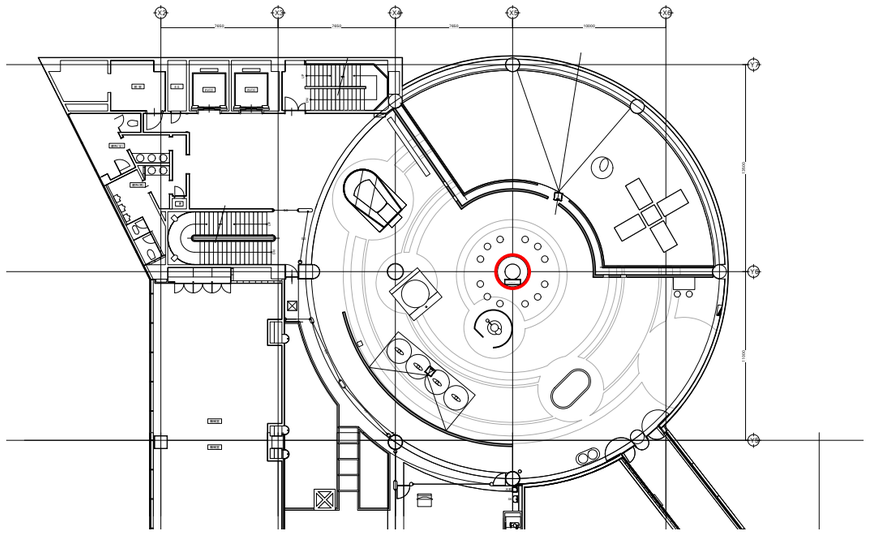

企業ロゴサインフォーマット

■Aパターン（ロゴマークメインのサイン等）

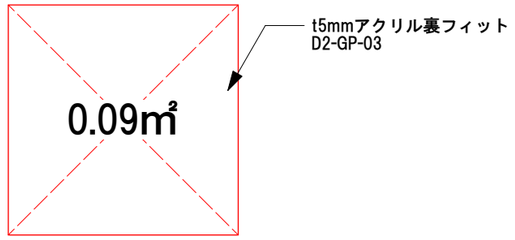

■Bパターン（横組みロゴサイン等）

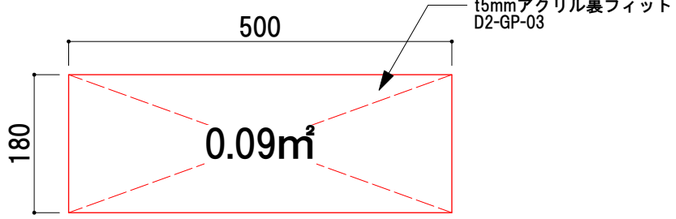

企業概要サインフォーマット

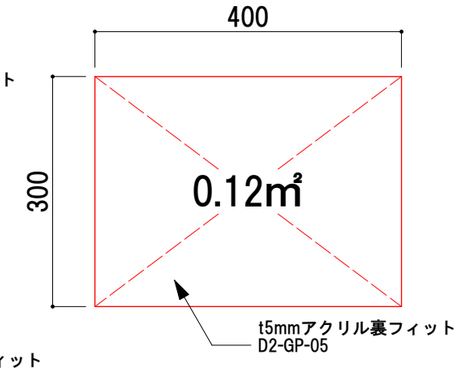

■什器図　製作数：1台

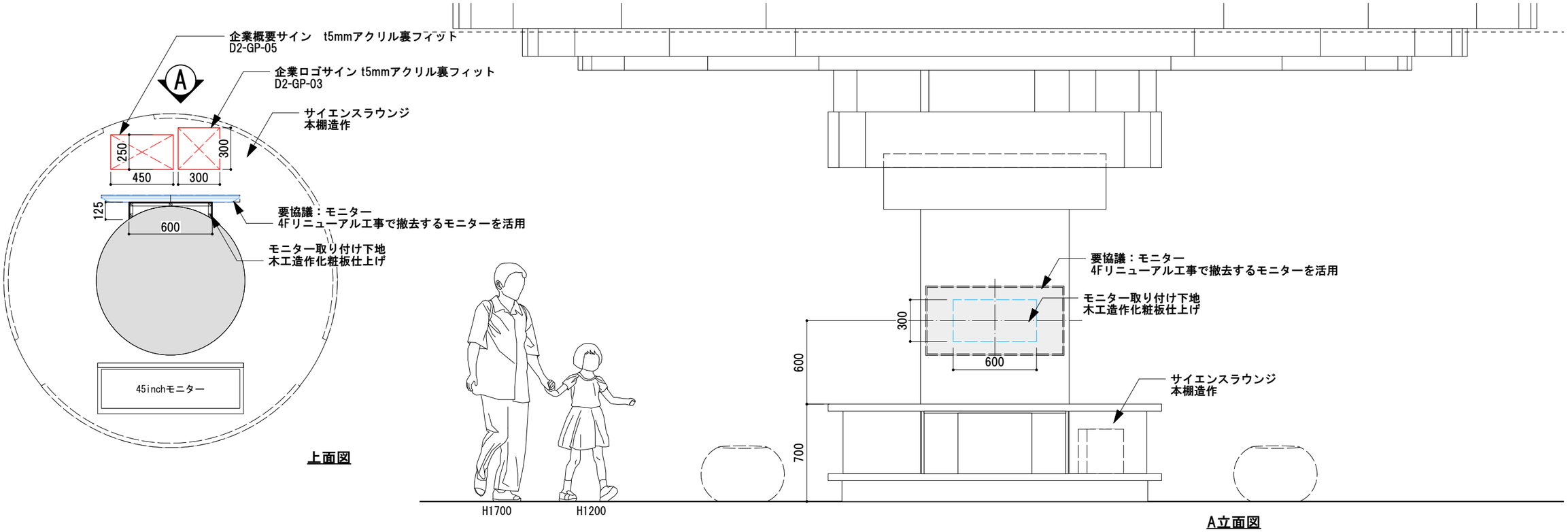

上面図

A立面図

NOMURA	鹿児島市立科学館展示リニューアル設計業務委託	承認	検印	設計	日付	縮尺	名称	図面番号
	実施設計図				2025.03	S=1/8 S=1/30	企業展示-4 種別：造作図	C-33

■サテライト企業展示【インターマン株式会社様】

※各企業様と調整のうえ詳細計画の事

4F身の回りの科学　光の科学を扱う展示の付近に設置。

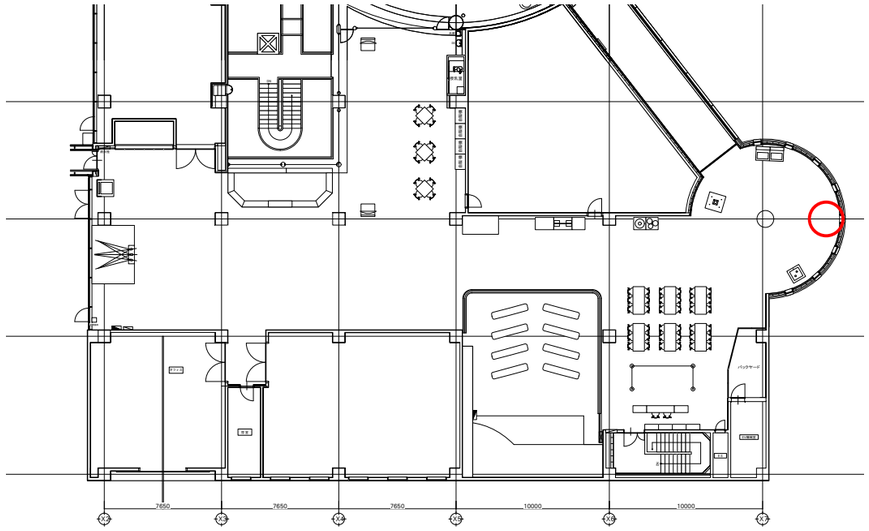

企業ロゴサインフォーマット

■Aパターン（ロゴマークメインのサイン等）

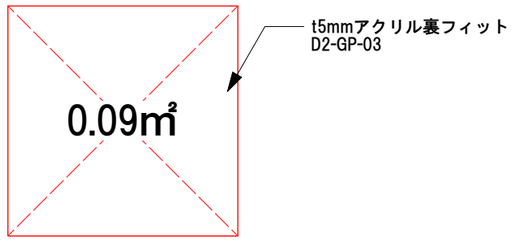

■Bパターン（横組みロゴサイン等）

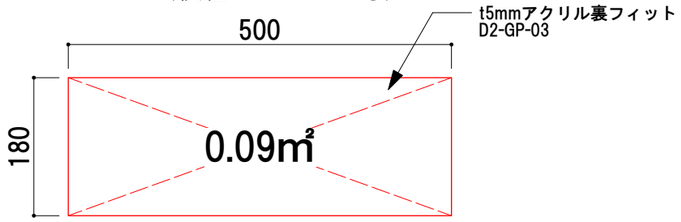

企業概要サインフォーマット

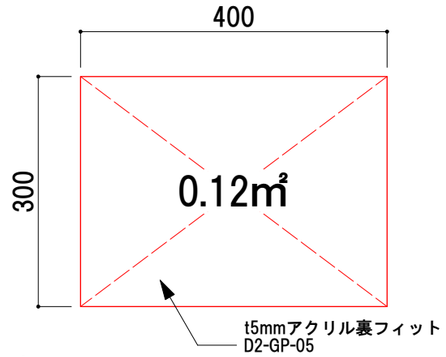

展示イメージ

NOMURA	鹿児島市立科学館展示リニューアル設計業務委託 実施設計図	承認	検印	設計	日付 2025.03	縮尺 S=1/8	名称 企業展示-5 種別 造作図	図面番号 C-34

Dサイン図

サインプロット図
サイン図

共用部サイン

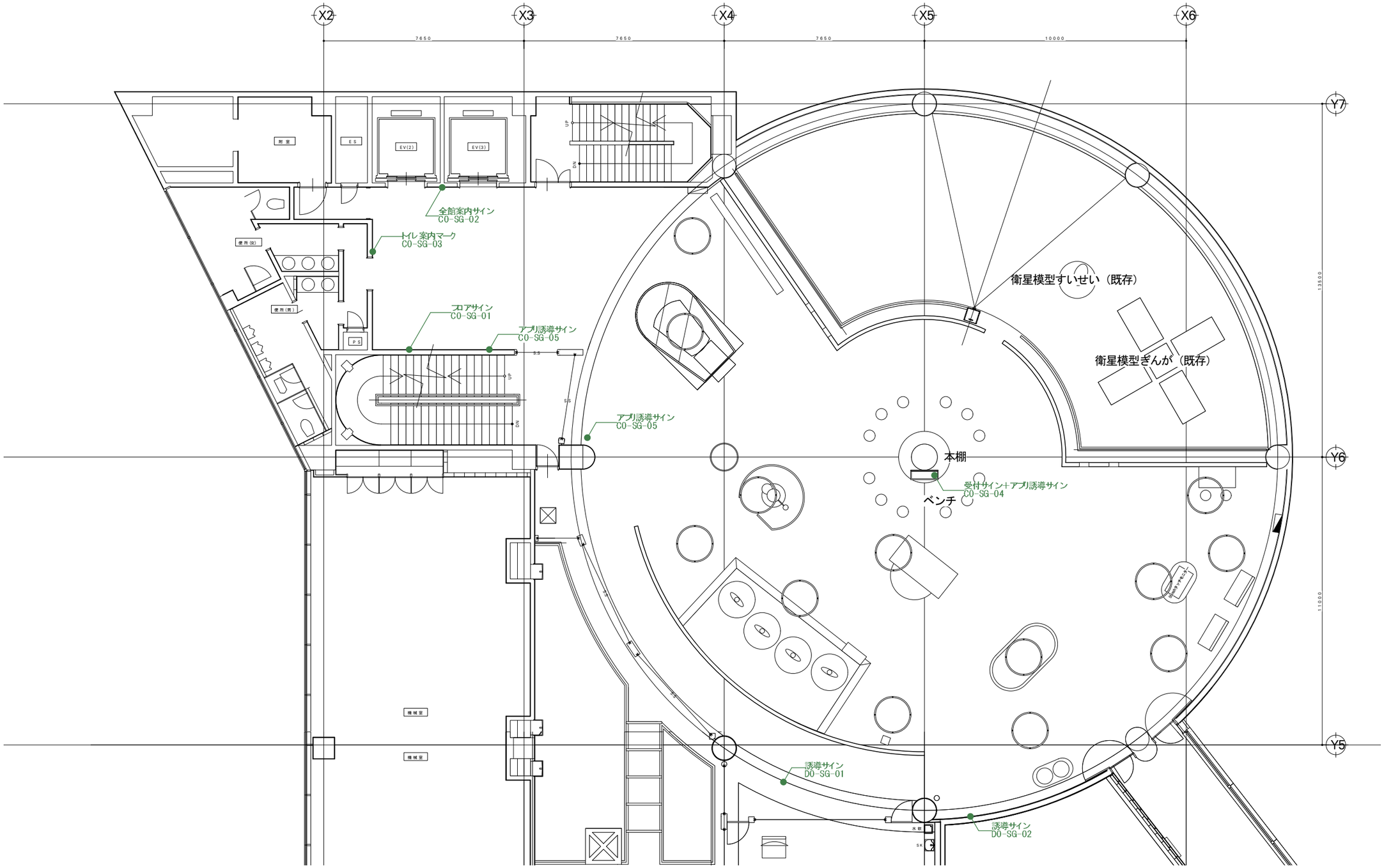

NOMURA	鹿児島市立科学館展示リニューアル設計業務委託 実施設計図	承認	検印	設計	日付 2025.03	縮尺 S=1/150	名称 サインプロット図-1 種別 サイン図	図面番号 D-01

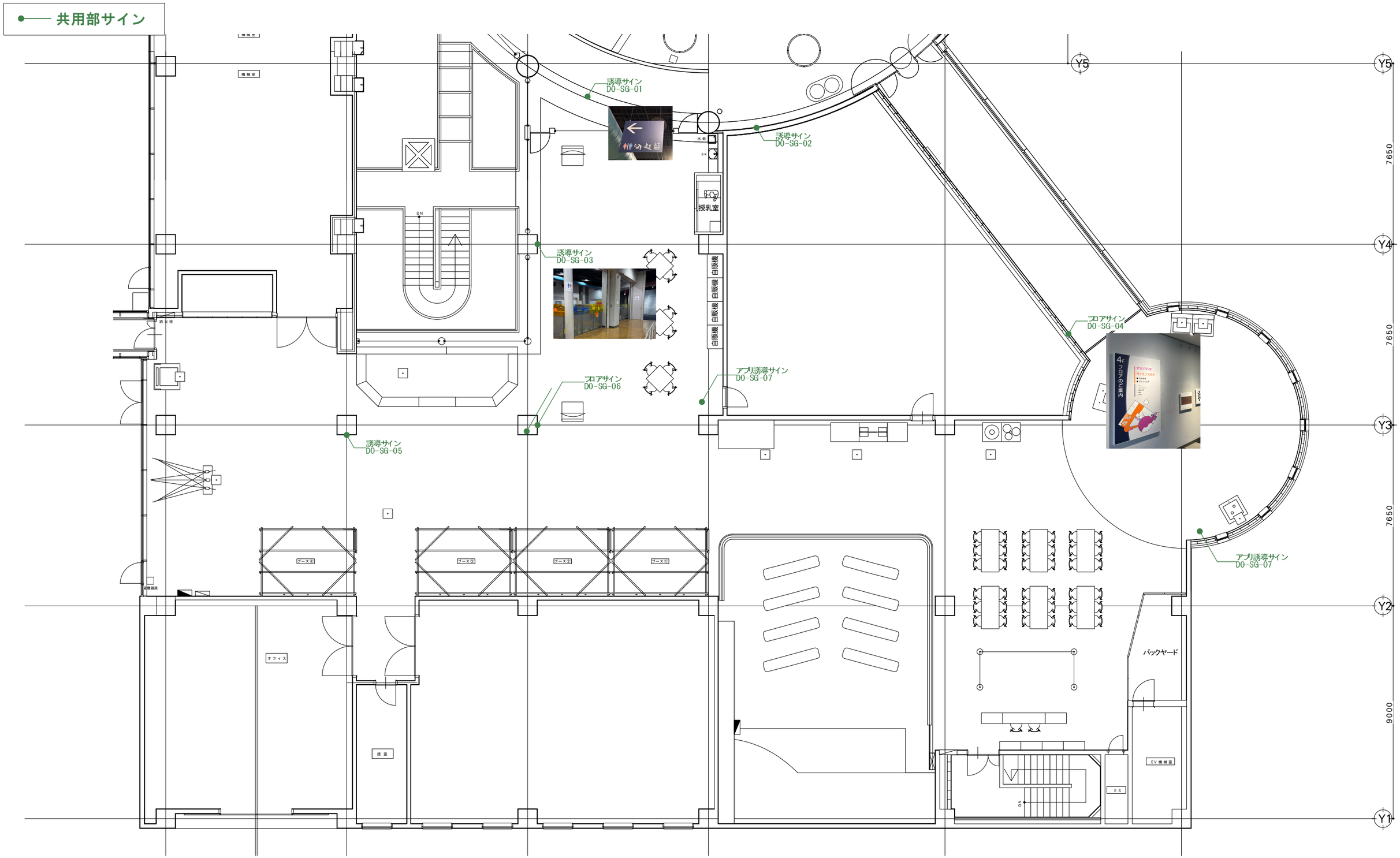

NOMURA	鹿児島市立科学館展示リニューアル設計業務委託 実施設計図	承認	検印	設計	日付 2025.03	縮尺 S=1/150	名称 サインプロット図-2 種別 サイン図	図面番号 D-02

ゾーン	コーナー	アイテム名称	展示No	
C. 鹿児島と宇宙	0　共通	共通サイン	C-0	SG-01

■ 訴求内容

【C0-SG-01】
フロアサイン

■ 仕様

【C0-SG-01】
w5404＊h2900／既存造作下地＋ペイントフィルム貼

■ 写真、図、イラスト等

【C0-SG-01】
フロア案内図×1点

■ 特記事項

■ 構成

【C0-SG-01】

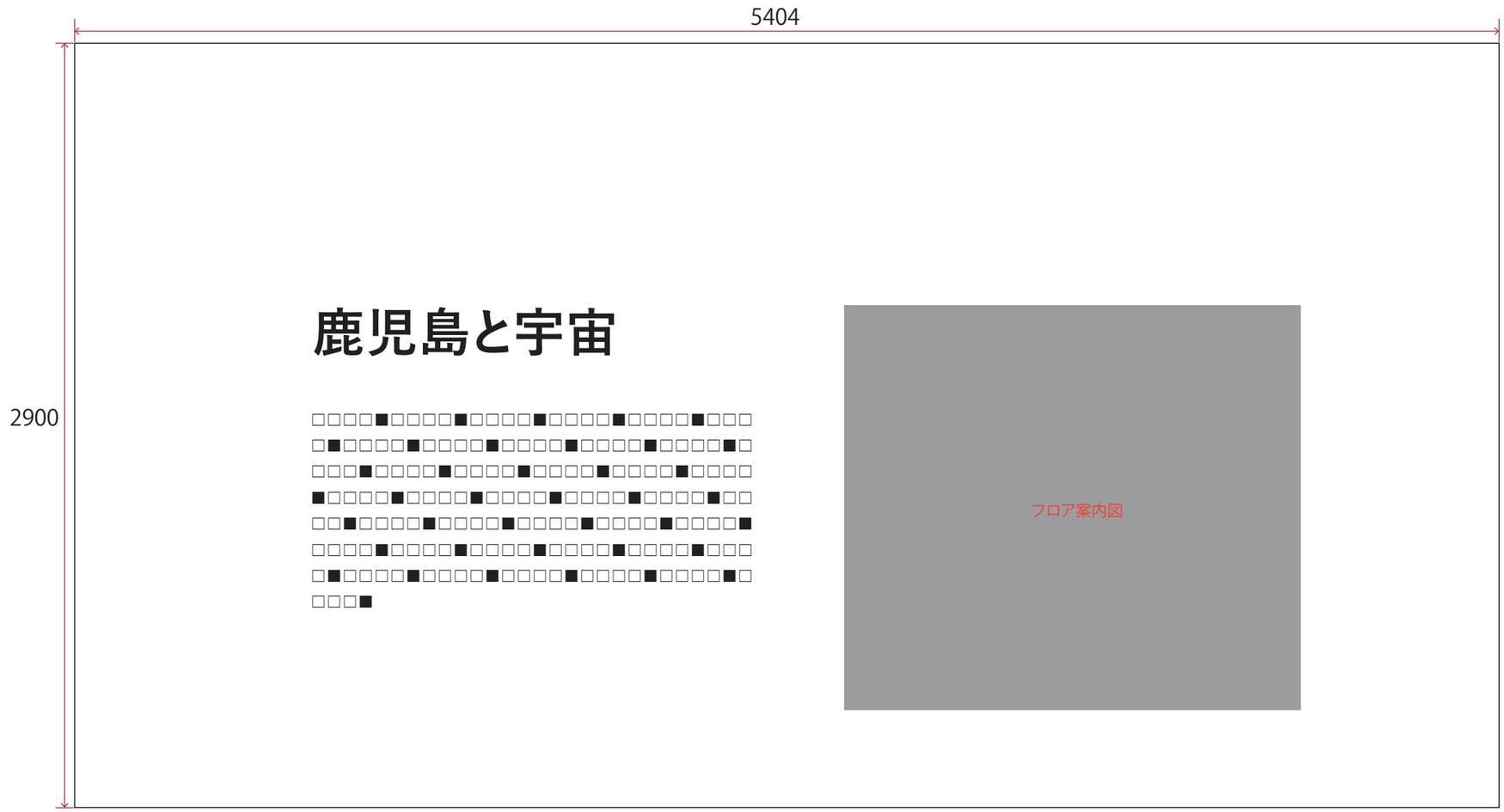

Scale=1/20

NOMURA	鹿児島市立科学館展示リニューアル設計業務委託 実施設計図	承認	検印	設計	日付 2025.03	縮尺 1/20(A3)	名称 C. 鹿児島と宇宙　共通サイン-1 種別 サイン図	図面番号 D-01

ゾーン	コーナー	アイテム名称	展示No	
C. 鹿児島と宇宙	0　共通	共通サイン	C-0	SG-02　SG-04 SG-03　SG-05

■ 訴求内容

【C0-SG-02】
館内案内サイン（EV横サイン）

【C0-SG-03】
トイレサイン

【C0-SG-04】
卓上アプリ誘導サイン

【C0-SG-05】
アプリ誘導サイン

■ 仕様

【C0-SG-02】
w550＊h750／既存造作下地＋インクジェット出力シート貼

【C0-SG-03】
w800＊h1600／既存造作下地＋カッティングシート貼

【C0-SG-04】
w300＊h200／卓上サインスタンド＋t5アクリル曲げ加工＋インクジェット出力シート貼

【C0-SG-05】
w400＊h300／卓上サインスタンド＋アルポリック下地＋インクジェット出力シート貼

■ 写真、図、イラスト等

【C0-SG-02】
全館案内図×1点

【C0-SG-03】
トイレピクト×2点

【C0-SG-05】
アプリ利用案内図×1点
※アプリURLを示す二次元バーコードを想定

■ 特記事項

■ 構成

【C0-SG-02】

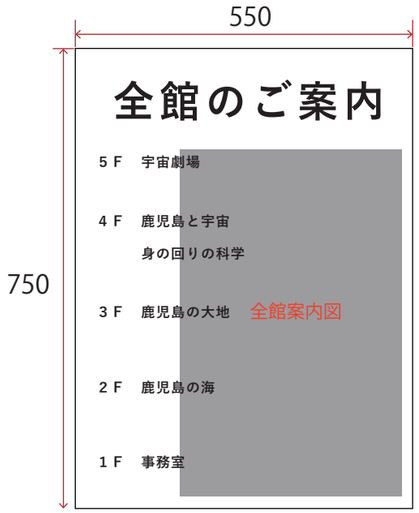

【C0-SG-03】

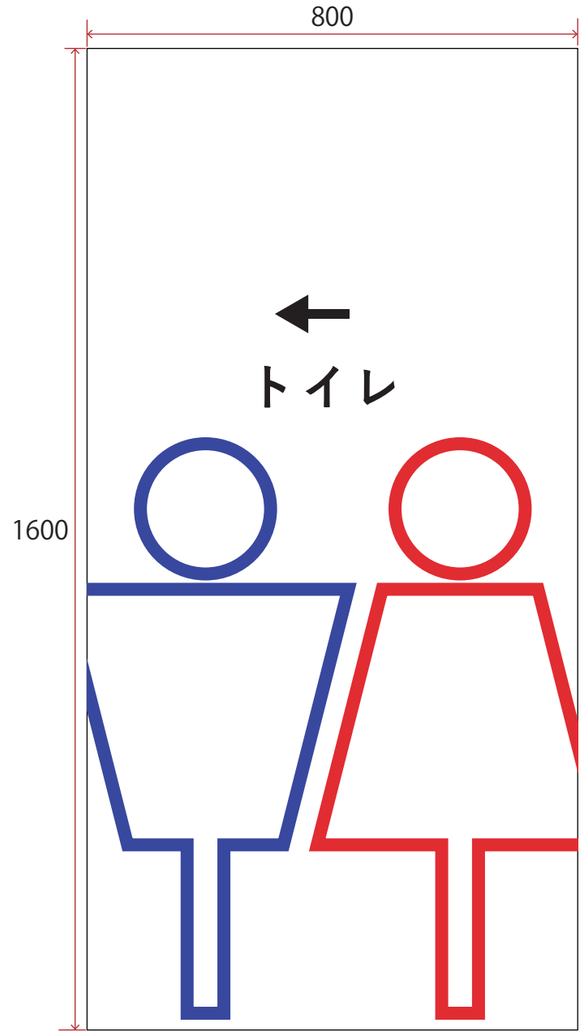

【C0-SG-04】

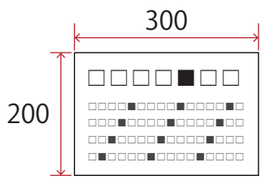

【C0-SG-05】

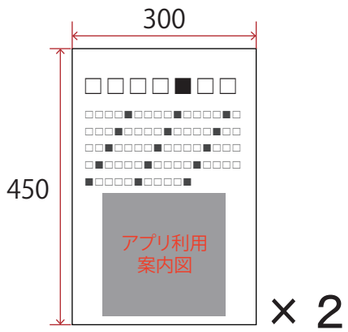

Scale=1/10

NOMURA	鹿児島市立科学館展示リニューアル設計業務委託 実施設計図	承認	検印	設計	日付 2025.03	縮尺 1/10(A3)	名称 C. 鹿児島と宇宙　共通サイン-2 種別 サイン図	図面番号 D-02

ゾーン	コーナー	アイテム名称	展示No	
D. 身の回りの科学	0　共通	共通サイン	D-0	SG-01　SG-03 SG-02　SG-04

■ 訴求内容

【D0-SG-01】
矢印誘導サイン（トイレ／授乳室／階段／EV）

【D0-SG-02】
矢印誘導サイン（身の回りの科学）

【D0-SG-03】
矢印誘導サイン（トイレ／授乳室）

【D0-SG-04】
フロアサイン

■ 仕様

【D0-SG-01】
w400＊h400／木工作化粧板仕上げ
＋インクジェット出力シート貼+（両面）　吊りワイヤー共

【D0-SG-02】
w900＊h400／既存造作下地＋カッティングシート貼

【D0-SG-03】
w800＊h400／既存造作下地＋カッティングシート貼

【D0-SG-04】
w900＊h1800／既存造作下地＋インクジェット出力シート貼

■ 写真、図、イラスト等

【D0-SG-01】
各種ピクト×4点

【D0-SG-03】
各種ピクト×2点

【D0-SG-04】
フロア案内図×1点

■ 特記事項

■ 構成

【D0-SG-01】

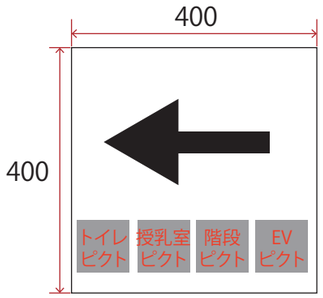

【D0-SG-02】

【D0-SG-03】

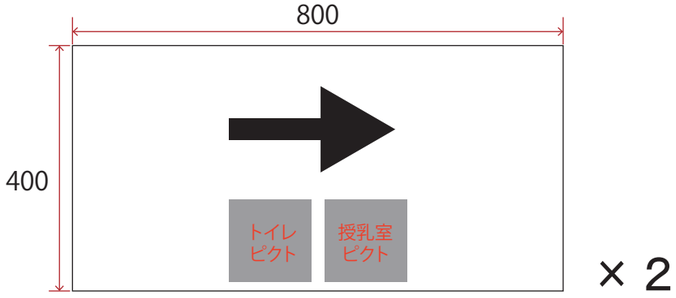

【D0-SG-04】

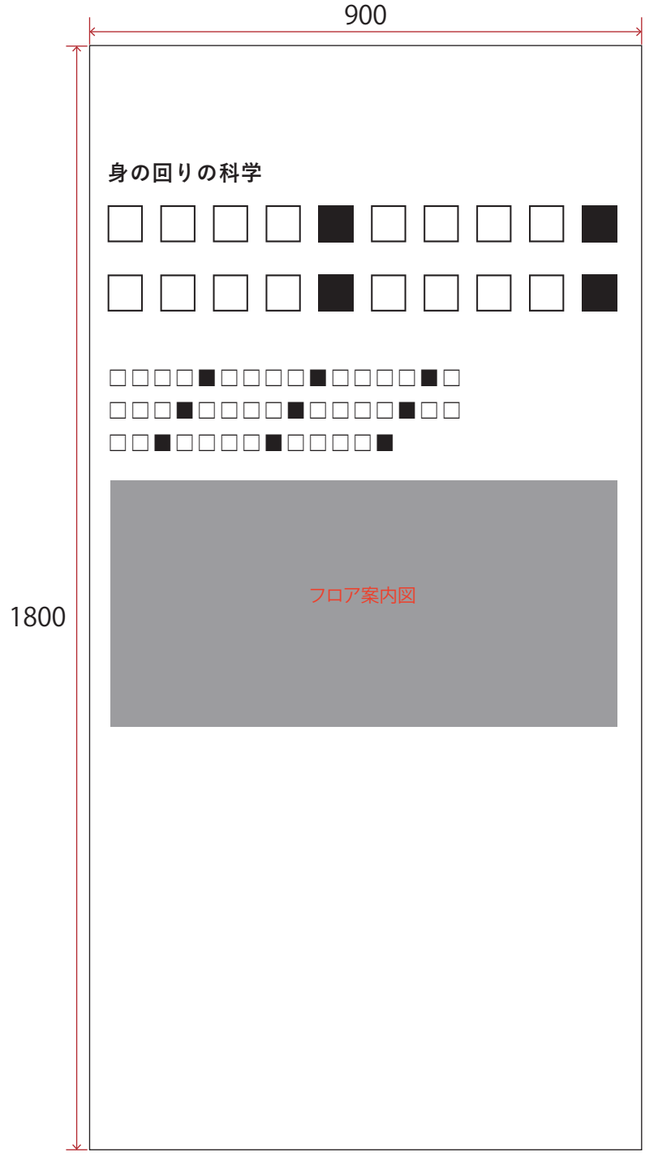

Scale=1/10

NOMURA	鹿児島市立科学館展示リニューアル設計業務委託 実施設計図	承認	検印	設計	日付 2025.03	縮尺 1/10(A3)	名称 D. 身の回りの科学　共通サイン-1 種別 サイン図	図面番号 D-03

ゾーン	コーナー	アイテム名称	展示No	
D. 身の回りの科学	0　共通	共通サイン	D-0	SG-05 SG-06 SG-07

■ 訴求内容

【D0-SG-05】
矢印誘導サイン（トイレ／授乳室／階段／EV）

【D0-SG-06】
柱巻フロアサイン

【D0-SG-07】
アプリ誘導サイン

■ 仕様

【D0-SG-05】
w800＊h400／既存柱下地＋カッティングシート貼

【D0-SG-06】
w840＊h2900／既存柱下地＋インクジェット出力シート貼
※２点

【D0-SG-07】
w300＊h450／既製品サインスタンド＋アルポリック下地＋
インクジェット出力シート貼

■ 写真、図、イラスト等

【D0-SG-05】
各種ピクト×4点

【D0-SG-06】
フロア案内図×1点

【D0-SG-07】
アプリ利用案内図×1点
※アプリURLを示す二次元バーコードを想定

■ 特記事項

■ 構成

【D0-SG-05】

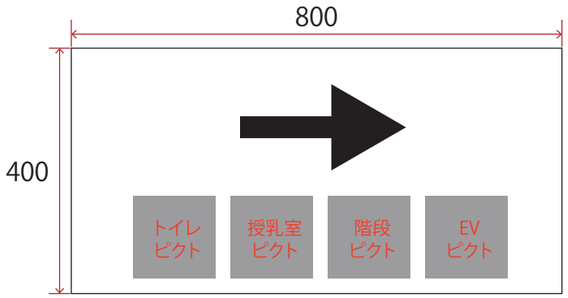

【D0-SG-07】

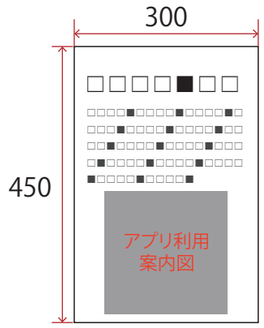

× 2　Scale=1/10

【D0-SG-06】

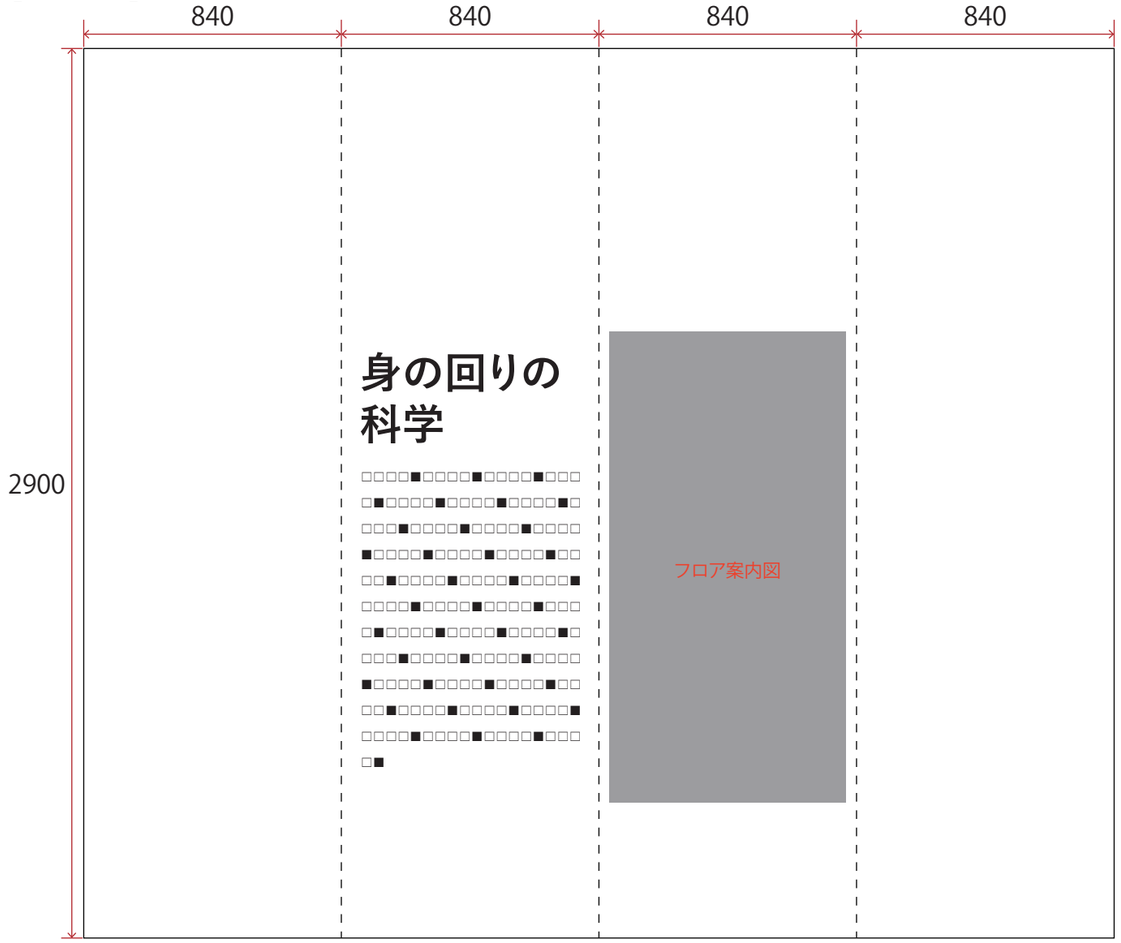

Scale=1/20

B|NOMURA	鹿児島市立科学館展示リニューアル設計業務委託 実施設計図	承認	検印	設計	日付 2025.03	縮尺 1/10(A3) 1/20(A3)	名称 D. 身の回りの科学　共通サイン-2 種別 サイン図	図面番号 D-04

E グラフィック図

グラフィック図

ゾーン	コーナー	アイテム名称	展示No	
C. 鹿児島と宇宙	1　ロケットの技術	ロケットエンジンAR　アイテムサイン	C-1	GP-01

■ 訴求内容

【C1-GP-01】
アイテムサイン

■ 仕様

【C1-GP-01】
1400Φ＊h400／金物下地木工作化粧板仕上げ
＋インクジェット出力シート貼+ライン照明共

■ 写真、図、イラスト等

■ 特記事項

■ 取付位置

【C1-GP-01】

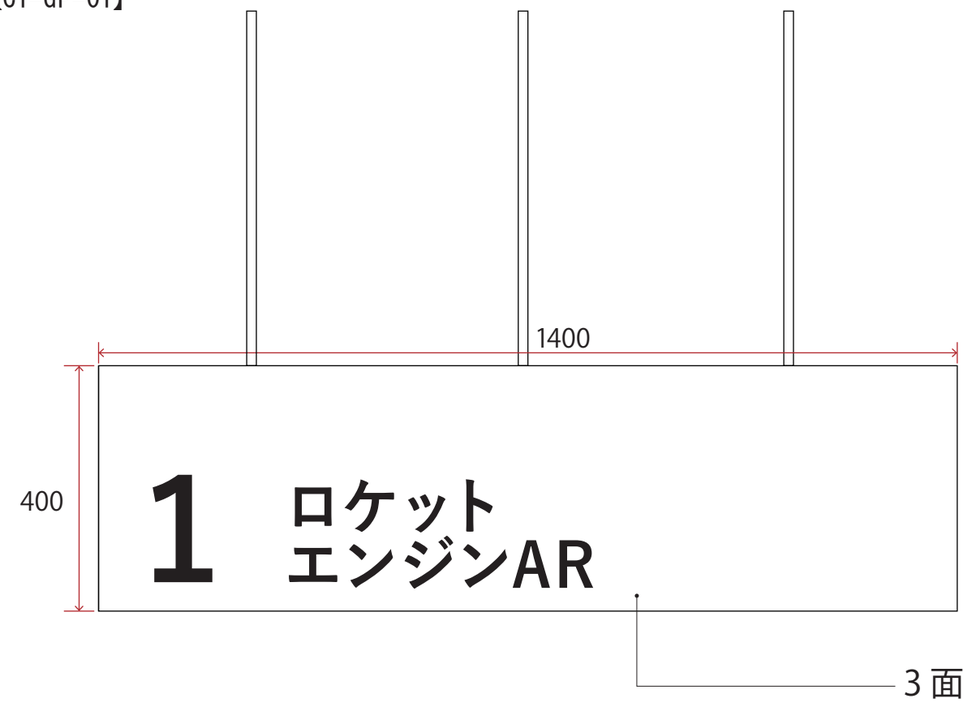

Scale=1/10

NOMURA	鹿児島市立科学館展示リニューアル設計業務委託 実施設計図	承認	検印	設計	日付 2025.03	縮尺 1/10(A3)	名称 C. 鹿児島と宇宙　ロケットエンジンAR 種別 グラフィック図	図面番号 E-01

ゾーン	コーナー	アイテム名称	展示No	
C. 鹿児島と宇宙	1　ロケットの技術	ロケットエンジンAR	C-1	GP-02

■ 訴求内容

【C1-GP-02】
体験よびかけ、しくみ解説

■ 仕様

【C1-GP-02】
w930＊h1800（上部半円形）／造作下地＋t5アクリル・インクジェット出力シート裏フィット

■ 写真、図、イラスト等

【C1-GP-02】
ロケット図解×1点

■ 特記事項

■ 取付位置

【C1-GP-02】

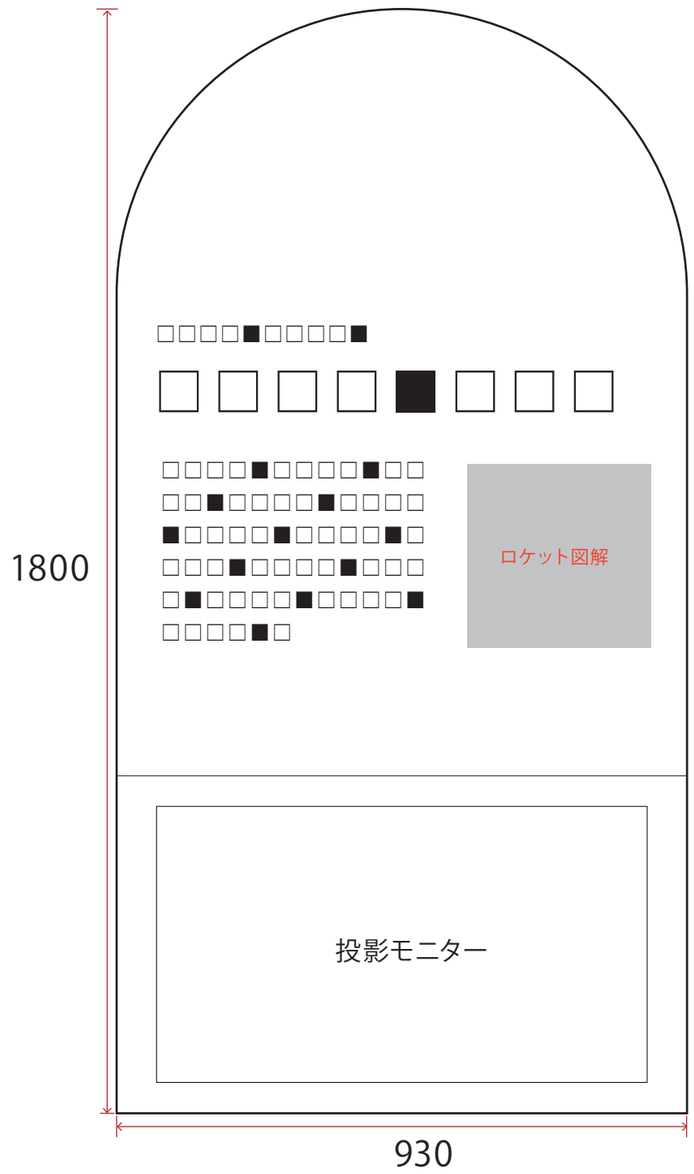

Scale=1/10

NOMURA	鹿児島市立科学館展示リニューアル設計業務委託	承認	検印	設計	日付	縮尺	名称	図面番号
	実施設計図				2025.03	1/10(A3)	C. 鹿児島と宇宙　ロケットエンジンAR	E-02
							種別 グラフィック図	

ゾーン	コーナー	アイテム名称	展示No	
C. 鹿児島と宇宙	1　ロケットの技術	ロケットヒストリーウォール　アイテムサイン	C-1	GP-03

■ 訴求内容

【C1-GP-03】
アイテムサイン

■ 仕様

【C1-GP-03】
1400Φ＊h400／金物下地木工作化粧板仕上げ
＋インクジェット出力シート貼+ライン照明共

■ 写真、図、イラスト等

■ 特記事項

■ 取付位置

【C1-GP-03】

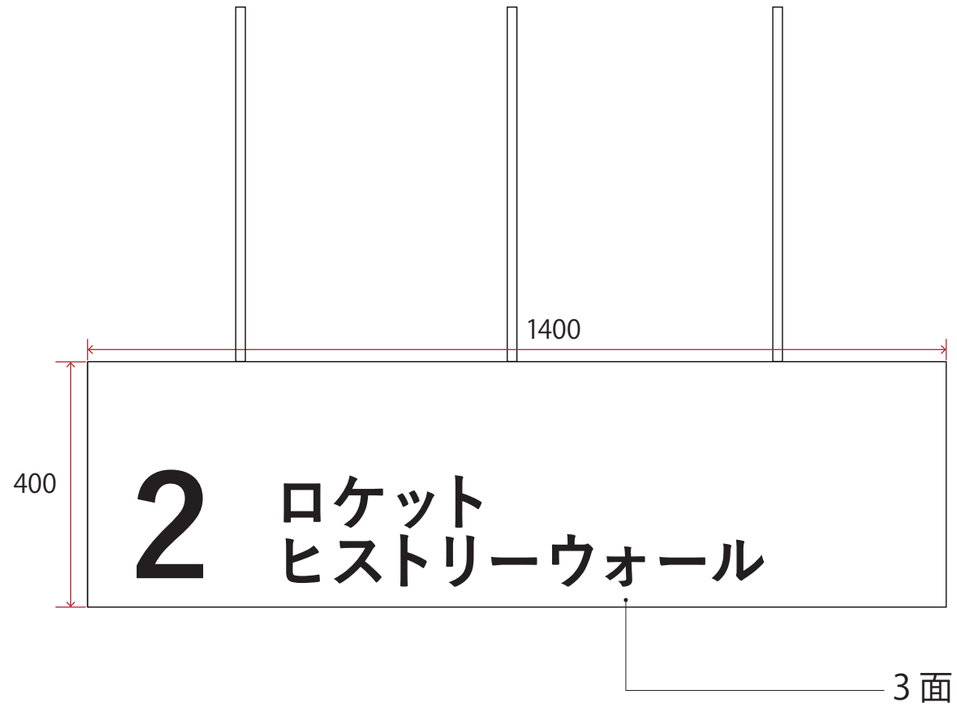

Scale=1/10

NOMURA	鹿児島市立科学館展示リニューアル設計業務委託 実施設計図	承認	検印	設計	日付 2025.03	縮尺 1/10(A3)	名称 C. 鹿児島と宇宙　ロケットヒストリーウォール 種別 グラフィック図	図面番号 E-03

ゾーン	コーナー	アイテム名称	展示No	
C. 鹿児島と宇宙	1　ロケットの技術	ロケットヒストリーウォール	C-1	GP-04

■ 訴求内容

【C1-GP-04】

技術進歩の中で、国産のロケットやエンジンがどのような進化を遂げてきたのかをグラフィカルに解説する

■ 仕様

【C1-GP-04】

w5000＊h2700／造作下地＋インクジェット出力クロス貼

■ 写真、図、イラスト等

【C1-GP-04】

歴代ロケットイラスト×9点

■ 特記事項

■ 取付位置

【C1-GP-04】

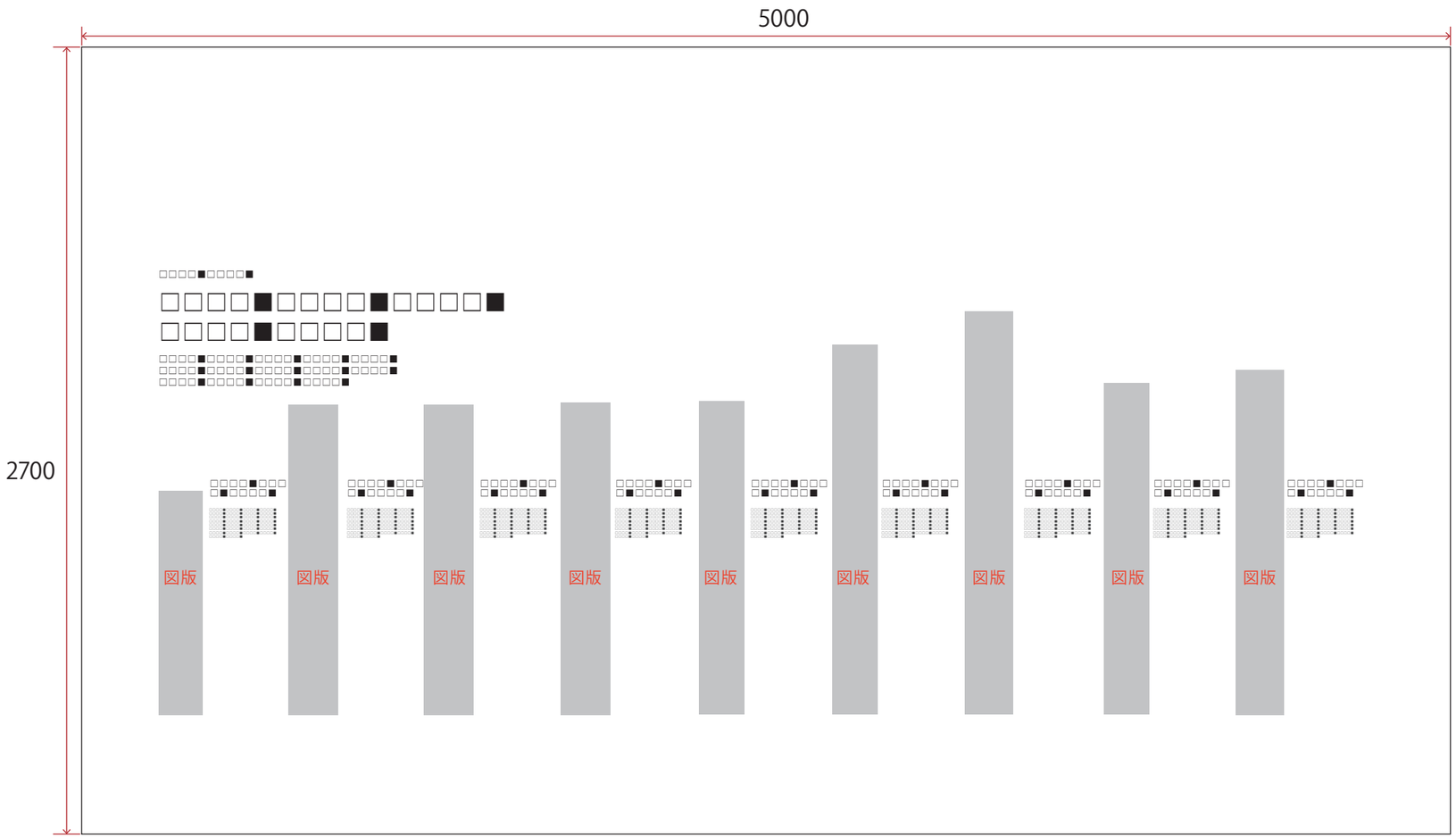

Scale=1/20

NOMURA	鹿児島市立科学館展示リニューアル設計業務委託	承認	検印	設計	日付	縮尺	名称	図面番号
	実施設計図				2025.03	1/20(A3)	C. 鹿児島と宇宙　ロケットヒストリーウォール	E-04
							種別 グラフィック図	

ゾーン	コーナー	アイテム名称	展示No	
C. 鹿児島と宇宙	2　太陽と惑星	太陽系グラフィックウォール　アイテムサイン	C-2	GP-01

■ 訴求内容

【C2-GP-01】
アイテムサイン

■ 仕様

【C2-GP-01】
1400Φ＊h400／金物下地木工作化粧板仕上げ
＋インクジェット出力シート貼+ライン照明共

■ 写真、図、イラスト等

■ 特記事項

■ 取付位置

【C2-GP-01】

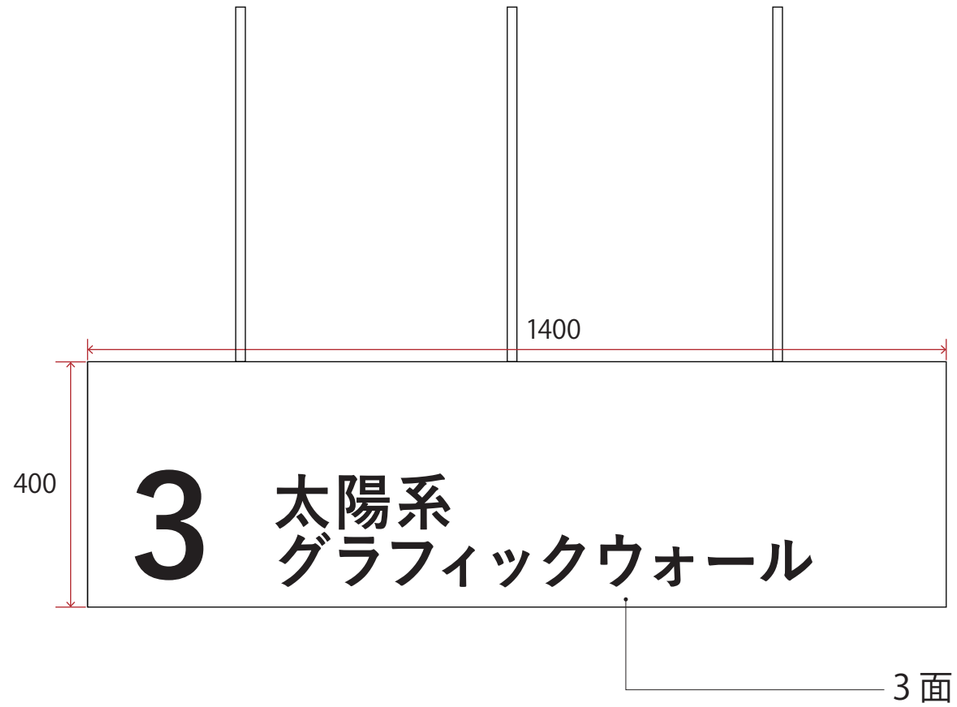

Scale=1/10

NOMURA	鹿児島市立科学館展示リニューアル設計業務委託 実施設計図	承認	検印	設計	日付 2025.03	縮尺 1/10(A3)	名称 C. 鹿児島と宇宙　太陽系グラフィックウォール 種別 グラフィック図	図面番号 E-05

ゾーン	コーナー	アイテム名称	展示No	
C. 鹿児島と宇宙	2　太陽と惑星	太陽系グラフィックウォール	C-2	GP-02

■ 訴求内容

【C2-GP-02】
太陽系を構成する惑星の姿や大きさを比較できる展示

■ 仕様

【C2-GP-02】
w15035＊h3200／造作下地＋インクジェット出力クロス貼

■ 写真、図、イラスト等

【C2-GP-02】
太陽系イラスト×1点

■ 特記事項

■ 取付位置

【C2-GP-02】

Scale=1/50

NOMURA	鹿児島市立科学館展示リニューアル設計業務委託 実施設計図	承認	検印	設計	日付 2025.03	縮尺 1/50(A3)	名称 C. 鹿児島と宇宙　太陽系グラフィックウォール 種別 グラフィック図	図面番号 E-06

ゾーン	コーナー	アイテム名称	展示No	
C. 鹿児島と宇宙	2　太陽と惑星	太陽の不思議　アイテムサイン	C-2	GP-03

■ 訴求内容

【C2-GP-03】
アイテムサイン

■ 仕様

【C2-GP-03】
1400Φ＊h400／金物下地木工作化粧板仕上げ
＋インクジェット出力シート貼+ライン照明共

■ 写真、図、イラスト等

■ 特記事項

■ 取付位置

【C2-GP-03】

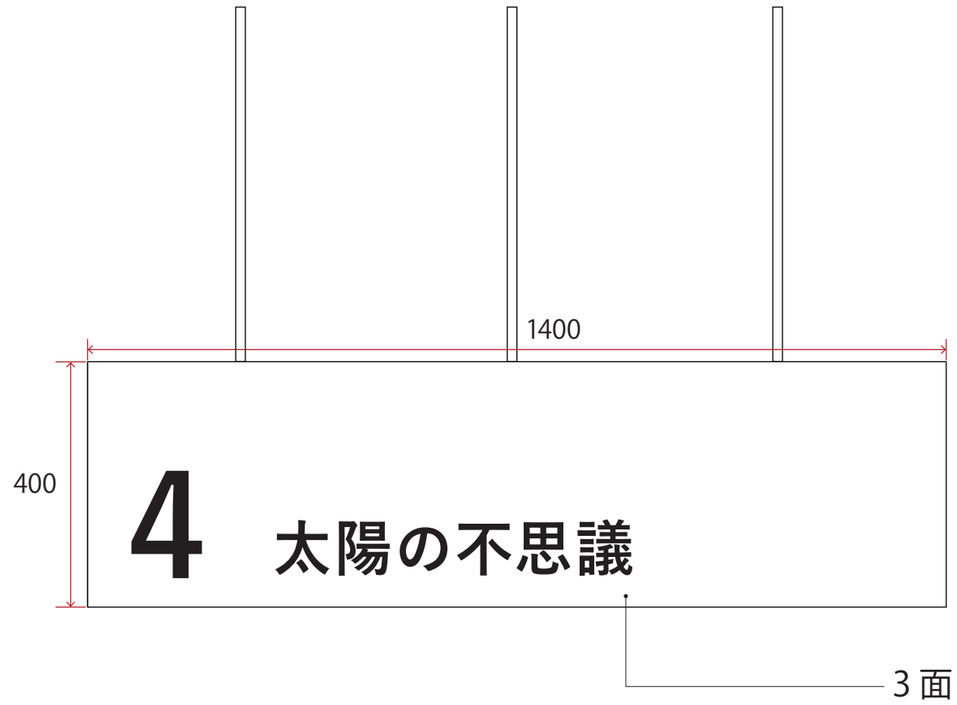

Scale=1/10

NOMURA	鹿児島市立科学館展示リニューアル設計業務委託 実施設計図	承認	検印	設計	日付 2025.03	縮尺 1/10(A3)	名称 C. 鹿児島と宇宙　太陽の不思議 種別 グラフィック図	図面番号 E-07

ゾーン	コーナー	アイテム名称	展示No	
C. 鹿児島と宇宙	2　太陽と惑星	太陽の不思議	C-2	GP-04 GP-05

■ 訴求内容

【C2-GP-04】
太陽の役割や特徴、構造などについて解説する

【C2-GP-05】
体験よびかけ、操作解説

■ 仕様

【C2-GP-04】
w1800＊h2400／造作下地＋インクジェット出力クロス貼

【C2-GP-05】
w600＊h450／造作下地＋t5アクリル・インクジェット出力シート裏フィット

■ 写真、図、イラスト等

【C2-GP-04】
解説イラスト（太陽断面）×1点

【C2-GP-05】
操作解説イラスト×1点

■ 特記事項

■ 取付位置

【C2-GP-04】

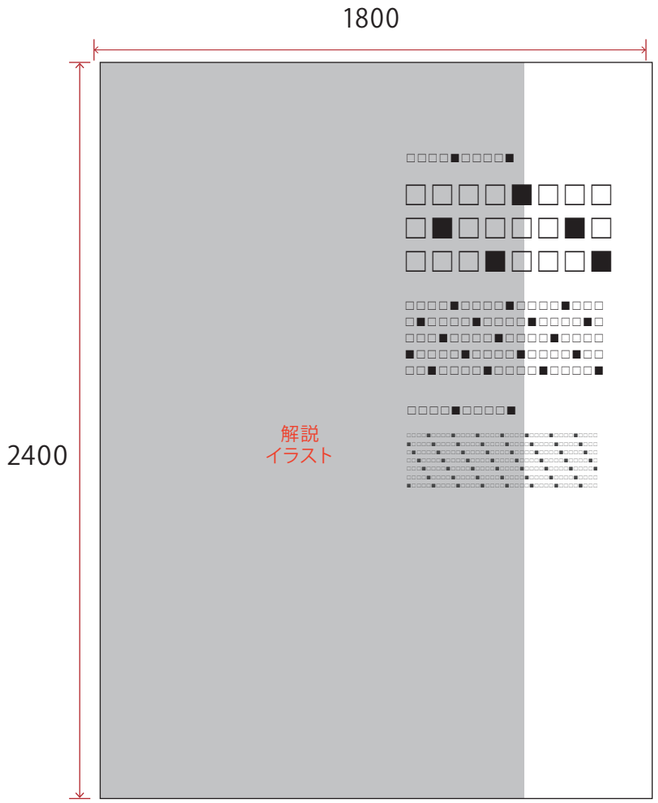

Scale=1/20

【C2-GP-05】

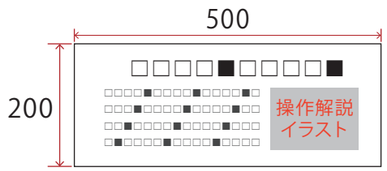

Scale=1/10

NOMURA	鹿児島市立科学館展示リニューアル設計業務委託 実施設計図	承認	検印	設計	日付 2025.03	縮尺 1/10(A3) 1/20(A3)	名称 C. 鹿児島と宇宙　太陽の不思議 種別 グラフィック図	図面番号 E-08

ゾーン	コーナー	アイテム名称	展示No	
C. 鹿児島と宇宙	2　太陽と惑星	宇宙から来た隕石　アイテムサイン	C-2	GP-06

■ 訴求内容

【C2-GP-06】
アイテムサイン

■ 仕様

【C2-GP-06】
1400Φ＊h400／金物下地木工作化粧板仕上げ
＋インクジェット出力シート貼+ライン照明共

■ 写真、図、イラスト等

■ 特記事項

■ 取付位置

【C2-GP-06】

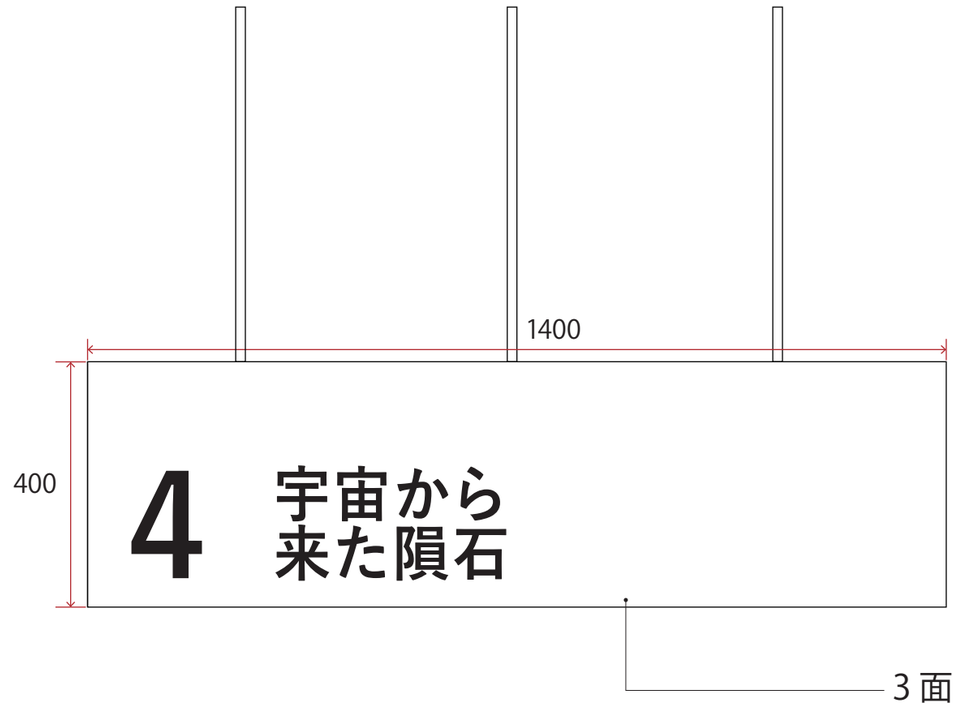

Scale=1/10

NOMURA	鹿児島市立科学館展示リニューアル設計業務委託 実施設計図	承認	検印	設計	日付 2025.03	縮尺 1/10(A3)	名称 C. 鹿児島と宇宙　宇宙から来た隕石 種別 グラフィック図	図面番号 E-09

ゾーン	コーナー	アイテム名称	展示No	
C. 鹿児島と宇宙	2　太陽と惑星	宇宙から来た隕石	C-2	GP-07

■ 訴求内容

【C2-GP-07】
体験よびかけ、隕石についての解説

■ 仕様

【C2-GP-07】
w300＊h450／造作下地＋インクジェット出力シート裏フィット
※C2-GP-02に含む

■ 写真、図、イラスト等

■ 特記事項

■ 取付位置

【C2-GP-07】

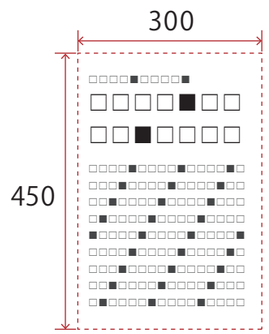

Scale=1/10

NOMURA	鹿児島市立科学館展示リニューアル設計業務委託 実施設計図	承認	検印	設計	日付 2025.03	縮尺 1/10(A3)	名称 C. 鹿児島と宇宙　宇宙から来た隕石 種別 グラフィック図	図面番号 E-10

ゾーン	コーナー	アイテム名称	展示No	
C. 鹿児島と宇宙	2　太陽と惑星	グラビティチャレンジ　アイテムサイン	C-2	GP-08

■ 訴求内容

【C2-GP-08】
アイテムサイン

■ 仕様

【C2-GP-08】
1400Φ＊h400／金物下地木工作化粧板仕上げ
＋インクジェット出力シート貼+ライン照明共

■ 写真、図、イラスト等

■ 特記事項

■ 取付位置

【C2-GP-08】

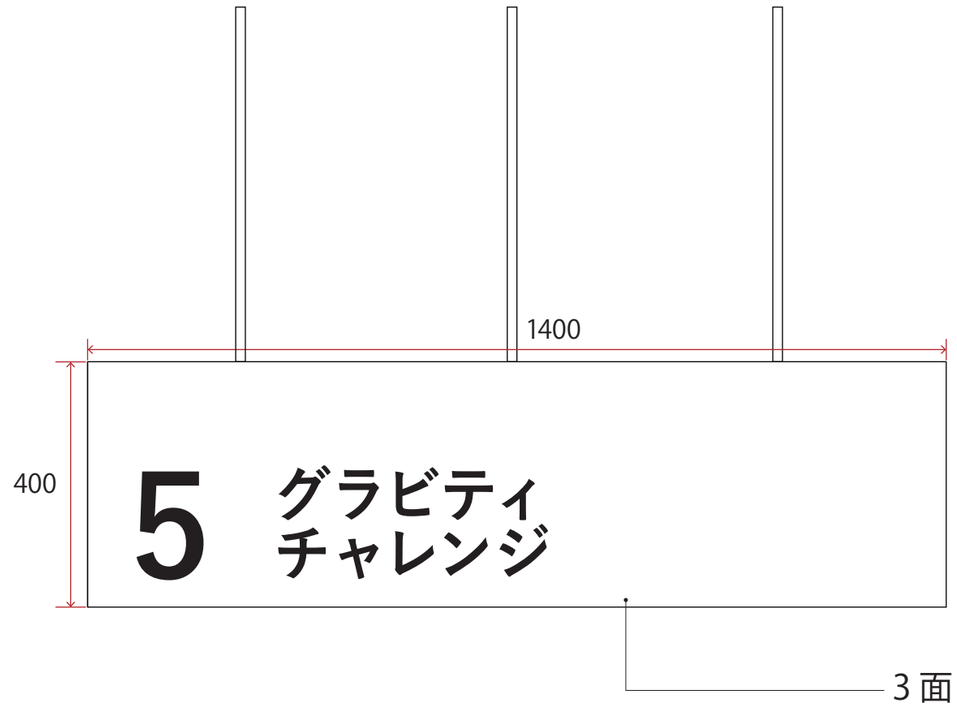

Scale=1/10

NOMURA	鹿児島市立科学館展示リニューアル設計業務委託 実施設計図	承認	検印	設計	日付 2025.03	縮尺 1/10(A3)	名称 C. 鹿児島と宇宙　グラビティチャレンジ 種別 グラフィック図	図面番号 E-11

ゾーン	コーナー	アイテム名称	展示No	
C. 鹿児島と宇宙	2　天体観測	グラビティチャレンジ	C-2	GP-09

■ 訴求内容

【C2-GP-09】
体験よびかけ、操作解説

■ 仕様

【C2-GP-09】
w900＊h400／造作下地＋t5アクリル・インクジェット
出力シート裏フィット

■ 写真、図、イラスト等

【C2-GP-09】
操作解説イラスト×3点

■ 特記事項

■ 取付位置

【C2-GP-09】

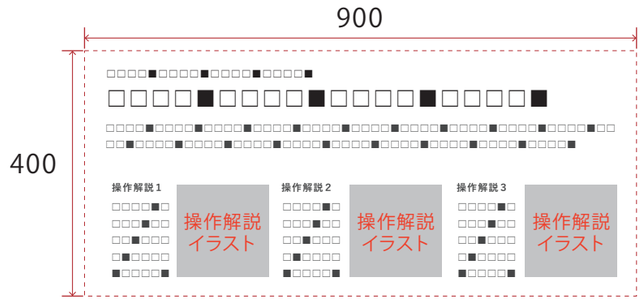

Scale=1/10

NOMURA	鹿児島市立科学館展示リニューアル設計業務委託 実施設計図	承認	検印	設計	日付 2025.03	縮尺 1/10(A3)	名称 C. 鹿児島と宇宙　グラビティチャレンジ 種別 グラフィック図	図面番号 E-12

ゾーン	コーナー	アイテム名称	展示No	
C. 鹿児島と宇宙	2　太陽と惑星	月と地球　アイテムサイン	C-2	GP-10

■ 訴求内容

【C2-GP-10】
アイテムサイン

■ 仕様

【C2-GP-10】
1400Φ＊h400／金物下地木工作化粧板仕上げ
＋インクジェット出力シート貼+ライン照明共

■ 写真、図、イラスト等

■ 特記事項

■ 取付位置

【C2-GP-10】

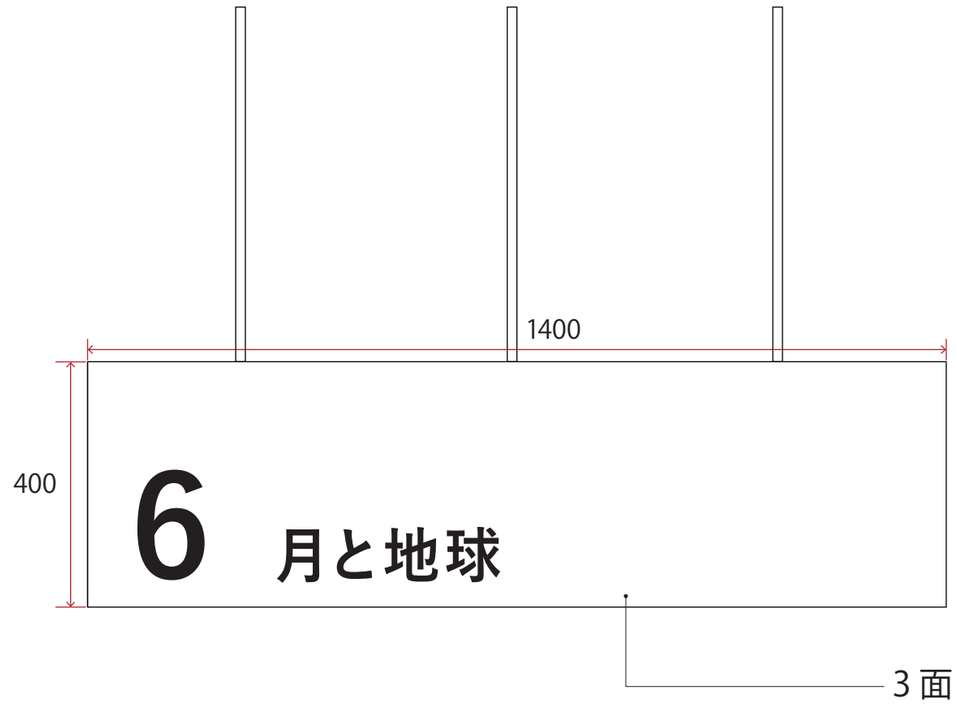

Scale=1/10

NOMURA	鹿児島市立科学館展示リニューアル設計業務委託 実施設計図	承認	検印	設計	日付 2025.03	縮尺 1/10(A3)	名称 C. 鹿児島と宇宙　月と地球 種別 グラフィック図	図面番号 E-13

ゾーン	コーナー	アイテム名称	展示No	
C. 鹿児島と宇宙	2　天体観測	月と地球	C-2	GP-11

■ 訴求内容

【C2-GP-11】
体験よびかけ、操作解説、しくみ解説

■ 仕様

【C2-GP-11】
w700＊h700／造作下地＋ポリカーボネート用シート貼

■ 写真、図、イラスト等

【C2-GP-11】
解説イラスト×2点

■ 特記事項

■ 取付位置

【C2-GP-11】

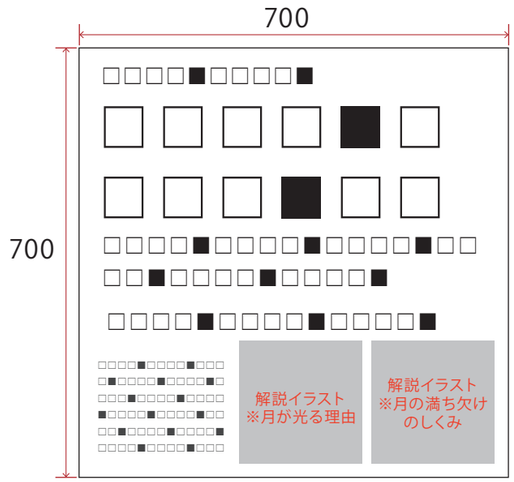

Scale=1/10

NOMURA	鹿児島市立科学館展示リニューアル設計業務委託 実施設計図	承認	検印	設計	日付 2025.03	縮尺 1/10(A3)	名称 C. 鹿児島と宇宙　月と地球 種別 グラフィック図	図面番号 E-14

ゾーン	コーナー	アイテム名称	展示No	
C. 鹿児島と宇宙	2　太陽と惑星	星空ウォール	C-2	GP-12

■ 訴求内容

【C2-GP-12】
環境グラフィック

■ 仕様

【C2-GP-12】
w15035＊h3200／造作下地＋インクジェット出力シート貼

■ 写真、図、イラスト等

■ 特記事項

■ 取付位置

【C2-GP-12】

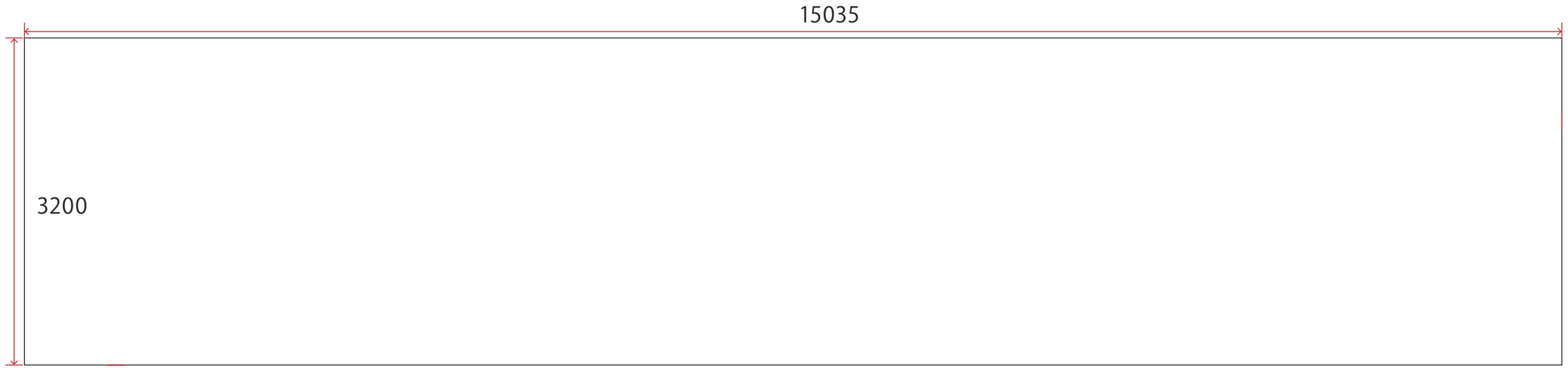

Scale=1/50

NOMURA	鹿児島市立科学館展示リニューアル設計業務委託 実施設計図	承認	検印	設計	日付 2025.03	縮尺 1/50(A3)	名称 C. 鹿児島と宇宙　星空ウォール 種別 グラフィック図	図面番号 E-15

ゾーン	コーナー	アイテム名称	展示No	
C. 鹿児島と宇宙	3　宇宙開発	スイングバイテーブル　アイテムサイン	C-3	GP-01

■ 訴求内容

【C3-GP-01】
アイテムサイン

■ 仕様

【C3-GP-01】
1400Φ＊h400／金物下地木工作化粧板仕上げ
＋インクジェット出力シート貼+ライン照明共

■ 写真、図、イラスト等

■ 特記事項

■ 取付位置

【C3-GP-01】

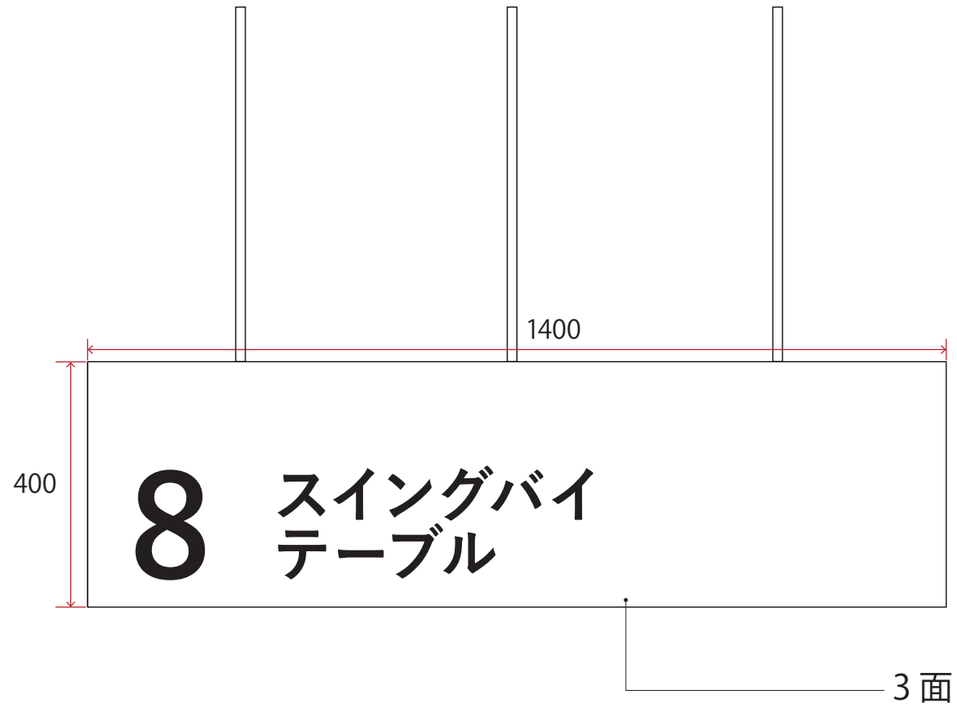

Scale=1/10

NOMURA	鹿児島市立科学館展示リニューアル設計業務委託 実施設計図	承認	検印	設計	日付 2025.03	縮尺 1/10(A3)	名称 C. 鹿児島と宇宙　スイングバイテーブル 種別 グラフィック図	図面番号 E-16

ゾーン	コーナー	アイテム名称	展示No	
C. 鹿児島と宇宙	3　宇宙開発	スイングバイテーブル	C-3	GP-02

■ 訴求内容

【C3-GP-02】
体験よびかけ、操作解説、しくみ解説

■ 仕様

【C3-GP-02】
w1400＊h300／造作下地＋t5アクリル・インクジェット出力シート裏フィット

■ 写真、図、イラスト等

【C3-GP-02】
解説イラスト×1点

■ 特記事項

■ 取付位置

【C3-GP-02】

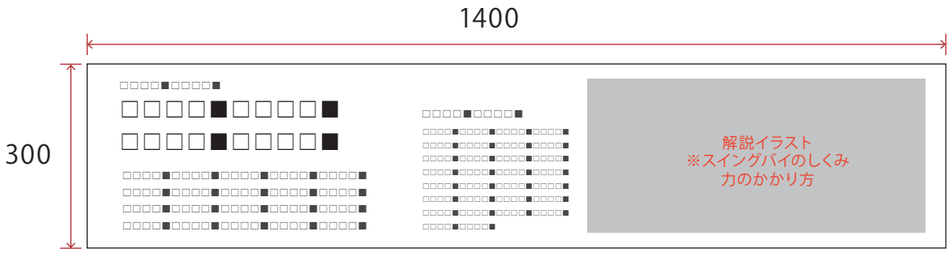

Scale=1/10

B|NOMURA	鹿児島市立科学館展示リニューアル設計業務委託 実施設計図	承認	検印	設計	日付 2025.03	縮尺 1/10(A3)	名称 C. 鹿児島と宇宙　スイングバイテーブル 種別 グラフィック図	図面番号 E-17

ゾーン	コーナー	アイテム名称	展示No	
C. 鹿児島と宇宙	3　宇宙開発	宇宙観測技術　アイテムサイン	C-3	GP-03

■ 訴求内容

【C3-GP-03】
アイテムサイン

■ 仕様

【C3-GP-03】
1400Φ＊h400／金物下地木工作化粧板仕上げ
＋インクジェット出力シート貼+ライン照明共

■ 写真、図、イラスト等

■ 特記事項

■ 取付位置

【C3-GP-03】

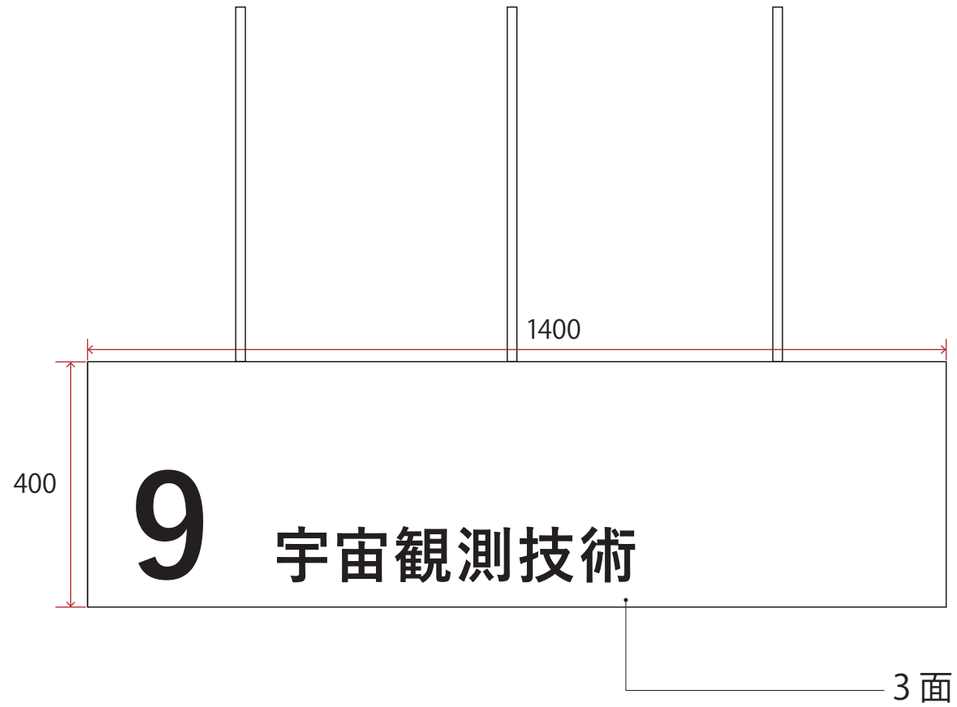

Scale=1/10

NOMURA	鹿児島市立科学館展示リニューアル設計業務委託 実施設計図	承認	検印	設計	日付 2025.03	縮尺 1/10(A3)	名称 C. 鹿児島と宇宙　宇宙観測技術 種別 グラフィック図	図面番号 E-18

ゾーン	コーナー	アイテム名称	展示No	
C. 鹿児島と宇宙	3　宇宙開発	宇宙観測技術	C-3	GP-04

■ 訴求内容

【C3-GP-04】

光学望遠鏡や電波望遠鏡、X線望遠鏡、ニュートリノの観測等のしくみを紹介するグラフィック

■ 仕様

【C3-GP-04】

w1300＊h1300／造作下地＋インクジェット出力シート貼

■ 写真、図、イラスト等

【C3-GP-04】

関連写真or関連イラスト×4点

■ 特記事項

■ 取付位置

【C3-GP-04】

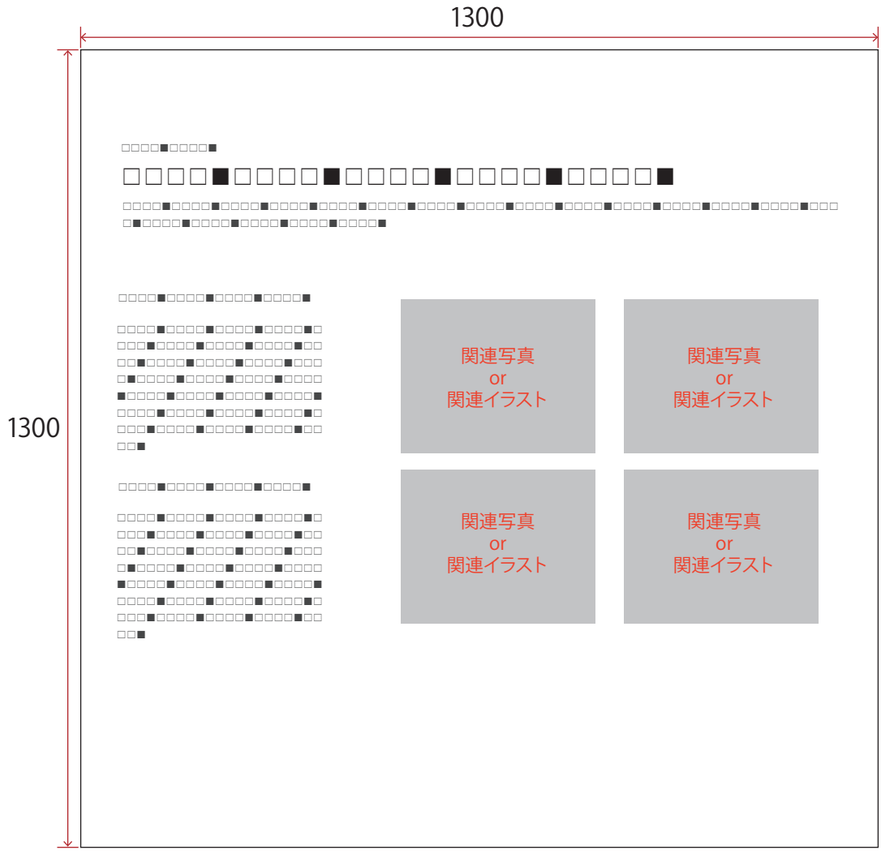

Scale=1/10

NOMURA	鹿児島市立科学館展示リニューアル設計業務委託 実施設計図	承認	検印	設計	日付 2025.03	縮尺 1/10(A3)	名称 C. 鹿児島と宇宙　宇宙観測技術 種別 グラフィック図	図面番号 E-19

ゾーン	コーナー	アイテム名称	展示No	
C. 鹿児島と宇宙	3　宇宙開発	地球観測ステーション　アイテムサイン	C-3	GP-05

■ 訴求内容

【C3-GP-05】
アイテムサイン

■ 仕様

【C3-GP-05】
1400Φ＊h400／金物下地木工作化粧板仕上げ
＋インクジェット出力シート貼+ライン照明共

■ 写真、図、イラスト等

■ 特記事項

■ 取付位置

【C3-GP-05】

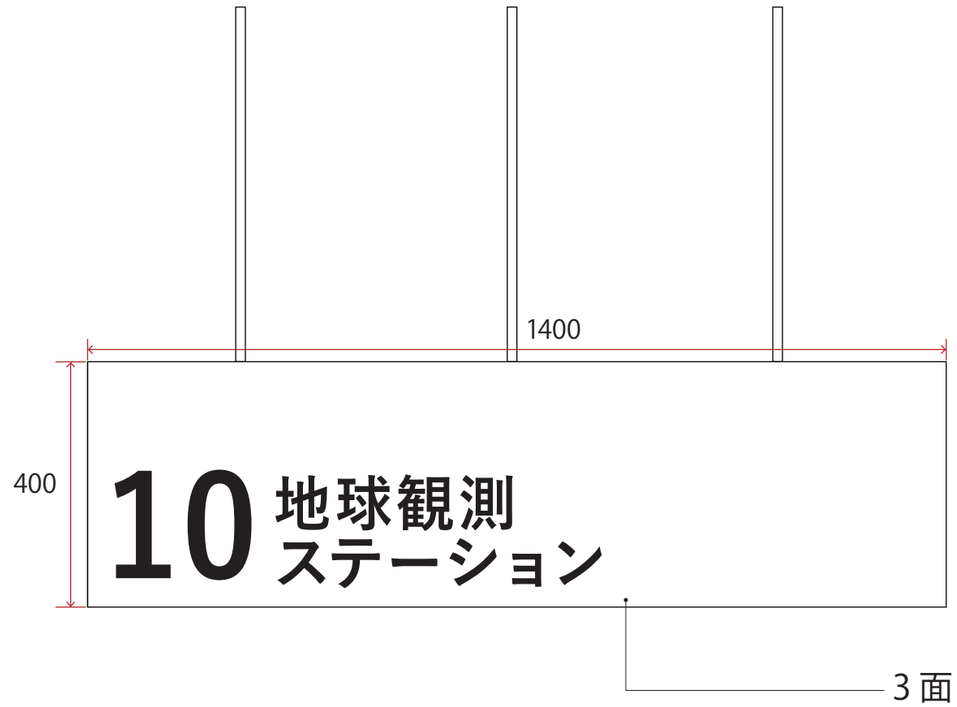

Scale=1/10

B|NOMURA	鹿児島市立科学館展示リニューアル設計業務委託 実施設計図	承認	検印	設計	日付 2025.03	縮尺 1/10(A3)	名称 C. 鹿児島と宇宙　地球観測ステーション 種別 グラフィック図	図面番号 E-20

ゾーン	コーナー	アイテム名称	展示No	
C. 鹿児島と宇宙	3　宇宙開発	地球観測ステーション	C-3	GP-06

■ 訴求内容

【C3-GP-06】
体験よびかけ、操作解説

■ 仕様

【C3-GP-06】
w650＊h190／造作下地＋t5アクリル・インクジェット出力シート裏フィット
※計2点

■ 写真、図、イラスト等

■ 特記事項

■ 取付位置

【C3-GP-06】

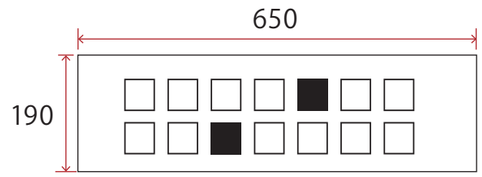

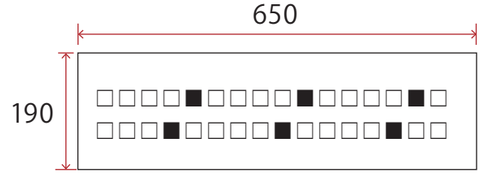

Scale=1/10

NOMURA	鹿児島市立科学館展示リニューアル設計業務委託 実施設計図	承認	検印	設計	日付 2025.03	縮尺 1/10(A3)	名称 C. 鹿児島と宇宙　地球観測ステーション 種別 グラフィック図	図面番号 E-21

ゾーン	コーナー	アイテム名称	展示No	
C. 鹿児島と宇宙	3　宇宙開発	最新宇宙情報ステーション　アイテムサイン	C-3	GP-07

■ 訴求内容

【C3-GP-07】
アイテムサイン

■ 仕様

【C3-GP-07】
1400Φ＊h400／金物下地木工作化粧板仕上げ
＋インクジェット出力シート貼+ライン照明共

■ 写真、図、イラスト等

■ 特記事項

■ 取付位置

【C3-GP-07】

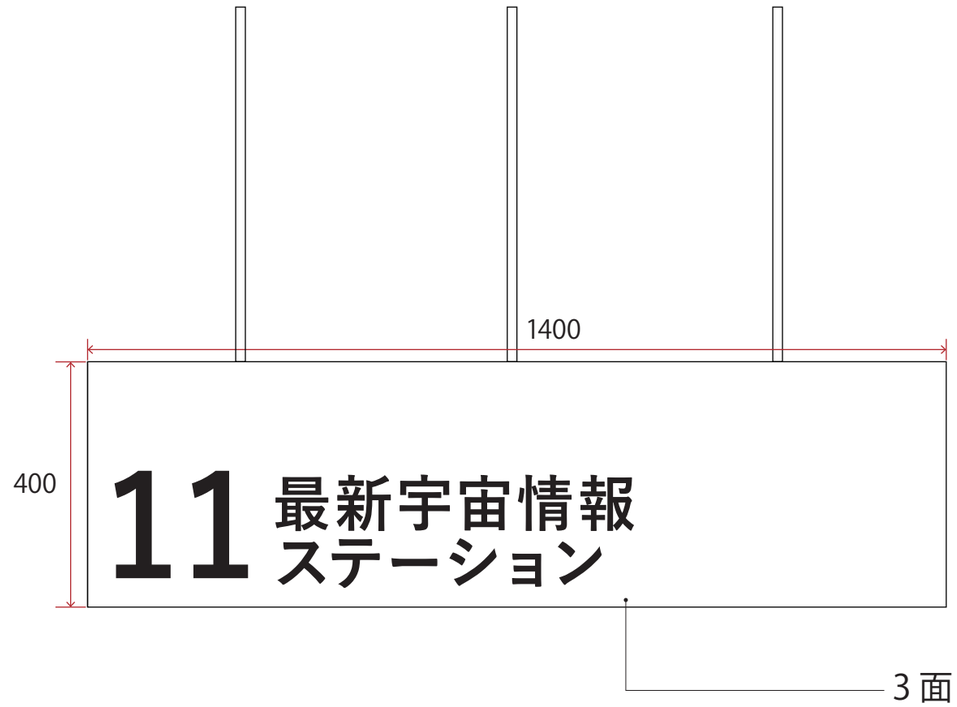

Scale=1/10

NOMURA	鹿児島市立科学館展示リニューアル設計業務委託 実施設計図	承認	検印	設計	日付 2025.03	縮尺 1/10(A3)	名称 C. 鹿児島と宇宙　最新宇宙情報ステーション 種別 グラフィック図	図面番号 E-22

ゾーン	コーナー	アイテム名称	展示No	
C. 鹿児島と宇宙	3　宇宙開発	最新宇宙情報ステーション	C-3	GP-08

■ 訴求内容

【C3-GP-08】

JAXAやNASAが挑んでいる最新の宇宙開発情報などについて紹介するグラフィック

■ 仕様

【C3-GP-08】

w1300＊h1300／造作下地＋インクジェット出力シート貼

■ 写真、図、イラスト等

【C3-GP-08】

関連写真or関連イラスト×4点

■ 特記事項

■ 取付位置

【C3-GP-08】

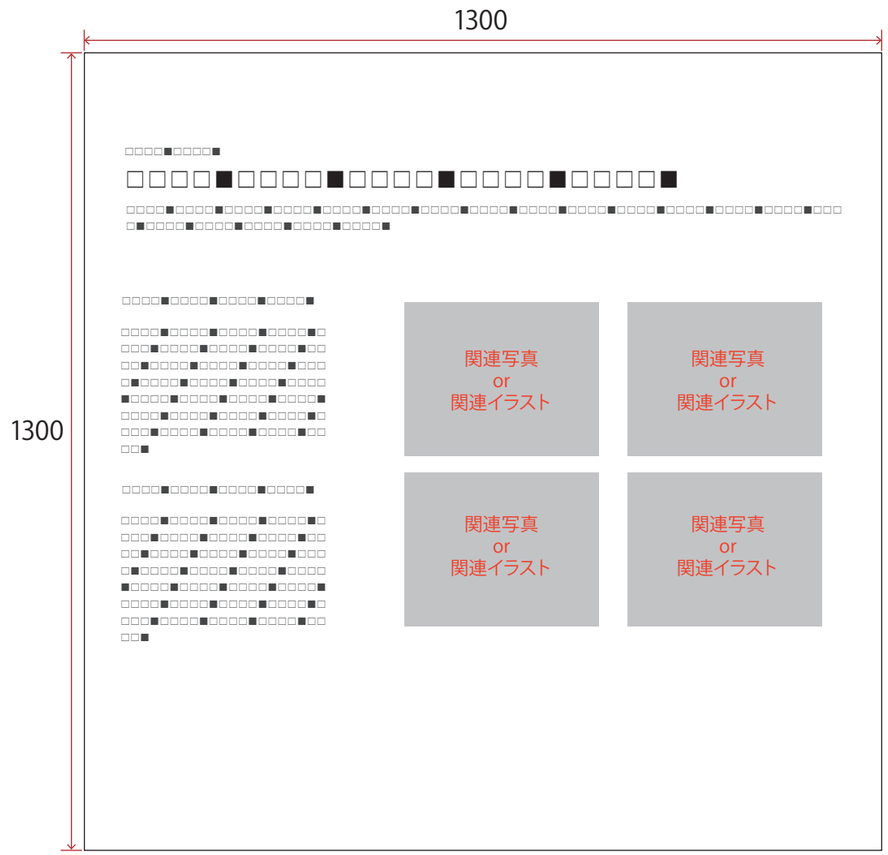

Scale=1/10

NOMURA	鹿児島市立科学館展示リニューアル設計業務委託 実施設計図	承認	検印	設計	日付 2025.03	縮尺 1/10(A3)	名称 C. 鹿児島と宇宙　最新宇宙情報ステーション 種別 グラフィック図	図面番号 E-23

ゾーン	コーナー	アイテム名称	展示No	
C. 鹿児島と宇宙	3　宇宙開発	はやぶさシミュレータ　アイテムサイン	C-3	GP-09

■ 訴求内容

【C3-GP-09】
アイテムサイン

■ 仕様

【C3-GP-09】
1400Φ＊h400／金物下地木工作化粧板仕上げ
＋インクジェット出力シート貼+ライン照明共

■ 写真、図、イラスト等

■ 特記事項

■ 取付位置

【C3-GP-09】

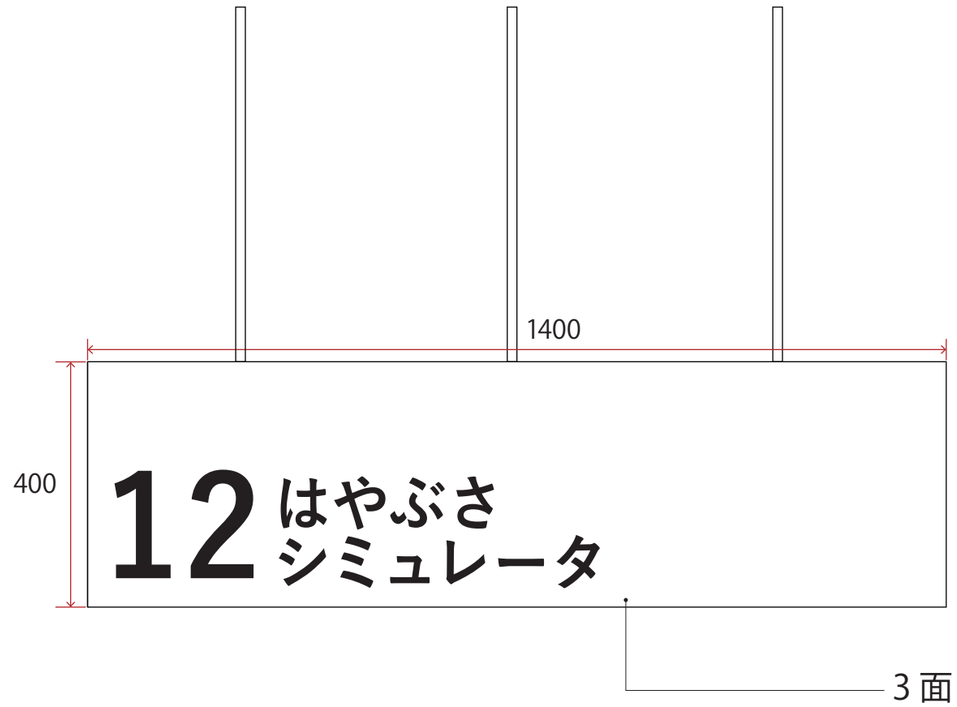

Scale=1/10

NOMURA	鹿児島市立科学館展示リニューアル設計業務委託	承認	検印	設計	日付	縮尺	名称	図面番号
	実施設計図				2025.03	1/10(A3)	C. 鹿児島と宇宙　はやぶさシミュレータ 種別 グラフィック図	E-24

ゾーン	コーナー	アイテム名称	展示No	
C. 鹿児島と宇宙	3　宇宙開発	はやぶさシミュレータ	C-3	GP-10

■ 訴求内容

【C3-GP-10】
体験よびかけ、操作解説、エピソード（シールなど）紹介

■ 仕様

【C3-GP-10】
800φ／アルポリ下地＋インクジェット出力シート貼

■ 写真、図、イラスト等

【C3-GP-10】
操作解説イラスト×1点、関連写真×1点

■ 特記事項

■ 取付位置

【C3-GP-10】

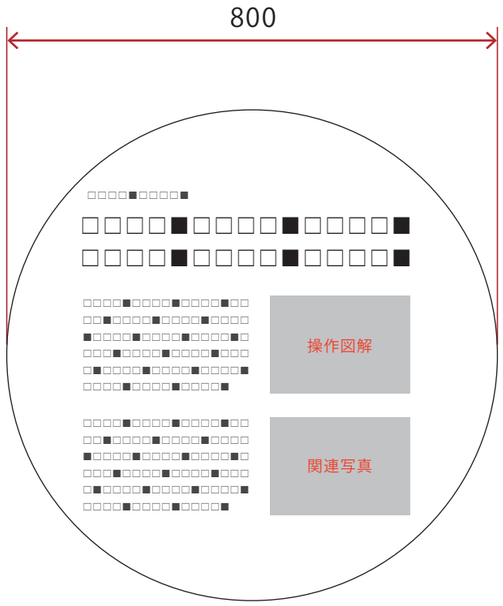

Scale=1/10

NOMURA	鹿児島市立科学館展示リニューアル設計業務委託 実施設計図	承認	検印	設計	日付 2025.03	縮尺 1/10(A3)	名称 C. 鹿児島と宇宙　はやぶさシミュレータ 種別 グラフィック図	図面番号 E-25

ゾーン	コーナー	アイテム名称	展示No	
C. 鹿児島と宇宙	3　宇宙開発	真空実験　アイテムサイン	C-3	GP-11

■ 訴求内容

【C3-GP-11】
アイテムサイン

■ 仕様

【C3-GP-11】

1400Φ＊h400／金物下地木工作化粧板仕上げ
＋インクジェット出力シート貼+ライン照明共

■ 写真、図、イラスト等

■ 特記事項

■ 取付位置

【C3-GP-11】

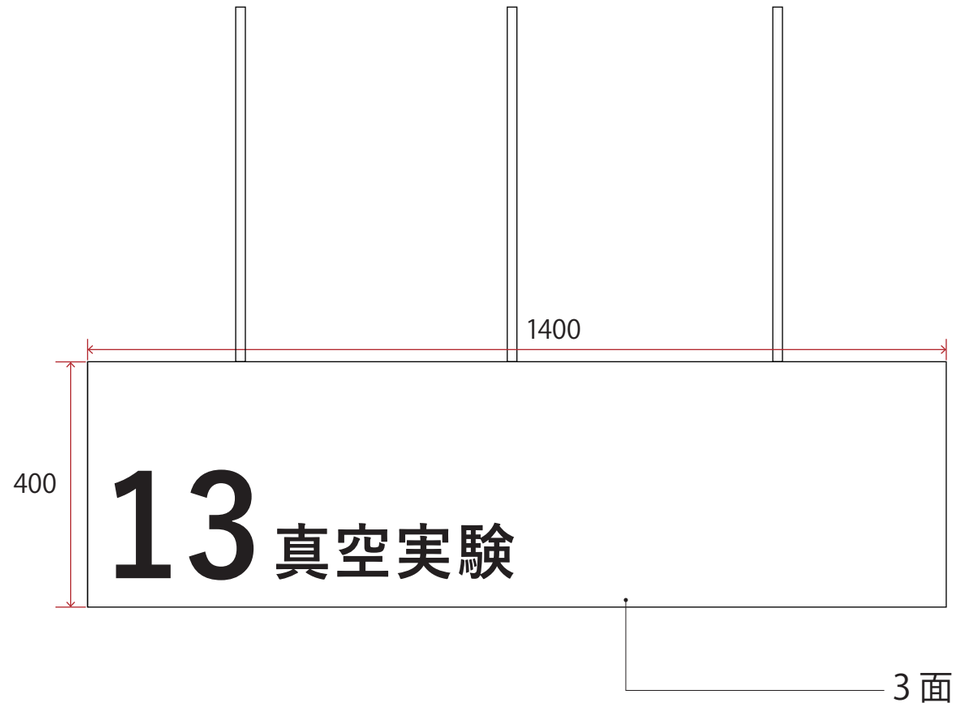

Scale=1/10

NOMURA	鹿児島市立科学館展示リニューアル設計業務委託 実施設計図	承認	検印	設計	日付 2025.03	縮尺 1/10(A3)	名称 C. 鹿児島と宇宙　真空実験 種別 グラフィック図	図面番号 E-26

ゾーン	コーナー	アイテム名称	展示No	
C. 鹿児島と宇宙	3　宇宙開発	真空実験	C-3	GP-12 GP-13

■ 訴求内容

【C3-GP-12】
体験よびかけ、操作解説

【C3-GP-13】
しくみ解説

■ 仕様

【C3-GP-12】
w1300＊h230／造作下地＋t5アクリル・インクジェット出力シート裏フィット
※一部切り欠き有

【C3-GP-13】
w1300＊h700／木軸パネル下地＋インクジェット出力シート貼

■ 写真、図、イラスト等

【C3-GP-12】
操作解説イラスト×2点

【C3-GP-13】
原理解説イラスト×2点

■ 特記事項

■ 取付位置

【C3-GP-12】

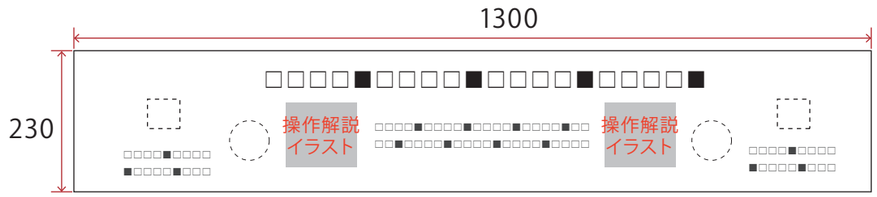

【C3-GP-13】

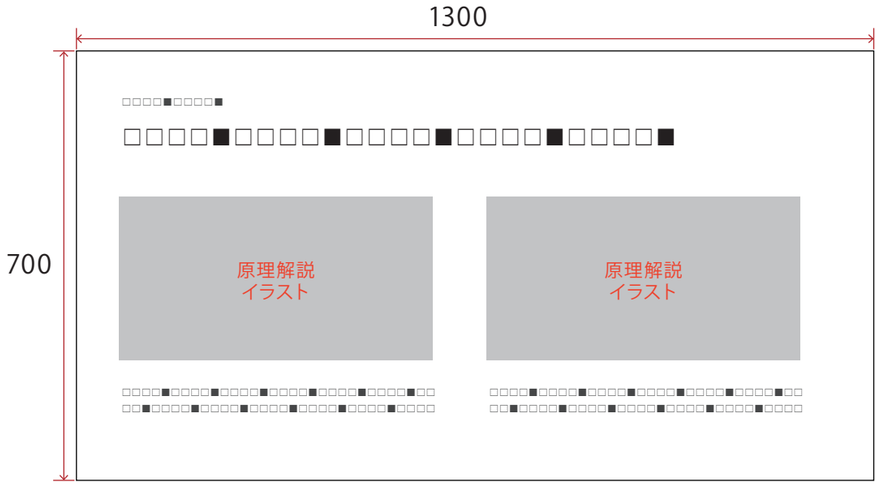

Scale=1/10

B|NOMURA	鹿児島市立科学館展示リニューアル設計業務委託 実施設計図	承認	検印	設計	日付 2025.03	縮尺 1/10(A3)	名称 C. 鹿児島と宇宙　真空実験 種別 グラフィック図	図面番号 E-27

ゾーン	コーナー	アイテム名称	展示No	
C. 鹿児島と宇宙	3　宇宙開発	衛星観測窓	C-3	GP-14 GP-15 GP-16

■ 訴求内容

【C3-GP-14】
環境グラフィック

【C3-GP-15】
環境グラフィック

【C3-GP-16】
人工衛星解説

■ 仕様

【C3-GP-14】
w13860＊h1600／造作下地＋インクジェット出力シート貼

【C3-GP-15】
w13860＊h1600／造作下地＋インクジェット出力シート貼

【C3-GP-16】
450φ／アルポリ下地+インクジェット出力シート貼

■ 写真、図、イラスト等

【C3-GP-16】
関連写真or関連イラスト×2点

■ 特記事項

■ 取付位置

【C3-GP-14】

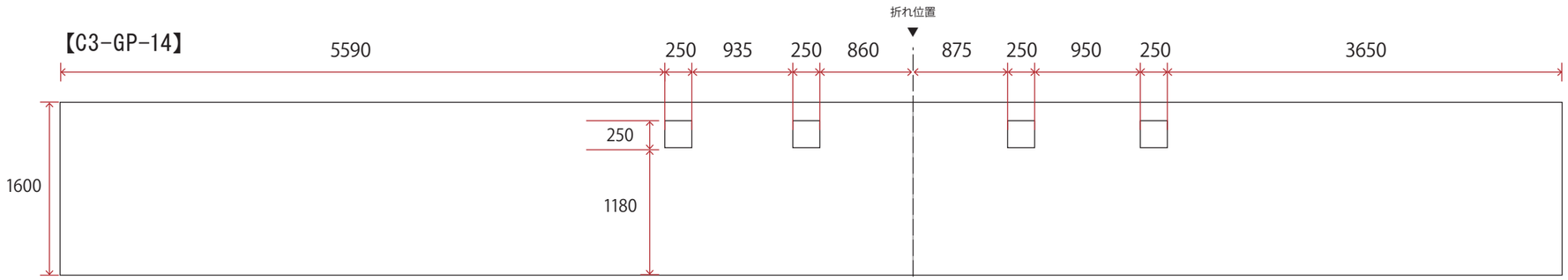

【C3-GP-15】

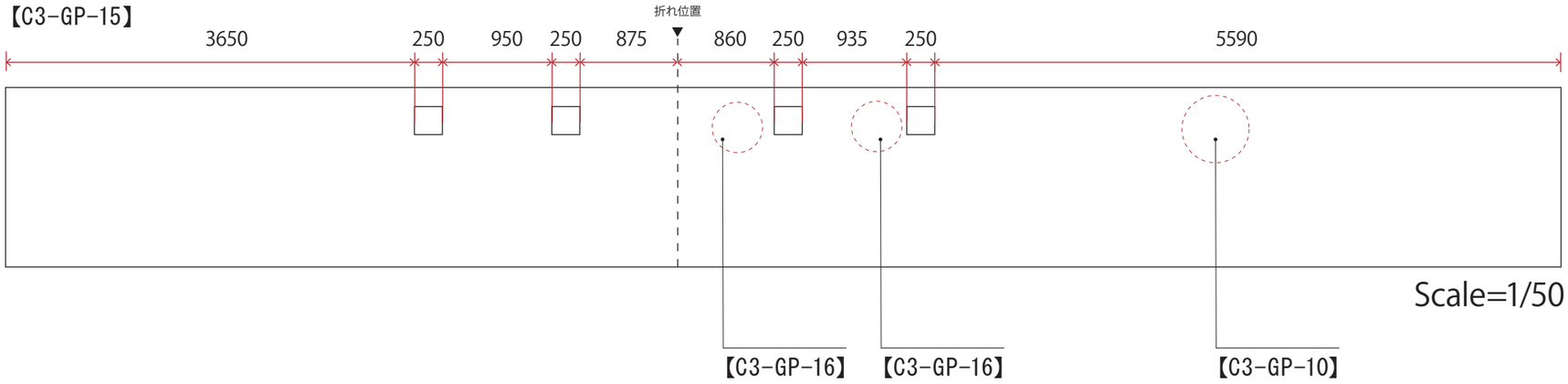

Scale=1/50

【C3-GP-16】

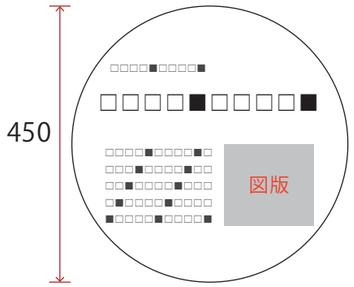

×2

Scale=1/10

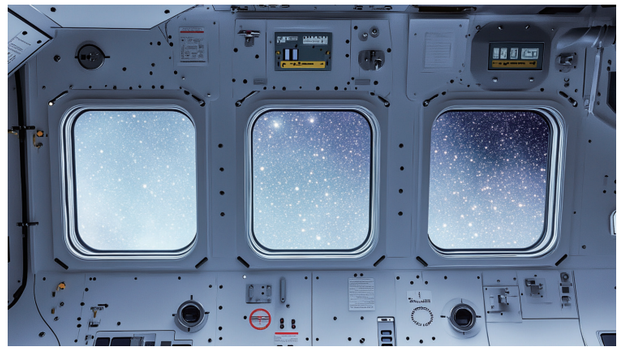

(参考) 環境グラフィックイメージ

NOMURA	鹿児島市立科学館展示リニューアル設計業務委託 実施設計図	承認	検印	設計	日付 2025.03	縮尺 1/10(A3) 1/50(A3)	名称 C. 鹿児島と宇宙　衛星観測窓 種別 グラフィック図	図面番号 E-28

ゾーン	コーナー	アイテム名称	展示No	
C. 鹿児島と宇宙	4　コミュニケーションライブラリー	コミュニケーションライブラリー	C-4	GP-01

■ 訴求内容

【C4-GP-01】
コーナーサイン

■ 仕様

【C4-GP-01】
w1600＊h400／造作下地＋インクジェット出力シート貼

■ 写真、図、イラスト等

■ 特記事項

■ 取付位置

【C4-GP-01】

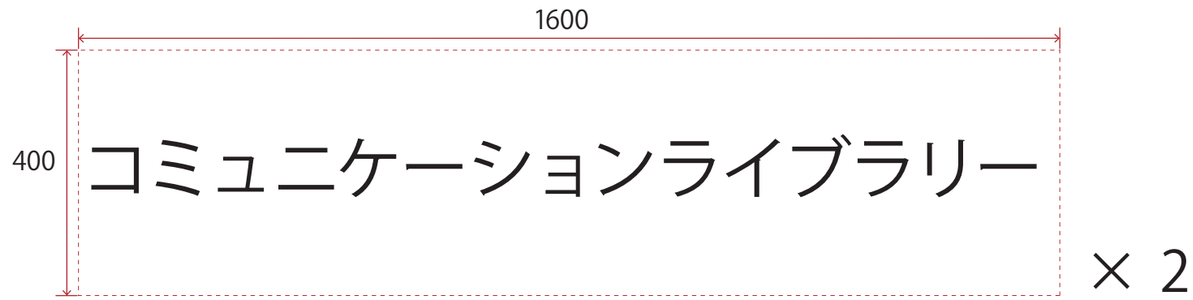

Scale=1/10

NOMURA	鹿児島市立科学館展示リニューアル設計業務委託 実施設計図	承認	検印	設計	日付 2025.03	縮尺 1/10(A3)	名称 C. 鹿児島と宇宙　ミュニケーションライブラリー 種別 グラフィック図	図面番号 E-29

ゾーン	コーナー	アイテム名称	展示No	
D. 身の回りの科学	1　サイエンスラウンジ	サイエンスラウンジ	D-1	GP-01

■ 訴求内容

【D1-GP-01】

アイテムサイン

■ 仕様

【D1-GP-01】

w900＊h900／木軸パネル下地＋インクジェット出力シート貼

■ 写真、図、イラスト等

■ 特記事項

■ 取付位置

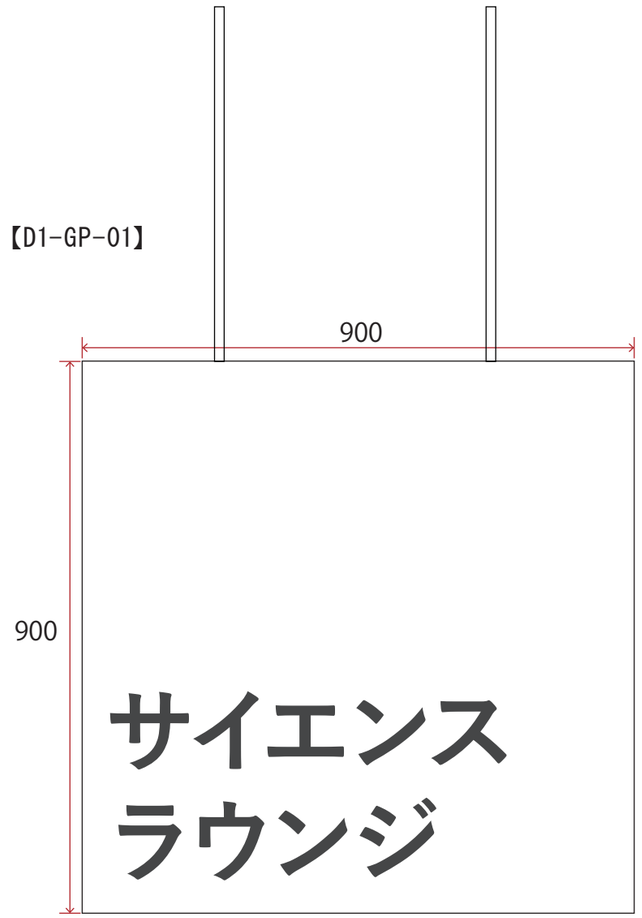

Scale=1/10

NOMURA	鹿児島市立科学館展示リニューアル設計業務委託 実施設計図	承認	検印	設計	日付 2025.03	縮尺 1/10(A3)	名称 D. 身の回りの科学　サイエンスラウンジ 種別 グラフィック図	図面番号 E-30

ゾーン	コーナー	アイテム名称	展示No	
D. 身の回りの科学	2　企業展示	企業展示　アイテムサイン	D-2	GP-01

■ 訴求内容

【D2-GP-01】
アイテムサイン

■ 仕様

【D2-GP-01】
w1600（w400＊4面）＊h400／金物下地木工作化粧板仕上げ
＋インクジェット出力シート貼+ライン照明共

■ 写真、図、イラスト等

■ 特記事項

■ 取付位置

【D2-GP-01】

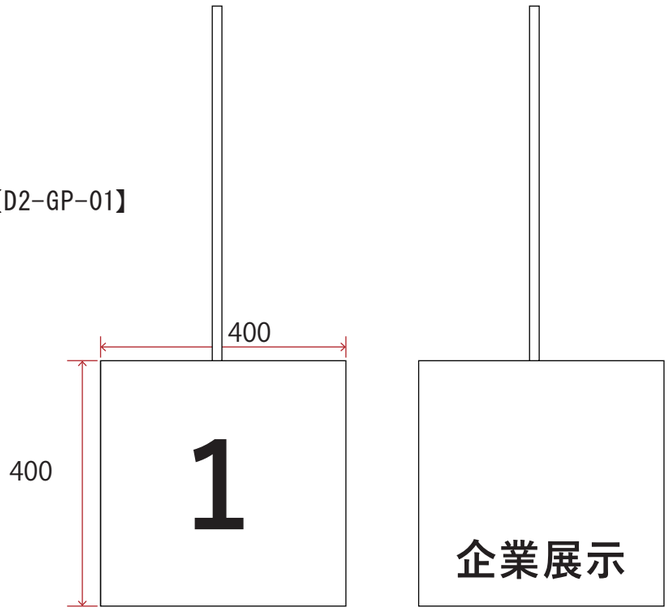

（正面、裏面）　（両側面）

Scale=1/10

NOMURA	鹿児島市立科学館展示リニューアル設計業務委託 実施設計図	承認	検印	設計	日付 2025.03	縮尺 1/10(A3)	名称 D. 身の回りの科学　企業展示 種別 グラフィック図	図面番号 E-31

ゾーン	コーナー	アイテム名称	展示No	
D. 身の回りの科学	2　企業展示	企業展示	D-2	GP-02 GP-03

■ 訴求内容

【D2-GP-02】
企業ロゴサイン（造作ブース用）

【D2-GP-03】
企業ロゴサイン（サテライトブース用）

■ 仕様

【D2-GP-02】
w300＊h300　or　w500*h180／合板下地＋インクジェット出力シート貼（ブース造作用）

【D2-GP-03】
w300＊h300　or　w500*h180／造作下地＋t5アクリル・インクジェット出力シート裏フィット（サテライト什器用）

■ 写真、図、イラスト等

【D2-GP-02】
企業ロゴ1点（計4点）

【D2-GP-03】
企業ロゴ1点（計3点）

■ 特記事項

■ 取付位置

【D2-GP-02】

Aパターン

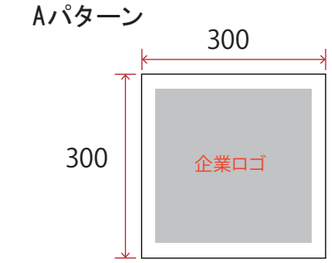

Bパターン

×4
A/Bパターンから計4点

【D2-GP-03】

Aパターン

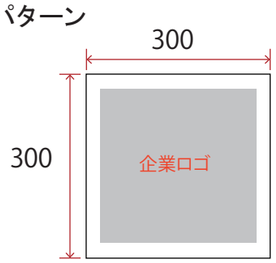

Bパターン

×3
A/Bパターンから計3点

Scale=1/10

NOMURA	鹿児島市立科学館展示リニューアル設計業務委託 実施設計図	承認	検印	設計	日付 2025.03	縮尺 1/10(A3)	名称 D. 身の回りの科学　企業展示 種別 グラフィック図	図面番号 E-32

ゾーン	コーナー	アイテム名称	展示No	
D. 身の回りの科学	2　企業展示	企業展示	D-2	GP-04 GP-05

■ 訴求内容

【D2-GP-04】
企業サインフォーマット

【D2-GP-05】
企業概要サインフォーマット
※大学出展展示の解説（2点）を含む

■ 仕様

【D2-GP-04】
w800＊h1800／合板下地＋インクジェット出力シート貼
（造作ブース用）

【D2-GP-05】
w400＊h300／合板下地＋t5アクリル・インクジェット出力シート裏フィット（サテライト什器用）

■ 写真、図、イラスト等

【D2-GP-04】
関連写真or関連イラスト×2点（計6点）

【D2-GP-05】
関連写真or関連イラスト×2点（計3点）

■ 特記事項

■ 取付位置

【D2-GP-04】

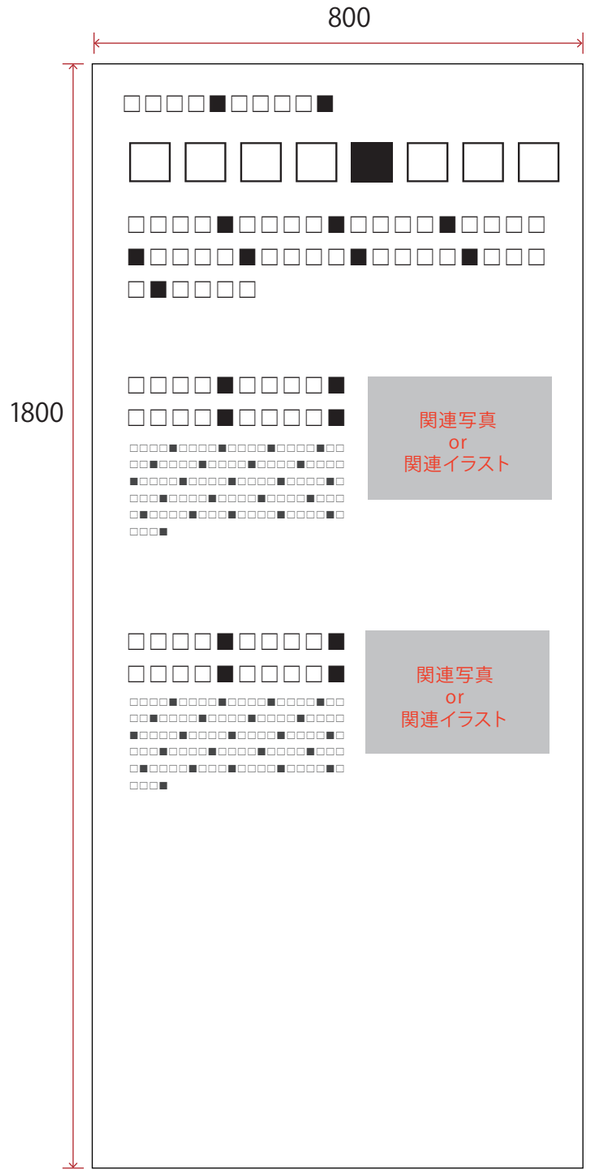

×4

【D2-GP-05】

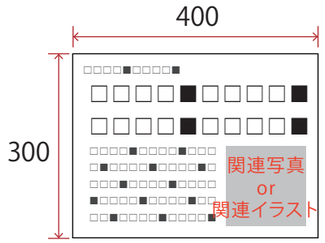

×3

Scale=1/10

NOMURA	鹿児島市立科学館展示リニューアル設計業務委託 実施設計図	承認	検印	設計	日付 2025.03	縮尺 1/10(A3)	名称 D. 身の回りの科学　企業展示 種別 グラフィック図	図面番号 E-33

ゾーン	コーナー	アイテム名称	展示No	
D. 身の回りの科学	3　キッズゾーン	オリジナルコースター　アイテムサイン	D-3	GP-01

■ 訴求内容

【D3-GP-01】

アイテムサイン

■ 仕様

【D3-GP-01】

w1600（w400＊4面）＊h400／金物下地木工作化粧板仕上げ
＋インクジェット出力シート貼+ライン照明共

■ 写真、図、イラスト等

■ 特記事項

■ 取付位置

【D3-GP-01】

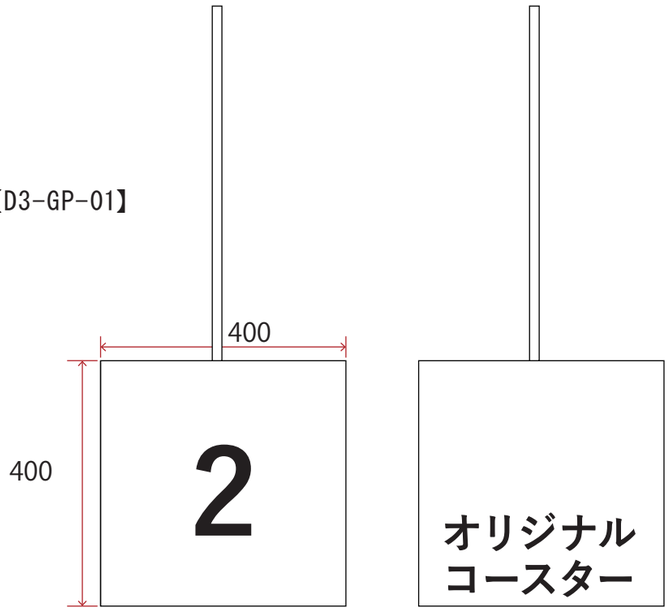

（正面、裏面）　（両側面）

Scale=1/10

NOMURA	鹿児島市立科学館展示リニューアル設計業務委託 実施設計図	承認	検印	設計	日付 2025.03	縮尺 1/10(A3)	名称 D. 身の回りの科学　オリジナルコースター 種別 グラフィック図	図面番号 E-34

ゾーン	コーナー	アイテム名称	展示No	
D. 身の回りの科学	3　キッズゾーン	オリジナルコースター	D-3	GP-02 GP-03

■ 訴求内容

【D3-GP-02】
環境グラフィック

【D3-GP-03】
環境グラフィック+フロアサイン

■ 仕様

【D3-GP-02】
w3800＊h2000／造作下地＋インクジェット出力シート貼

【D3-GP-03】
w3800＊h2000／造作下地＋インクジェット出力シート貼

■ 写真、図、イラスト等

【D3-GP-02】
棚田イラスト×1点

【D3-GP-03】
フロア案内図×1点

■ 特記事項

■ 取付位置

【D3-GP-02】

【D3-GP-03】

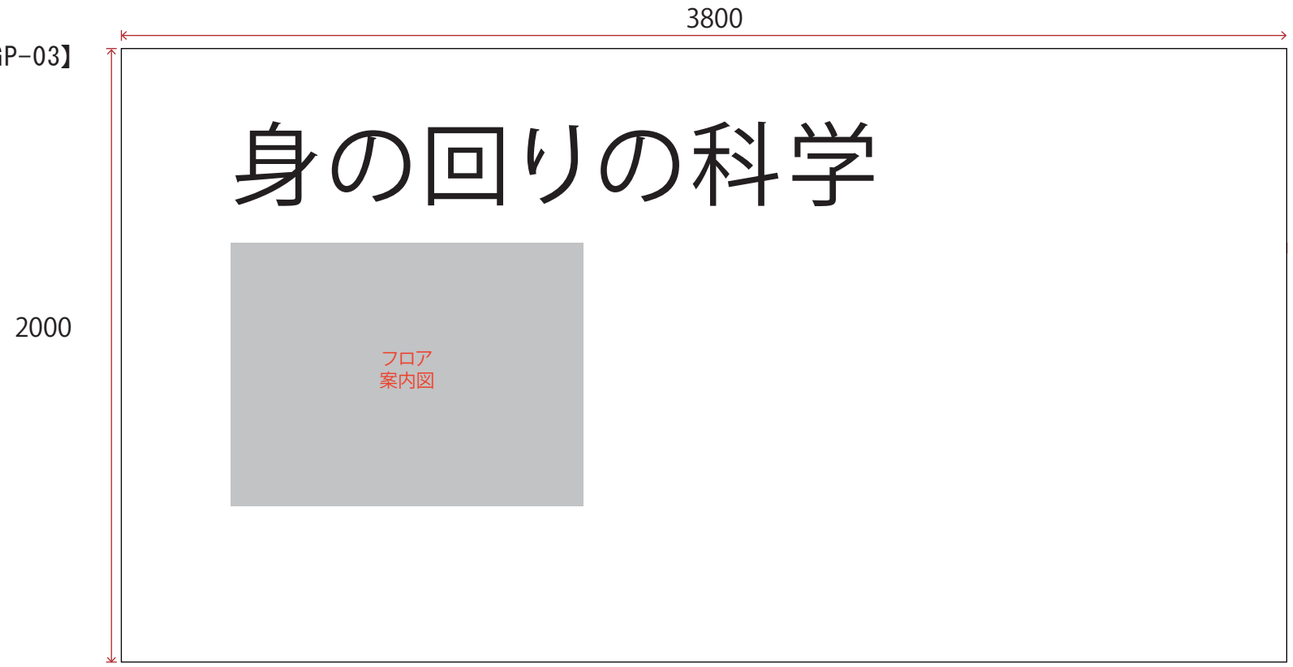

Scale=1/20

NOMURA	鹿児島市立科学館展示リニューアル設計業務委託 実施設計図	承認	検印	設計	日付 2025.03	縮尺 1/20(A3)	名称 D. 身の回りの科学　オリジナルコースター 種別 グラフィック図	図面番号 E-35

ゾーン	コーナー	アイテム名称	展示No	
D. 身の回りの科学	3　キッズゾーン	オリジナルコースター	D-3	GP-04

■ 訴求内容

【D3-GP-04】
体験よびかけ、操作解説、しくみ解説、つながり解説

■ 仕様

【D3-GP-04】
w700＊h700／造作下地＋インクジェット出力シート貼

■ 写真、図、イラスト等

【D3-GP-04】
操作解説イラスト×1点、原理解説イラスト×1点、関連写真or関連イラスト×１点

■ 特記事項

■ 取付位置

【D3-GP-04】

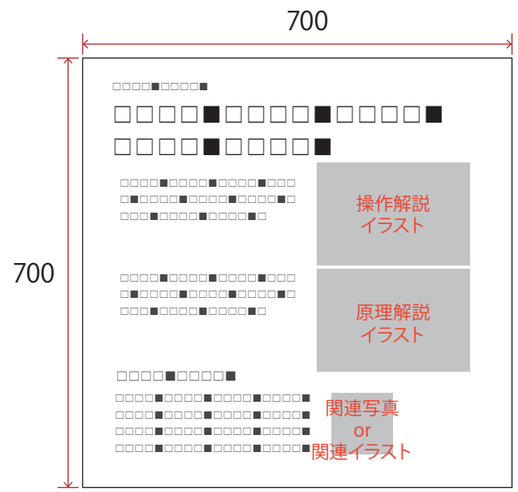

Scale=1/10

NOMURA	鹿児島市立科学館展示リニューアル設計業務委託 実施設計図	承認	検印	設計	日付 2025.03	縮尺 1/10(A3)	名称 D. 身の回りの科学　オリジナルコースター 種別 グラフィック図	図面番号 E-36

ゾーン	コーナー	アイテム名称	展示No	
D. 身の回りの科学	4　音の科学	パラボラトーク　アイテムサイン	D-4	GP-01

■ 訴求内容

【D4-GP-01】
アイテムサイン

■ 仕様

【D4-GP-01】
w1600（w400＊4面）＊h400／金物下地木工作化粧板仕上げ
＋インクジェット出力シート貼+ライン照明共

■ 写真、図、イラスト等

■ 特記事項

■ 取付位置

【D4-GP-01】

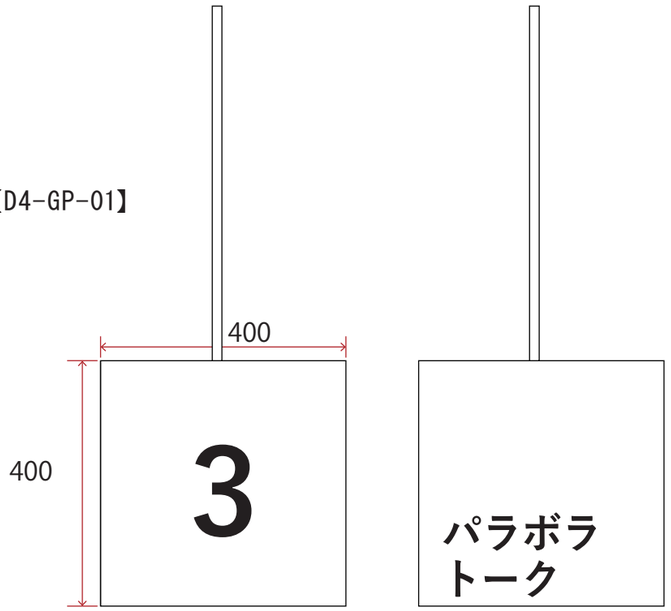

（正面、裏面）　（両側面）

Scale=1/10

NOMURA	鹿児島市立科学館展示リニューアル設計業務委託 実施設計図	承認	検印	設計	日付 2025.03	縮尺 1/10(A3)	名称 D. 身の回りの科学　パラボラトーク 種別 グラフィック図	図面番号 E-37

ゾーン	コーナー	アイテム名称	展示No	
D. 身の回りの科学	4　音の科学	タッチンミュージック　アイテムサイン	D-4	GP-02

■ 訴求内容

【D4-GP-02】
アイテムサイン

■ 仕様

【D4-GP-02】
w1600（w400＊4面）＊h400／金物下地木工作化粧板仕上げ
＋インクジェット出力シート貼+ライン照明共

■ 写真、図、イラスト等

■ 特記事項

■ 取付位置

【D4-GP-02】

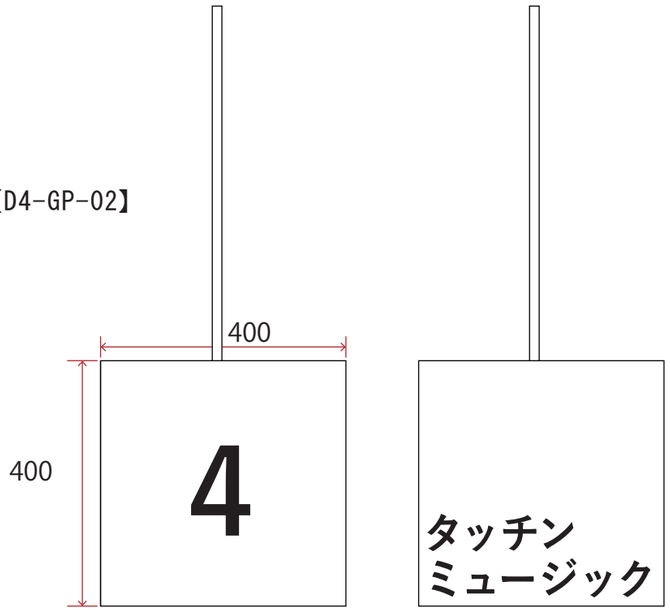

（正面、裏面）　（両側面）

Scale=1/10

NOMURA	鹿児島市立科学館展示リニューアル設計業務委託 実施設計図	承認	検印	設計	日付 2025.03	縮尺 1/10(A3)	名称 D. 身の回りの科学　タッチンミュージック 種別 グラフィック図	図面番号 E-39

ゾーン	コーナー	アイテム名称	展示No	
D. 身の回りの科学	4　音の科学	タッチンミュージック	D-4	GP-03 GP-04

■ 訴求内容

【D4-GP-03】
体験よびかけ、操作解説、しくみ解説、つながり解説

【D4-GP-04】
注意喚起

■ 仕様

【D4-GP-03】
w900＊h900／アルポリ下地+インクジェット出力シート貼

【D4-GP-04】
w160＊h110／既存造作下地＋t5アクリル・インクジェット出力シート裏フィット

■ 写真、図、イラスト等

【C4-GP-03】
操作解説イラスト×1点、原理解説イラスト×1点、関連写真or関連イラスト×１点

■ 特記事項

■ 取付位置

【D4-GP-03】

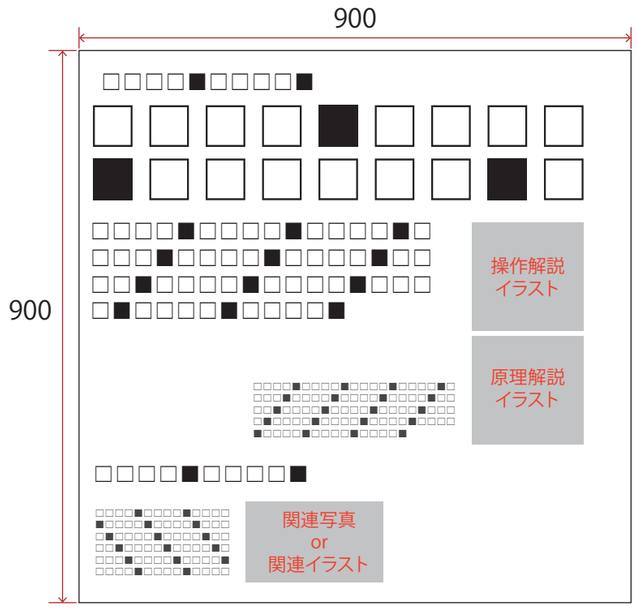

Scale=1/10

【D4-GP-04】

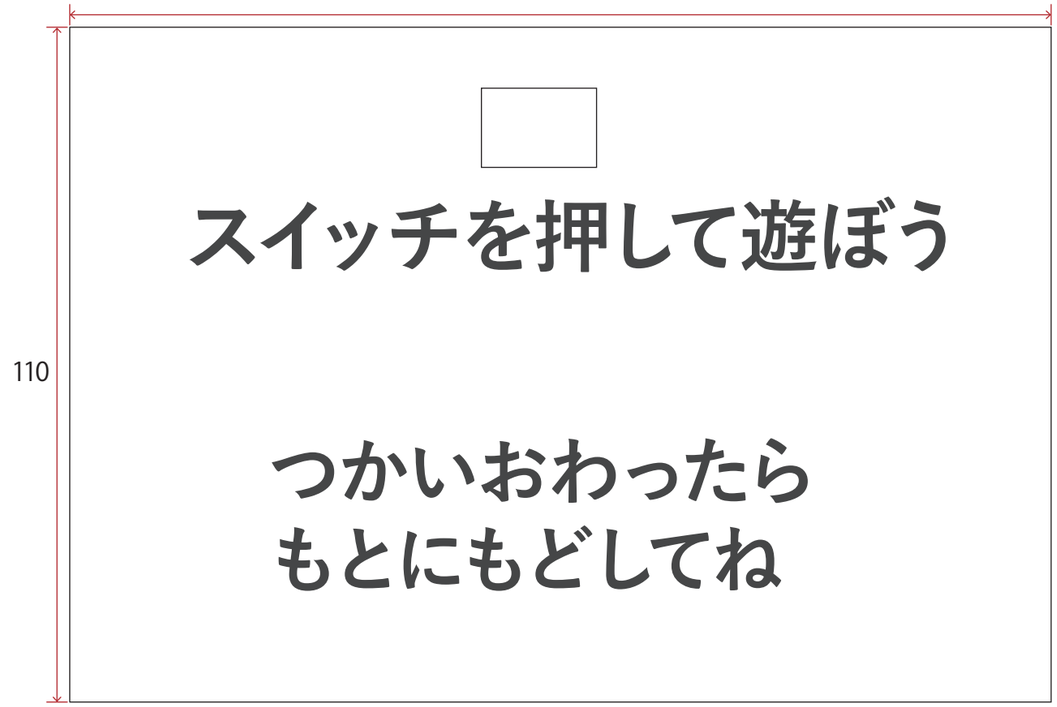

Scale=1/1

NOMURA	鹿児島市立科学館展示リニューアル設計業務委託 実施設計図	承認	検印	設計	日付 2025.03	縮尺 1/1(A3) 1/10(A3)	名称 D. 身の回りの科学　タッチンミュージック 種別 グラフィック図	図面番号 E-40

ゾーン	コーナー	アイテム名称	展示No	
D. 身の回りの科学	5　光の科学	光の部屋　アイテムサイン	D-5	GP-01

■ 訴求内容

【D5-GP-01】
アイテムサイン

■ 仕様

【D5-GP-01】
w1600（w400＊4面）＊h400／金物下地木工作化粧板仕上げ
＋インクジェット出力シート貼+ライン照明共

■ 写真、図、イラスト等

■ 特記事項

■ 取付位置

【D5-GP-01】

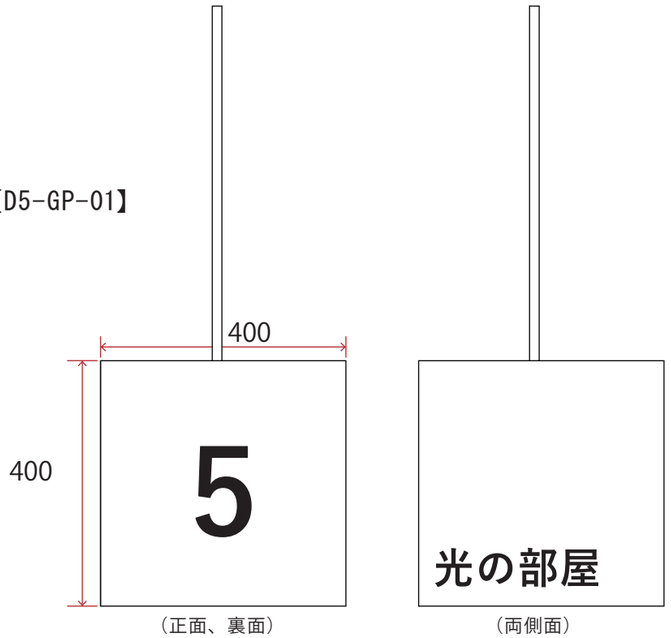

Scale=1/10

NOMURA	鹿児島市立科学館展示リニューアル設計業務委託 実施設計図	承認	検印	設計	日付 2025.03	縮尺 1/10(A3)	名称 D. 身の回りの科学　光の部屋 種別 グラフィック図	図面番号 E-41

ゾーン	コーナー	アイテム名称	展示No	
D. 身の回りの科学	5　光の科学	光の部屋	D-5	GP-02 GP-03

■ 訴求内容

【D5-GP-02】
体験よびかけ、操作解説、しくみ解説、つながり解説

【D5-GP-03】
操作解説

■ 仕様

【D5-GP-02】
w1200＊h1500／造作下地＋インクジェット出力シート貼

【D5-GP-03】
w500＊h500／造作下地＋t5アクリル・インクジェット出力シート裏フィット

■ 写真、図、イラスト等

【D5-GP-02】
操作解説イラスト×1点、原理解説イラスト×1点、関連写真or関連イラスト×１点

【D5-GP-03】
操作解説イラスト×1点

■ 特記事項

■ 取付位置

【D5-GP-02】

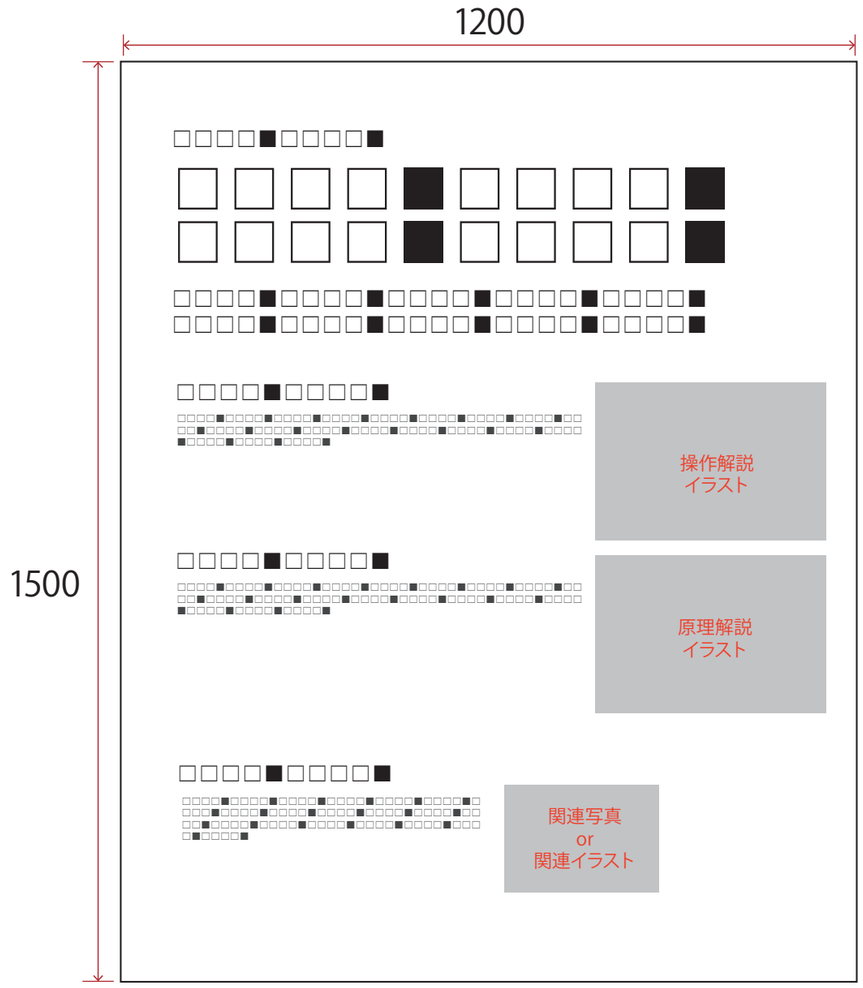

【D5-GP-03】

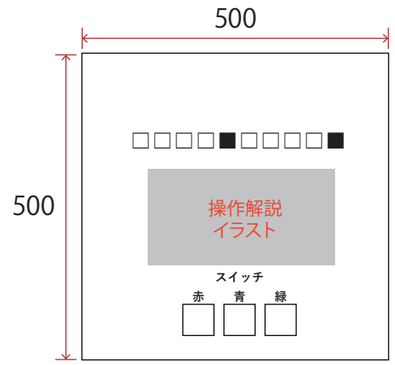

Scale=1/10

NOMURA	鹿児島市立科学館展示リニューアル設計業務委託 実施設計図	承認	検印	設計	日付 2025.03	縮尺 1/10(A3)	名称 D. 身の回りの科学　光の部屋 種別 グラフィック図	図面番号 E-42

ゾーン	コーナー	アイテム名称	展示No	
D. 身の回りの科学	5　光の科学	記憶力チャレンジ　アイテムサイン	D-5	GP-04

■ 訴求内容

【D5-GP-04】
アイテムサイン

■ 仕様

【D5-GP-04】
w1600（w400＊4面）＊h400／金物下地木工作化粧板仕上げ
＋インクジェット出力シート貼+ライン照明共

■ 写真、図、イラスト等

■ 特記事項

■ 取付位置

【D5-GP-04】

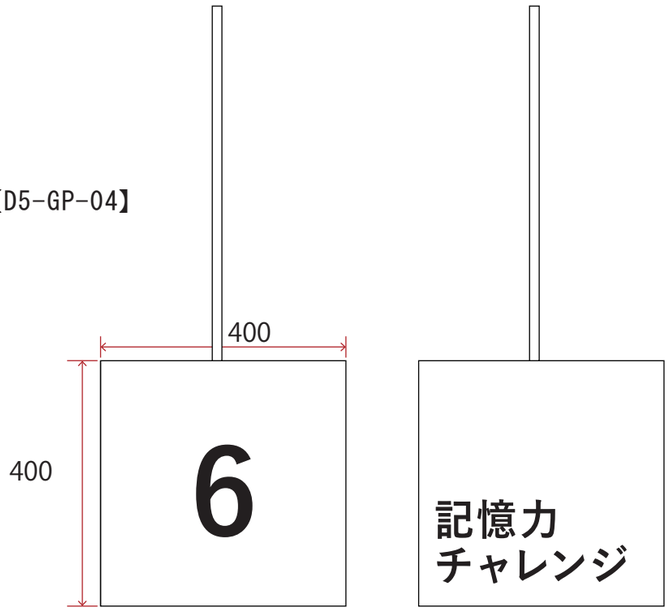

（正面、裏面）　（両側面）

Scale=1/10

NOMURA	鹿児島市立科学館展示リニューアル設計業務委託 実施設計図	承認	検印	設計	日付 2025.03	縮尺 1/10(A3)	名称 D. 身の回りの科学　記憶力チャレンジ 種別 グラフィック図	図面番号 E-43

ゾーン	コーナー	アイテム名称	展示No	
D. 身の回りの科学	5　光の科学	記憶力チャレンジ	D-5	GP-05 GP-06

■ 訴求内容

【D5-GP-05】
体験よびかけ

【D5-GP-06】
体験よびかけ、操作解説、しくみ解説、つながり解説

■ 仕様

【D5-GP-05】
w900＊h150／既存造作下地＋t5アクリル・インクジェット出力シート裏フィット

【D5-GP-06】
w900＊h900／木軸パネル下地＋インクジェット出力シート貼

■ 写真、図、イラスト等

【D5-GP-06】
操作解説イラスト×1点、原理解説イラスト×1点、関連写真or関連イラスト×１点

■ 特記事項

■ 取付位置

【D5-GP-05】

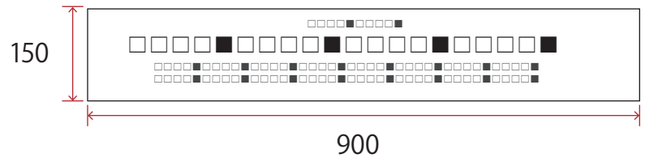

【D5-GP-06】

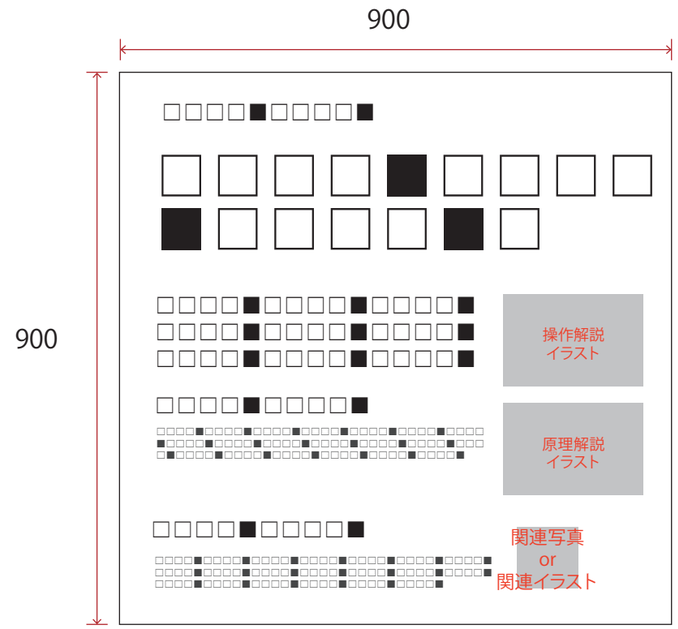

Scale=1/10

NOMURA	鹿児島市立科学館展示リニューアル設計業務委託 実施設計図	承認	検印	設計	日付 2025.03	縮尺 1/10(A3)	名称 D. 身の回りの科学　記憶力チャレンジ 種別 グラフィック図	図面番号 E-44

ゾーン	コーナー	アイテム名称	展示No	
D. 身の回りの科学	5　光の科学	動体視力チャレンジ　アイテムサイン	D-5	GP-07

■ 訴求内容

【D5-GP-07】
アイテムサイン

■ 仕様

【D5-GP-07】
w1600（w400＊4面）＊h400／金物下地木工作化粧板仕上げ
＋インクジェット出力シート貼+ライン照明共

■ 写真、図、イラスト等

■ 特記事項

■ 取付位置

【D5-GP-07】

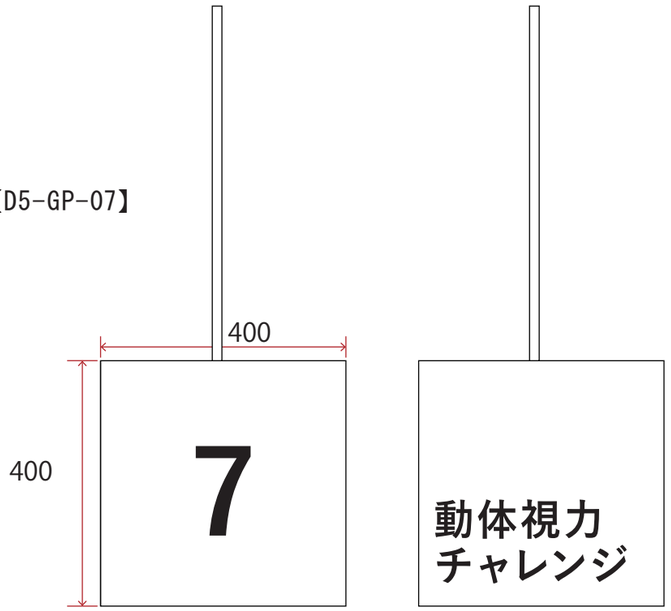

（正面、裏面）　（両側面）

Scale=1/10

NOMURA	鹿児島市立科学館展示リニューアル設計業務委託 実施設計図	承認	検印	設計	日付 2025.03	縮尺 1/10(A3)	名称 D. 身の回りの科学　動体視力チャレンジ 種別 グラフィック図	図面番号 E-45

ゾーン	コーナー	アイテム名称	展示No	
D. 身の回りの科学	5　光の科学	動体視力チャレンジ	D-5	GP-08 GP-09

■ 訴求内容

【D5-GP-08】
体験よびかけ

【D5-GP-09】
体験よびかけ、操作解説、しくみ解説、つながり解説

■ 仕様

【D5-GP-08】
w900＊h150／既存造作下地＋t5アクリル・インクジェット出力シート裏フィット

【D5-GP-09】
w900＊h900／木軸パネル下地＋インクジェット出力シート貼

■ 写真、図、イラスト等

【D5-GP-09】
操作解説イラスト×1点、原理解説イラスト×1点、関連写真or関連イラスト×1点

■ 特記事項

■ 取付位置

【D5-GP-08】

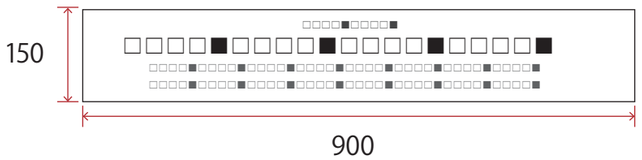

【D5-GP-09】

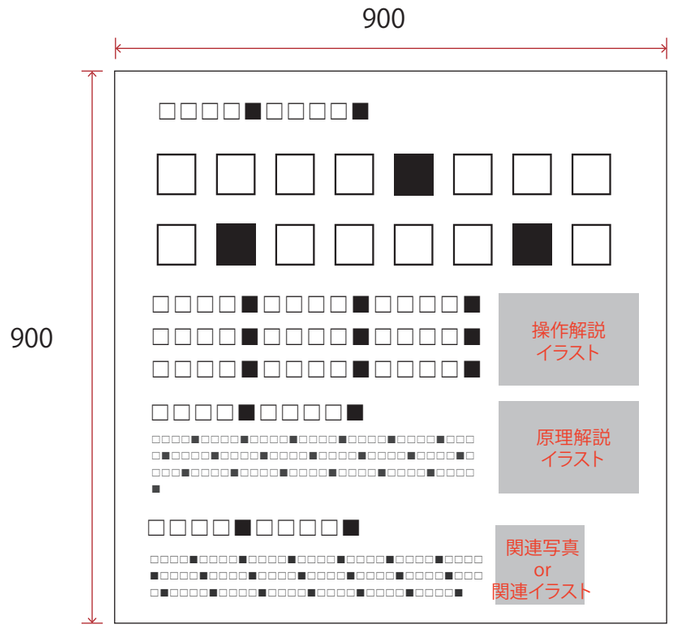

Scale=1/10

NOMURA	鹿児島市立科学館展示リニューアル設計業務委託 実施設計図	承認	検印	設計	日付 2025.03	縮尺 1/10(A3)	名称 D. 身の回りの科学　動体視力チャレンジ 種別 グラフィック図	図面番号 E-46

ゾーン	コーナー	アイテム名称	展示No	
D. 身の回りの科学	5　光の科学	不思議な絵	D-5	GP-11

■ 訴求内容

【D5-GP-11】
体験よびかけ、しくみ解説、つながり解説

■ 仕様

【D5-GP-11】
w900＊h1800／造作下地＋インクジェット出力シート貼

■ 写真、図、イラスト等

【D5-GP-11】
原理解説イラスト×1点、関連写真or関連イラスト×１点

■ 特記事項

■ 取付位置

【D5-GP-11】

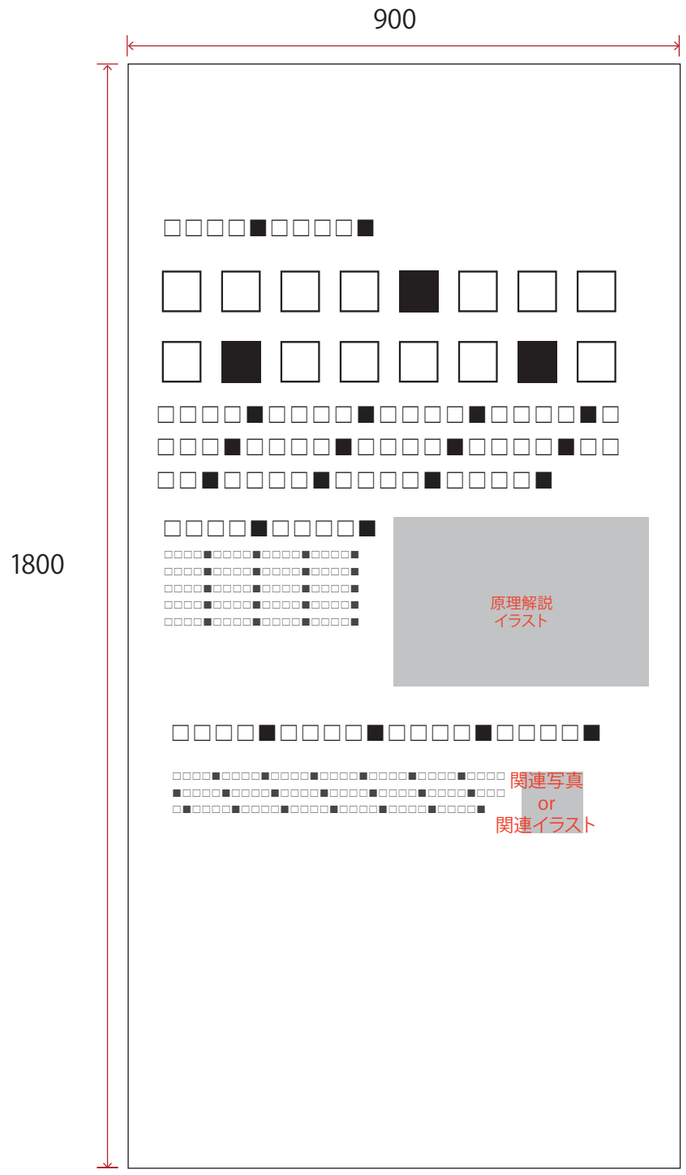

Scale=1/10

NOMURA	鹿児島市立科学館展示リニューアル設計業務委託 実施設計図	承認	検印	設計	日付 2025.03	縮尺 1/10(A3)	名称 D. 身の回りの科学　不思議な絵 種別 グラフィック図	図面番号 E-47

ゾーン	コーナー	アイテム名称	展示No	
D. 身の回りの科学	6　力の科学	歯車と滑車　アイテムサイン	D-6	GP-01

■ 訴求内容

【D6-GP-01】
アイテムサイン

■ 仕様

【D6-GP-01】
w1600（w400＊4面）＊h400／金物下地木工作化粧板仕上げ
＋インクジェット出力シート貼+ライン照明共

■ 写真、図、イラスト等

■ 特記事項

■ 取付位置

【D6-GP-01】

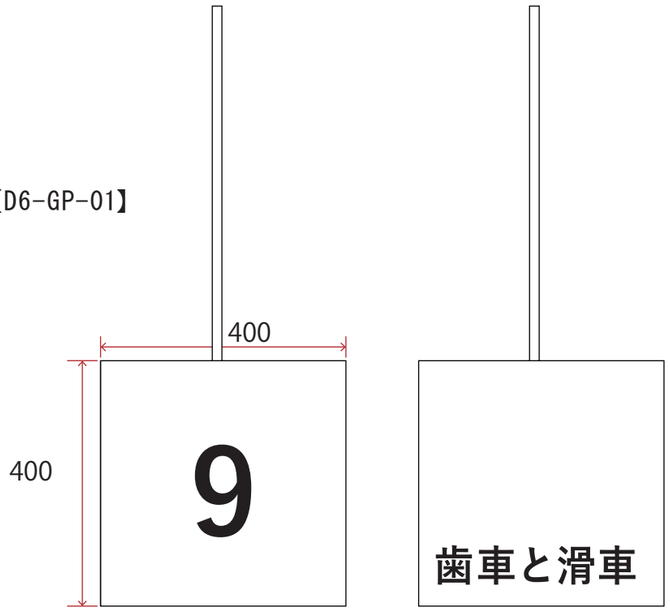

（正面、裏面）　（両側面）

Scale=1/10

NOMURA	鹿児島市立科学館展示リニューアル設計業務委託 実施設計図	承認	検印	設計	日付 2025.03	縮尺 1/10(A3)	名称 D. 身の回りの科学　歯車と滑車 種別 グラフィック図	図面番号 E-48

ゾーン	コーナー	アイテム名称	展示No	
D. 身の回りの科学	6　力の科学	歯車と滑車	D-6	GP-02 GP-03

■ 訴求内容

【D6-GP-02】
環境グラフィック

【D6-GP-03】
体験よびかけ、操作解説、つながり解説

■ 仕様

【D6-GP-02】
w2500＊h1620／造作下地＋インクジェット出力シート貼

【D6-GP-03】
w700＊h700／造作下地＋インクジェット出力シート貼

■ 写真、図、イラスト等

【D6-GP-02】
桜島農家イラスト×１点

【D6-GP-03】
操作解説イラスト×1点、関連写真or関連イラスト×１点

■ 特記事項

■ 取付位置

【D6-GP-02】

Scale=1/20

【D6-GP-03】

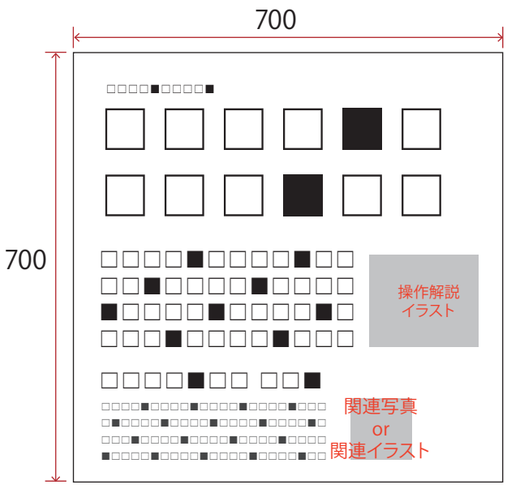

Scale=1/10

NOMURA	鹿児島市立科学館展示リニューアル設計業務委託 実施設計図	承認	検印	設計	日付 2025.03	縮尺 1/10(A3) 1/20(A3)	名称 D. 身の回りの科学　歯車と滑車 種別 グラフィック図	図面番号 E-49

ゾーン	コーナー	アイテム名称	展示No	
D. 身の回りの科学	6　力の科学	ニュートンの振り子　アイテムサイン	D-6	GP-04

■ 訴求内容

【D6-GP-04】
アイテムサイン

■ 仕様

【D6-GP-04】
w1600（w400＊4面）＊h400／金物下地木工作化粧板仕上げ
＋インクジェット出力シート貼+ライン照明共

■ 写真、図、イラスト等

■ 特記事項

■ 取付位置

【D6-GP-06】

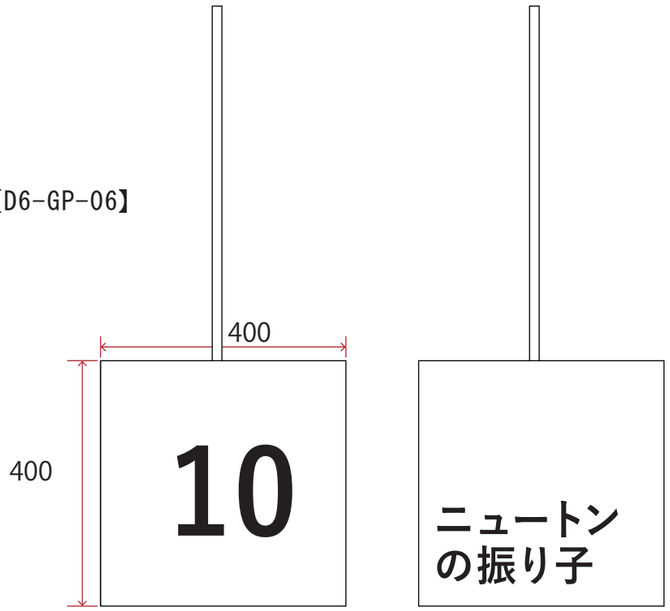

（正面、裏面）　（両側面）

Scale=1/10

NOMURA	鹿児島市立科学館展示リニューアル設計業務委託 実施設計図	承認	検印	設計	日付 2025.03	縮尺 1/10(A3)	名称 D. 身の回りの科学　ニュートンの振り子 種別 グラフィック図	図面番号 E-50

ゾーン	コーナー	アイテム名称	展示No	
D. 身の回りの科学	6　力の科学	ニュートンの振り子	D-6	GP-05 GP-06 GP-07

■ 訴求内容

【D6-GP-05】
体験よびかけ、操作解説、しくみ解説、つながり解説

【D6-GP-06】
体験よびかけ、操作解説（ニュートンの振り子）

【D6-GP-07】
体験よびかけ、操作解説（ニュートンのゆりかご）

■ 仕様

【D6-GP-05】
w900＊h900／木軸パネル下地＋インクジェット出力シート貼

【D6-GP-06】
w450＊h200／造作下地＋t5アクリル・インクジェット出力シート裏フィット

【D6-GP-07】
w900＊h200／造作下地＋t5アクリル・インクジェット出力シート裏フィット

■ 写真、図、イラスト等

【D6-GP-05】
操作解説イラスト×1点、原理解説イラスト×1点、関連写真or関連イラスト×１点

■ 特記事項

■ 取付位置

【D6-GP-05】

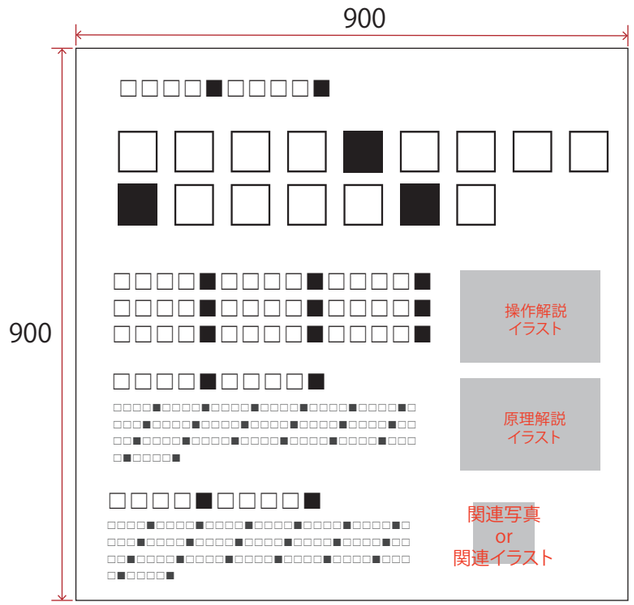

【D6-GP-06】

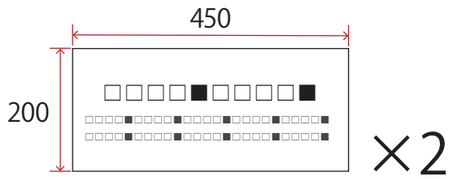

【D6-GP-07】

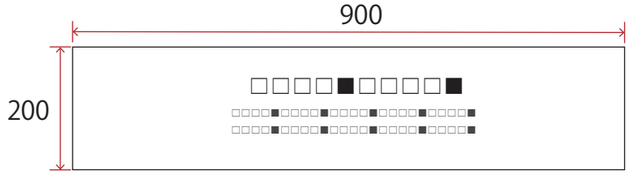

Scale=1/10

NOMURA	鹿児島市立科学館展示リニューアル設計業務委託 実施設計図	承認	検印	設計	日付 2025.03	縮尺 1/10(A3)	名称 D. 身の回りの科学　ニュートンの振り子 種別 グラフィック図	図面番号 E-51

ゾーン	コーナー	アイテム名称	展示No	
D. 身の回りの科学	6　力の科学	カオス振り子　アイテムサイン	D-6	GP-08

■ 訴求内容

【D6-GP-08】
アイテムサイン

■ 仕様

【D6-GP-08】
w1600（w400＊4面）＊h400／金物下地木工作化粧板仕上げ
＋インクジェット出力シート貼+ライン照明共

■ 写真、図、イラスト等

■ 特記事項

■ 取付位置

【D6-GP-08】

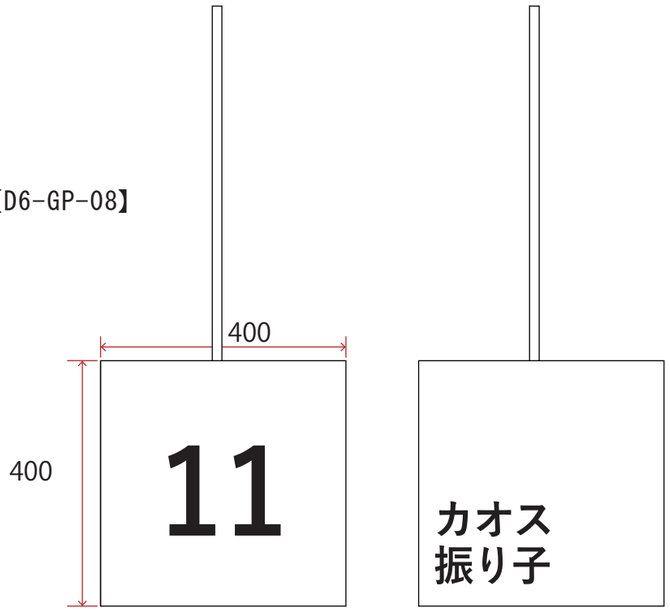

（正面、裏面）　（両側面）

Scale=1/10

NOMURA	鹿児島市立科学館展示リニューアル設計業務委託 実施設計図	承認	検印	設計	日付 2025.03	縮尺 1/10(A3)	名称 D. 身の回りの科学　カオス振り子 種別 グラフィック図	図面番号 E-52

ゾーン	コーナー	アイテム名称	展示No	
D. 身の回りの科学	6　力の科学	カオス振り子	D-6	GP-09

■ 訴求内容

【D6-GP-09】
体験よびかけ、操作解説

■ 仕様

【D6-GP-09】
w600＊h200／造作下地＋t5アクリル・インクジェット出力シート裏フィット

■ 写真、図、イラスト等

■ 特記事項

■ 取付位置

【D6-GP-09】

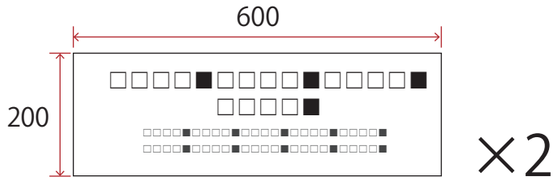

Scale=1/10

NOMURA	鹿児島市立科学館展示リニューアル設計業務委託 実施設計図	承認	検印	設計	日付 2025.03	縮尺 1/10(A3)	名称 D. 身の回りの科学　カオス振り子 種別 グラフィック図	図面番号 E-53

ゾーン	コーナー	アイテム名称	展示No	
D. 身の回りの科学	6　力の科学	浮かぶボール　アイテムサイン	D-6	GP-10

■ 訴求内容

【D6-GP-10】
アイテムサイン

■ 仕様

【D6-GP-10】
w1600（w400＊4面）＊h400／金物下地木工作化粧板仕上げ
＋インクジェット出力シート貼+ライン照明共

■ 写真、図、イラスト等

■ 特記事項

■ 取付位置

【D6-GP-10】

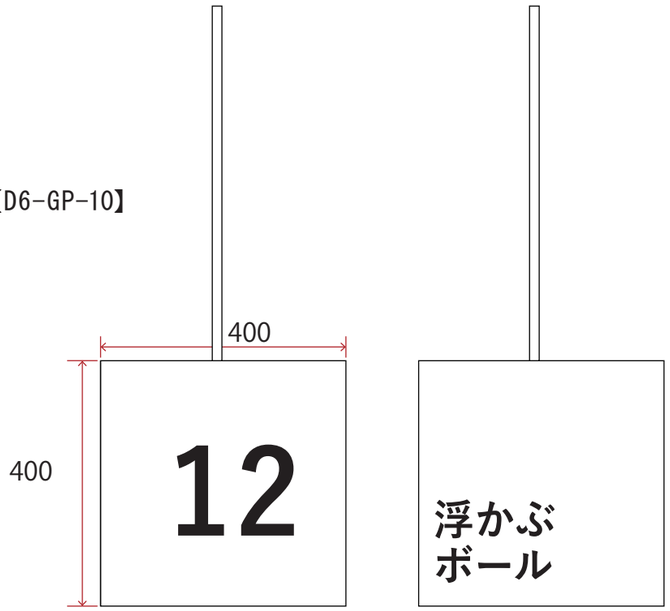

（正面、裏面）　（両側面）

Scale=1/10

NOMURA	鹿児島市立科学館展示リニューアル設計業務委託 実施設計図	承認	検印	設計	日付 2025.03	縮尺 1/10(A3)	名称 D. 身の回りの科学　浮かぶボール 種別 グラフィック図	図面番号 E-54

ゾーン	コーナー	アイテム名称	展示No	
D. 身の回りの科学	6　力の科学	浮かぶボール	D-6	GP-11 GP-12

■ 訴求内容

【D6-GP-11】
体験よびかけ、操作解説、しくみ解説、つながり解説

【D6-GP-12】
体験よびかけ、操作解説

■ 仕様

【D6-GP-11】
w900＊h900／木軸パネル下地＋インクジェット出力シート貼

【D6-GP-12】
w750＊h200／造作下地＋t5アクリル・インクジェット出力シート裏フィット

■ 写真、図、イラスト等

【D6-GP-11】
操作解説イラスト×1点、原理解説イラスト×1点、関連写真or関連イラスト×１点

■ 特記事項

■ 取付位置

【D6-GP-11】

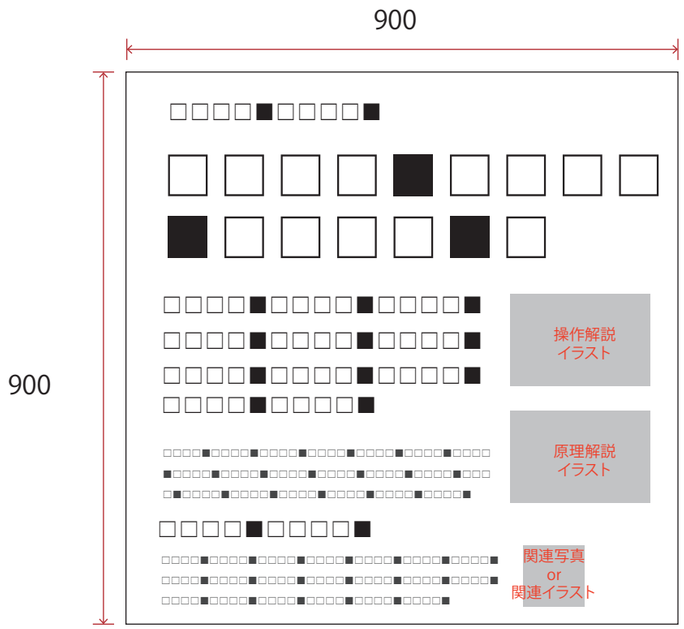

【D6-GP-12】

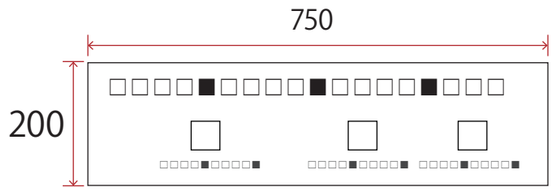

Scale=1/10

NOMURA	鹿児島市立科学館展示リニューアル設計業務委託 実施設計図	承認	検印	設計	日付 2025.03	縮尺 1/10(A3)	名称 D. 身の回りの科学　浮かぶボール 種別 グラフィック図	図面番号 E-55

ゾーン	コーナー	アイテム名称	展示No	
D. 身の回りの科学	7　電磁気の科学	三次元イライラ棒　アイテムサイン	D-7	GP-01

■ 訴求内容

【D7-GP-01】

アイテムサイン

■ 仕様

【D7-GP-01】

w1600（w400＊4面）＊h400／金物下地木工作化粧板仕上げ
＋インクジェット出力シート貼+ライン照明共

■ 写真、図、イラスト等

■ 特記事項

■ 取付位置

【D7-GP-01】

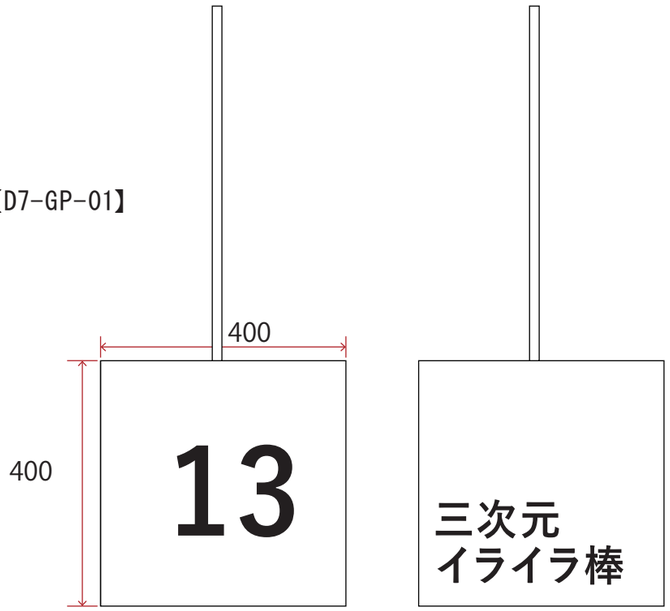

（正面、裏面）　（両側面）

Scale=1/10

B|NOMURA	鹿児島市立科学館展示リニューアル設計業務委託 実施設計図	承認	検印	設計	日付 2025.03	縮尺 1/10(A3)	名称 D. 身の回りの科学　三次元イライラ棒 種別 グラフィック図	図面番号 E-56

ゾーン
D. 身の回りの科学

コーナー
7　電磁気の科学

アイテム名称
三次元イライラ棒

展示No
D-7

GP-02
GP-03

■ 訴求内容

【D7-GP-02】
体験よびかけ、操作解説、しくみ解説、つながり解説

【D7-GP-03】
体験よびかけ、操作解説

■ 仕様

【D7-GP-02】
w900＊h900／木軸パネル下地＋インクジェット出力シート貼

【D7-GP-03】
w450＊h150／造作下地＋フォトアクリ

■ 写真、図、イラスト等

【D7-GP-02】
操作解説イラスト×1点、原理解説イラスト×1点、関連写真or関連イラスト×１点

【D7-GP-03】
操作解説イラスト×4点

■ 特記事項

■ 取付位置

【D7-GP-02】

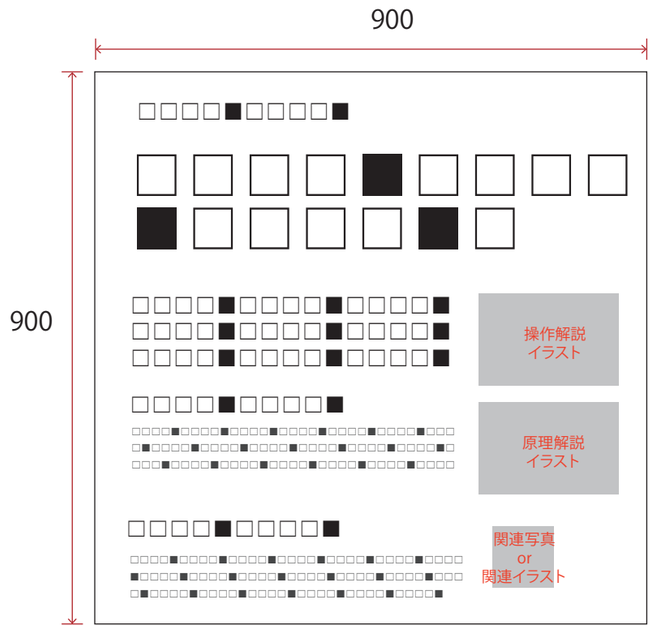

【D7-GP-03】

Scale=1/10

NOMURA	鹿児島市立科学館展示リニューアル設計業務委託 実施設計図	承認	検印	設計	日付 2025.03	縮尺 1/10(A3)	名称 D. 身の回りの科学　三次元イライラ棒 種別 グラフィック図	図面番号 E-57

ゾーン	コーナー	アイテム名称	展示No	
D. 身の回りの科学	7　電磁気の科学	磁石をつけてみよう　アイテムサイン	D-7	GP-04

■ 訴求内容

【D7-GP-04】
アイテムサイン

■ 仕様

【D7-GP-04】
w1600（w400＊4面）＊h400／金物下地木工作化粧板仕上げ
＋インクジェット出力シート貼+ライン照明共

■ 写真、図、イラスト等

■ 特記事項

■ 取付位置

【D7-GP-04】

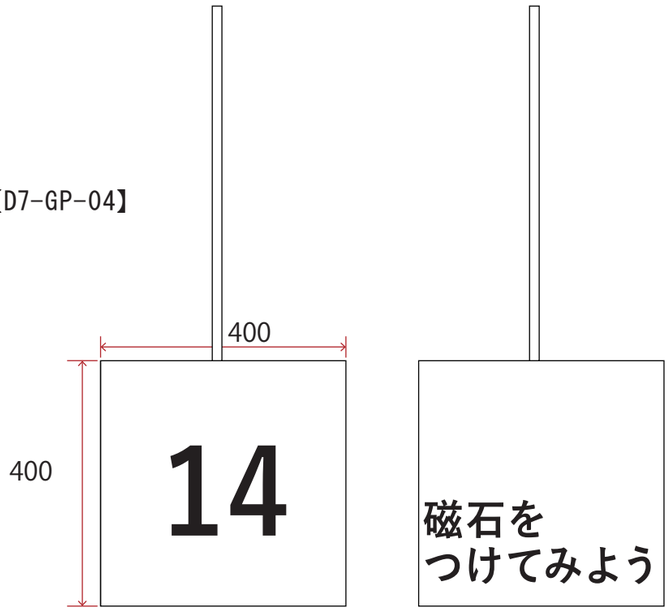

（正面、裏面）　（両側面）

Scale=1/10

NOMURA	鹿児島市立科学館展示リニューアル設計業務委託 実施設計図	承認	検印	設計	日付 2025.03	縮尺 1/10(A3)	名称 D. 身の回りの科学　磁石をつけてみよう 種別 グラフィック図	図面番号 E-58

ゾーン	コーナー	アイテム名称	展示No	
D. 身の回りの科学	7　電磁気の科学	磁石をつけてみよう	D-7	GP-05 GP-06

■ 訴求内容

【D7-GP-05】
体験よびかけ、操作解説、しくみ解説、つながり解説

【D7-GP-06】
体験よびかけ、操作解説

■ 仕様

【D7-GP-05】
w900＊h900／木軸パネル下地＋インクジェット出力シート貼

【D7-GP-06】
w640＊h130／造作下地＋t5アクリル・インクジェット出力シート裏フィット

■ 写真、図、イラスト等

【D7-GP-05】
操作解説イラスト×1点、原理解説イラスト×1点、関連写真or関連イラスト×１点、注意マーク×1

■ 特記事項

■ 取付位置

【D7-GP-05】

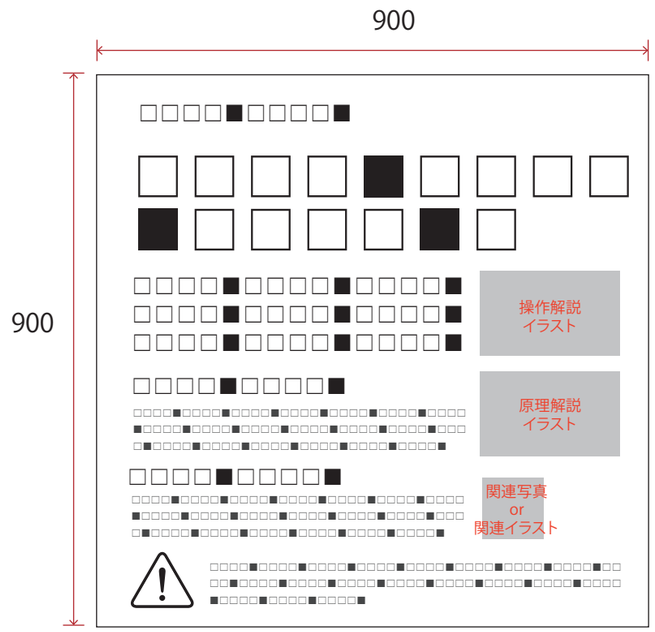

【D7-GP-06】

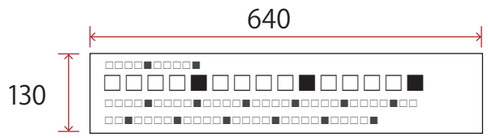

Scale=1/10

NOMURA	鹿児島市立科学館展示リニューアル設計業務委託 実施設計図	承認	検印	設計	日付 2025.03	縮尺 1/10(A3)	名称 D. 身の回りの科学　磁石をつけてみよう 種別 グラフィック図	図面番号 E-59

ゾーン	コーナー	アイテム名称	展示No	
D. 身の回りの科学	8　サイエンスショー	サイエンスショー	D-8	GP-01

■ 訴求内容

【D8-GP-01】
コーナーサイン

■ 仕様

【D8-GP-01】
w3000＊h400／吊り＋カルプ文字加工

■ 写真、図、イラスト等

■ 特記事項

■ 取付位置

【D8-GP-01】

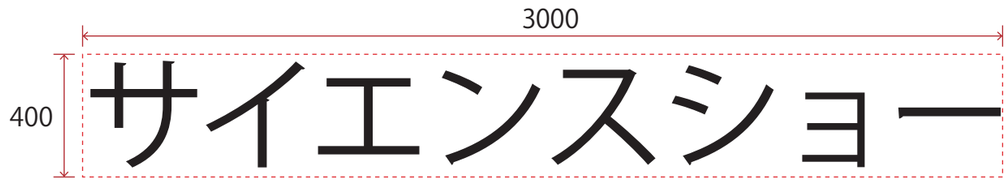

Scale=1/20

B|NOMURA	鹿児島市立科学館展示リニューアル設計業務委託 実施設計図	承認	検印	設計	日付 2025.03	縮尺 1/20(A3)	名称 D. 身の回りの科学　サイエンスショー 種別 グラフィック図	図面番号 E-60

ゾーン	コーナー	アイテム名称	展示No	
D. 身の回りの科学	9　だれでも工房	だれでも工房	D-9	GP-01

■ 訴求内容

【D9-GP-01】
コーナーサイン

■ 仕様

【D9-GP-01】
w3000＊h400／吊り＋カルプ文字加工

■ 写真、図、イラスト等

■ 特記事項

■ 取付位置

【D9-GP-01】

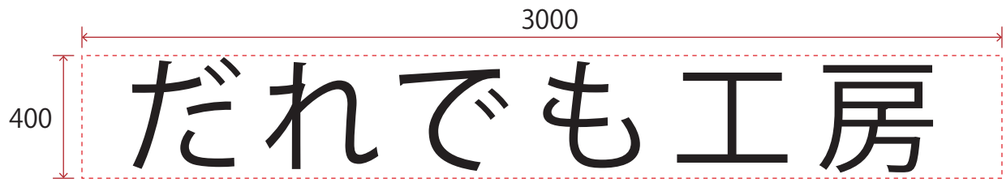

Scale=1/20

B|NOMURA	鹿児島市立科学館展示リニューアル設計業務委託 実施設計図	承認	検印	設計	日付 2025.03	縮尺 1/20(A3)	名称 D. 身の回りの科学　だれでも工房 種別 グラフィック図	図面番号 E-61

ゾーン	コーナー	アイテム名称	展示No	
E. その他	1　屋内	アプリ用マーカー	E-1	GP-01

■ 訴求内容

【E1-GP-01】
アプリ用マーカー

■ 仕様

【E1-GP-01】
w100＊h100／シール仕様

■ 写真、図、イラスト等

■ 特記事項

■ 取付位置

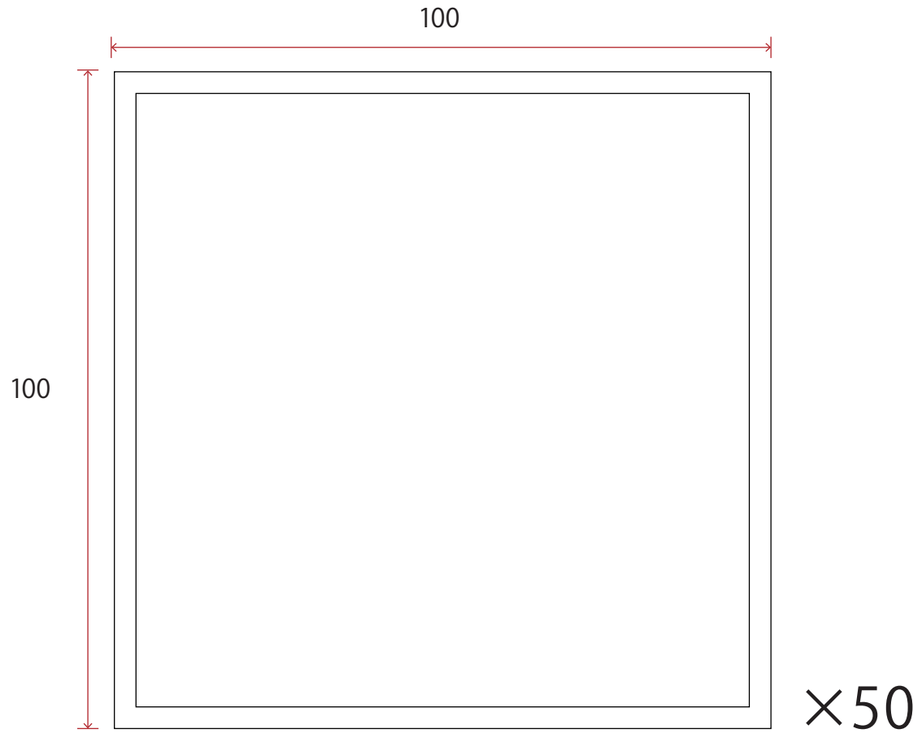

×50

Scale=1/1

B|NOMURA	鹿児島市立科学館展示リニューアル設計業務委託 実施設計図	承認	検印	設計	日付 2025.03	縮尺 1/1(A3)	名称 E. その他　アプリ用マーカー 種別 グラフィック図	図面番号 E-62

F 映像音響装置図

映像音響装置図

コーナー	4F 鹿児島と宇宙
展示名	ロケットエンジンAR
概要	

機器	型式（同等品以上）	数量	単位	消費電力	消費電力（小計）
iPadPro	13インチ　256GB	4	台	20W	80W
				総計	80W

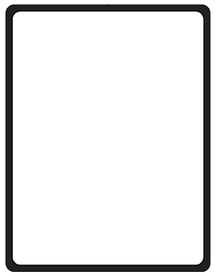

AR表示用タブレット
Apple/Ipad Pro 13in

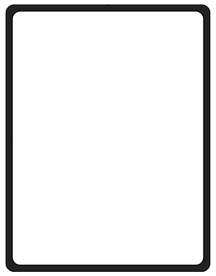

AR表示用タブレット
Apple/Ipad Pro 13in

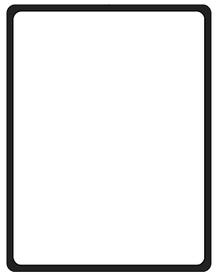

AR表示用タブレット
Apple/Ipad Pro 13in

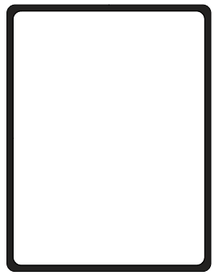

AR表示用タブレット
Apple/Ipad Pro 13in

AR表示用　タブレット　4式

NOMURA	鹿児島市立科学館展示リニューアル設計業務委託 実施設計図	承認	検印	設計	日付 2025.03	縮尺	名称 映像音響装置図-1 種別 映像音響装置図	図面番号 F-01

コーナー	4F 鹿児島と宇宙
展示名	太陽の不思議
概要	

機器	型式（同等品以上）	数量	単位	消費電力	消費電力（小型）
超単焦点プロジェクター	FujiFilm/Z6000	1	台	650W	650W
コンテンツPC	特型	1	台	500W	500W
無停電電源装置	OMRON/BY120S	1	台		
トラックボールφ75	制御コントローラー含む	1	台		
オーディオアンプ	YAMAHA/PA2030a	1	台	60W	60W
スピーカー	YAMAHA/VXS3F	2	台		
				総計	1210W

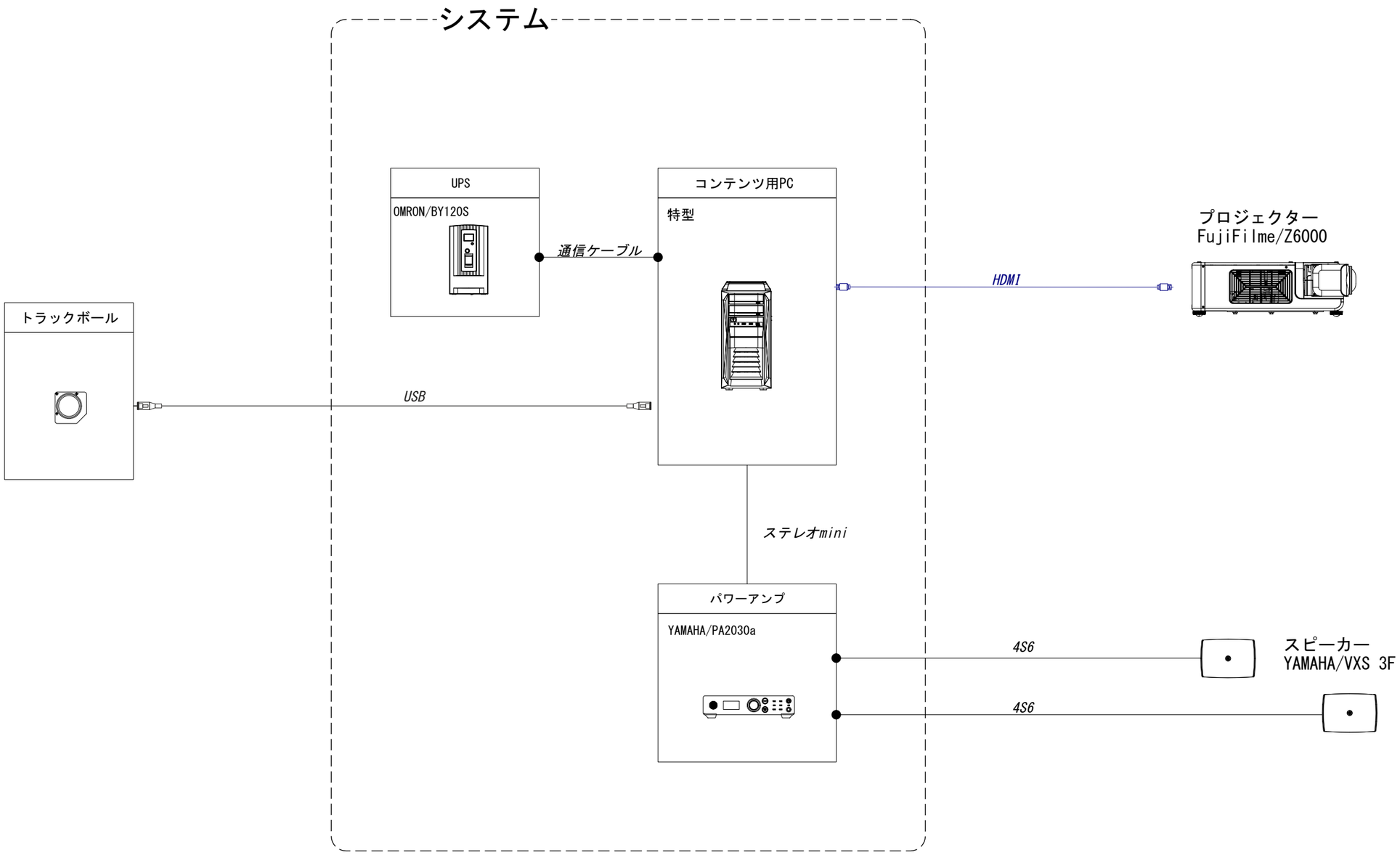

NOMURA	鹿児島市立科学館展示リニューアル設計業務委託 実施設計図	承認	検印	設計	日付 2025.03	縮尺	名称 映像音響装置図-2 種別 映像音響装置図	図面番号 F-02

コーナー	4F 鹿児島と宇宙
展示名	グラビティチャレンジ
概要	

機器	型式（同等品以上）	数量	単位	消費電力	消費電力（小計）
レーザープロジェクター	EPSON/EB-PU1008B	1	台	560W	560W
超単焦点ゼロオフセットレンズ	EPSON/ELPLX01S	1	台		
コンテンツPC	特型	1	台	500W	500W
無停電電源装置	OMRON/BY120S	1	台		
圧力センサー	DSCB-5KN	4	台		
オーディオアンプ	YAMAHA/PA2030a	1	台	60W	60W
スピーカー	YAMAHA/VXS3F	1	式		
				総計	1120W

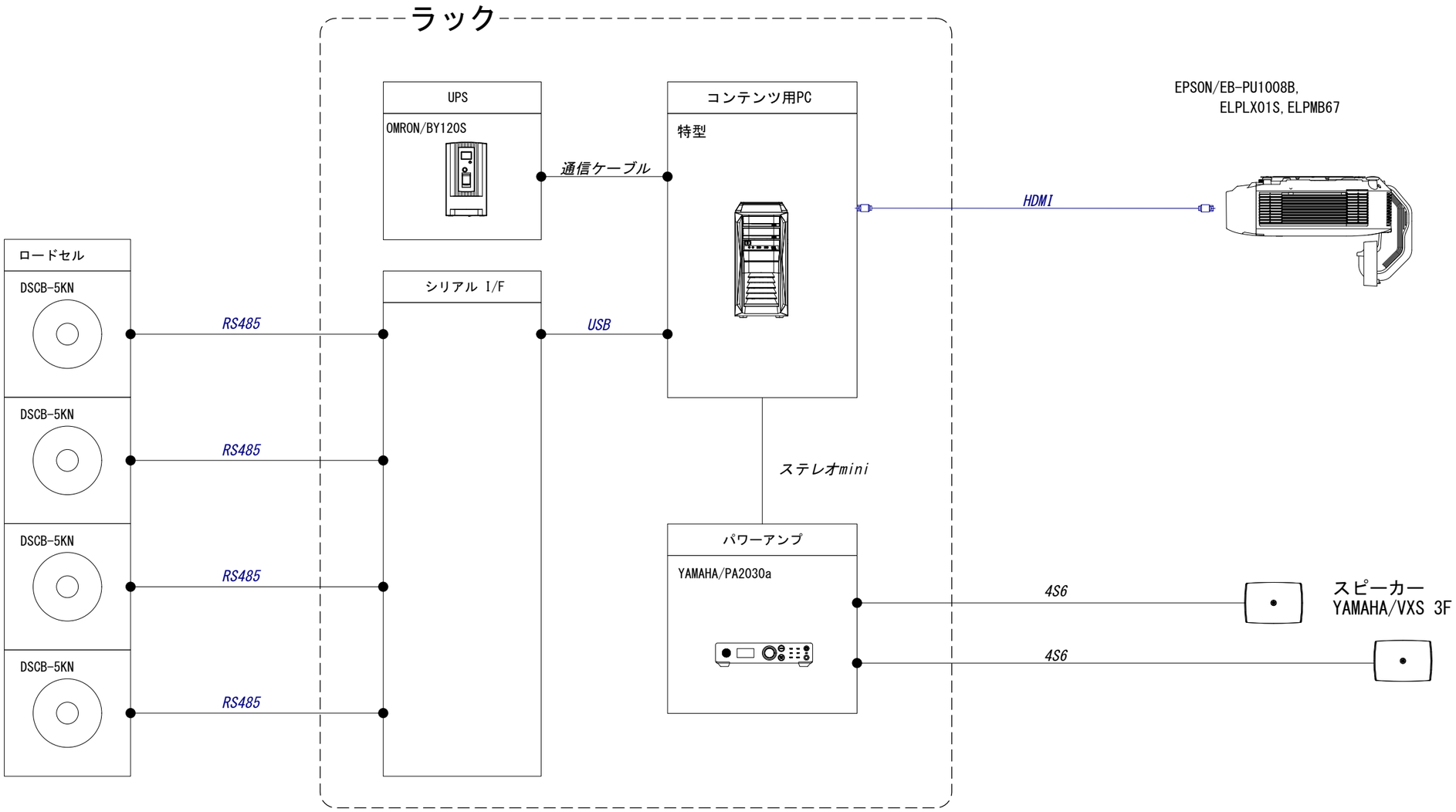

NOMURA	鹿児島市立科学館展示リニューアル設計業務委託 実施設計図	承認	検印	設計	日付 2025.03	縮尺	名称 映像音響装置図-3 種別 映像音響装置図	図面番号 F-03

コーナー	4F 鹿児島と宇宙
展示名	地球観測ステーション
概要	

機器	型式（同等品以上）	数量	単位	消費電力	消費電力（小計）
55インチタッチディスプレイ	SHARP/PN-LM551	1	台	285W	285W
コンテンツPC	特型	1	台	500W	500W
無停電電源装置	OMRON/BY120S	1	台		
				総計	785W

回線既存活用を想定

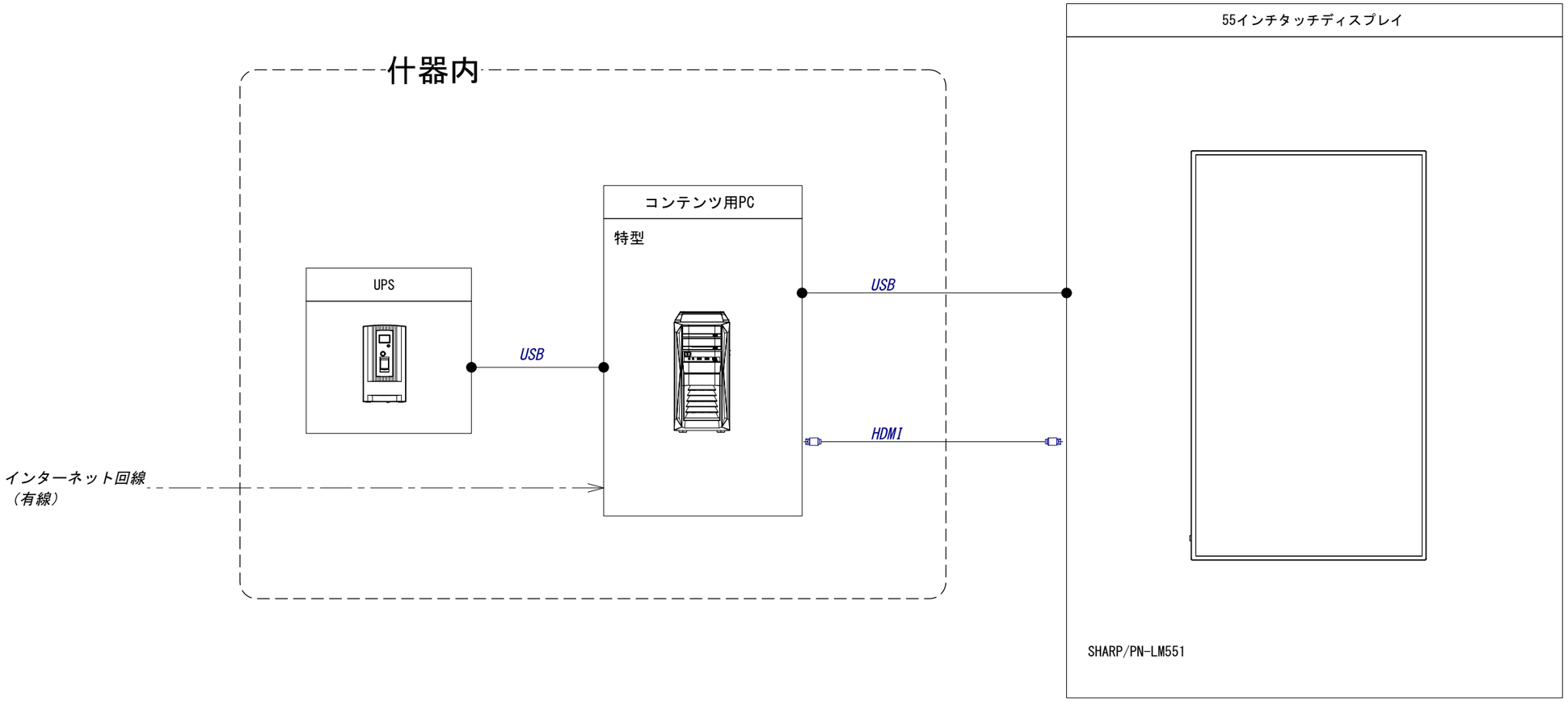

B|NOMURA	鹿児島市立科学館展示リニューアル設計業務委託 実施設計図	承認	検印	設計	日付 2025.03	縮尺	名称 映像音響装置図-4 種別 映像音響装置図	図面番号 F-04

コーナー	4F 鹿児島と宇宙
展示名	コミニュケーションライブラリー
概要	

機器	型式（同等品以上）	数量	単位	消費電力	消費電力（小計）
43インチディスプレイ	SHARP/PN-HY431	1	台	100W	100W
コンテンツPC	特型	1	台	500W	500W
無停電電源装置	OMRON/BY120S	1	台		
				総計	600W

回線既存活用を想定

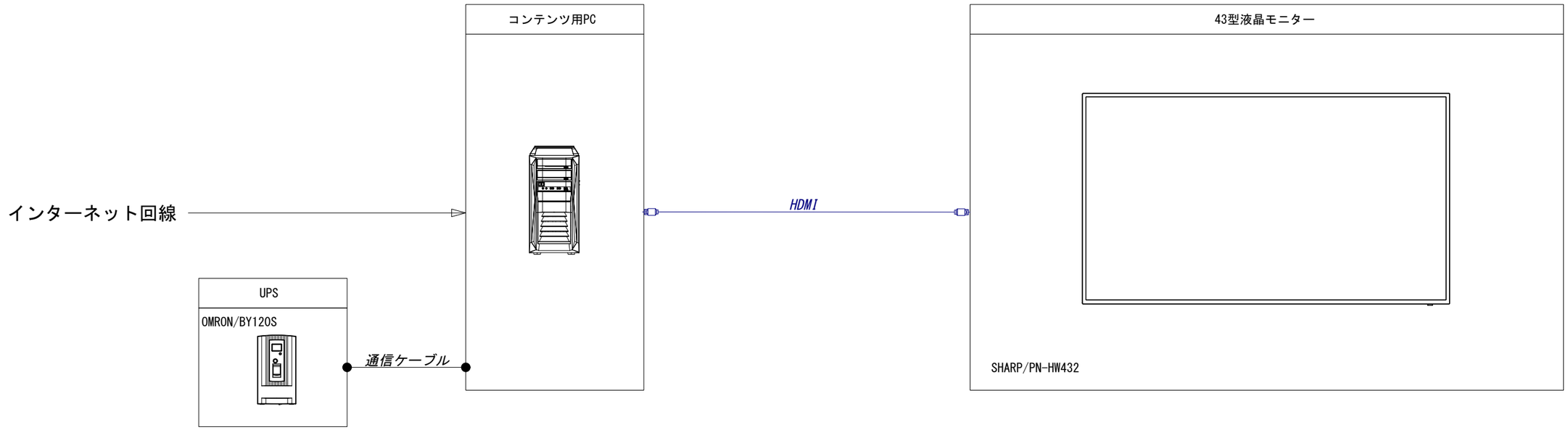

NOMURA	鹿児島市立科学館展示リニューアル設計業務委託	承認	検印	設計	日付	縮尺	名称	図面番号
	実施設計図				2025.03		映像音響装置図-5	F-05
							種別 映像音響装置図	

コーナー	4F 身の回りの科学
展示名	光の部屋
概要	

機器	型式（同等品以上）	数量	単位	消費電力	消費電力（小計）
RGBスポットライト		3	台	80W	240W
ライティングコントローラー	特型	1	台	20W	20W
トグルスイッチ	コントローラー	3	台		
				総計	260W

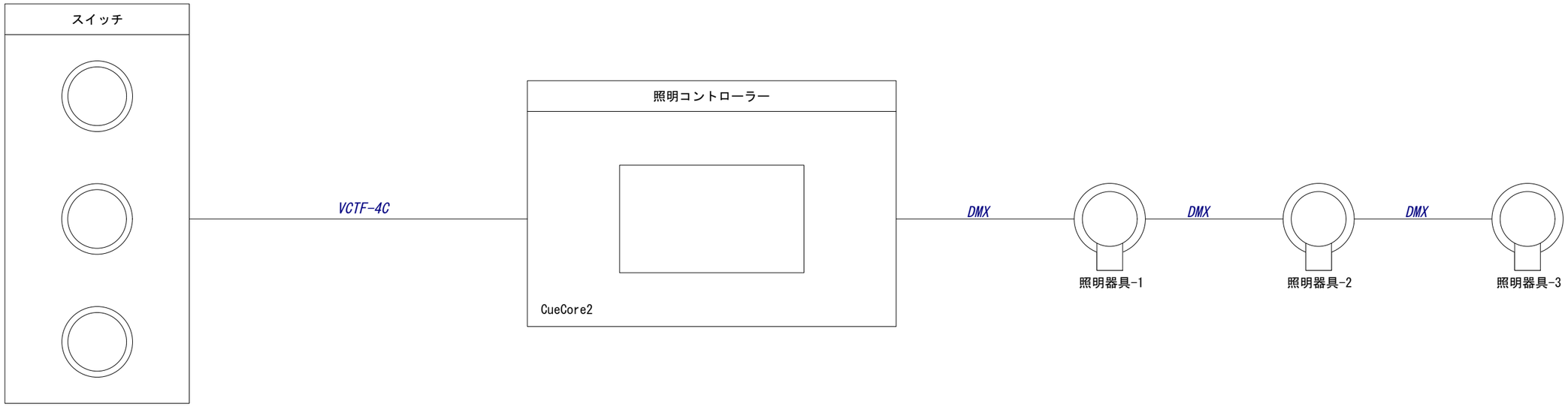

NOMURA	鹿児島市立科学館展示リニューアル設計業務委託 実施設計図	承認	検印	設計	日付 2025.03	縮尺	名称 映像音響装置図-6 種別 映像音響装置図	図面番号 F-06

G　映像コンテンツ図

フロア	コーナー	アイテム名称	展示No	
C.　鹿児島と宇宙	ロケットの技術	ロケットエンジンAR	C1	AV-01

■ 訴求内容

実物大のスケールでロケットの迫力と仕組みを体感し、日本独自のロケットエンジン技術の特徴を学ぶ。

■ 基本仕様

体験時間	5分程度
再生方式	画面にタッチ
ナレーション	有
テロップ	有
BGM	有
SE	有

■ 映像素材

番号	分類	内容	入手方法
1	アニメーション	エンジン紹介	新規制作
2	アニメーション	燃焼のしくみ紹介	新規制作
3	3DCG	燃焼様子	新規制作
4	音響	BGM,SE	新規制作

■ 特記事項

【体験概要】

H-IロケットのLE-5エンジンの実験用実物にARを組み合わせた体験展示。
ロケットエンジンの模型にCGを追加し、力強く噴射する様子を映像と音で演出する。
AR端末を通して観察すると、ロケット内部の構造やエンジンの仕組みが実機に重なり、解説映像とともに学ぶことができる。

【展示イメージ】

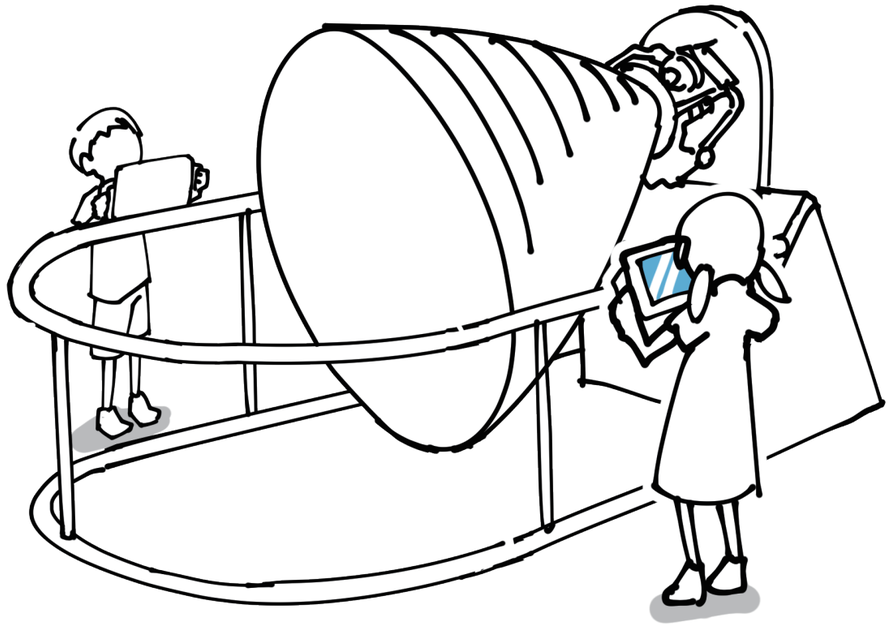

タブレットを既存のロケットエンジンにかざしてARコンテンツ（CGでのロケット噴射の様子）を観察する

【シノプシス・フローチャート】

1．タブレットをエンジンに向ける

2．エンジンを認識した噴射ボタンを表示

3．CGで噴射の様子を表示

4．解説ボタンが表示され、押すとムービー開始（オプション）

NOMURA	鹿児島市立科学館展示リニューアル設計業務委託 実施設計図	承認	検印	設計	日付 2025.03	縮尺 –	名称 C.鹿児島と宇宙　ロケットエンジンAR 種別 映像コンテンツ図	図面番号 G-01

フロア	フロア	アイテム名称	展示No	
C.　鹿児島と宇宙	天体観測	太陽の不思議	C2	AV-01

■ 訴求内容

体験操作を通じて太陽の構造や特徴を直感的に学ぶ。
また、フレアや黒点、プロミネンスなどの用語も映像とともに解説する。

■ 基本仕様

体験時間	3分程度
再生方式	トラックボールを操作
ナレーション	有
テロップ	有
BGM	有
SE	有

■ 映像素材

番号	分類	内容	入手方法
1	アニメーション	太陽について紹介	新規制作
2	3DCG	太陽活動映像	新規制作
3	3DCG	紹介ピン	新規制作
4	音響	BGM,SE	新規制作

■ 特記事項

【体験概要】

巨大なドーム型の造作物に、活動する太陽の映像を投影したインタラクティブコンテンツ。
トラックボール型デバイスで直感的に操作し、太陽上のピンに中心を合わせることで情報を表示する。

【展示イメージ】

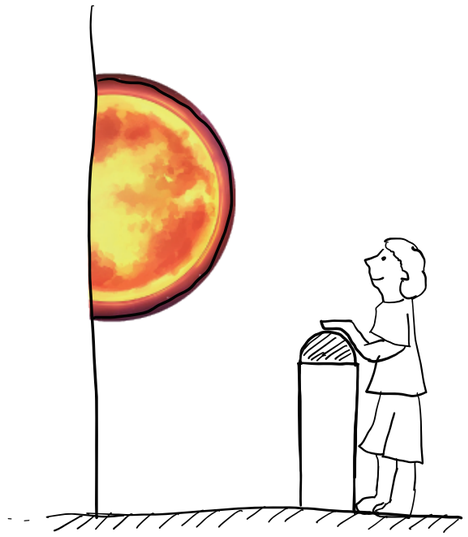

【シノプシス・フローチャート】

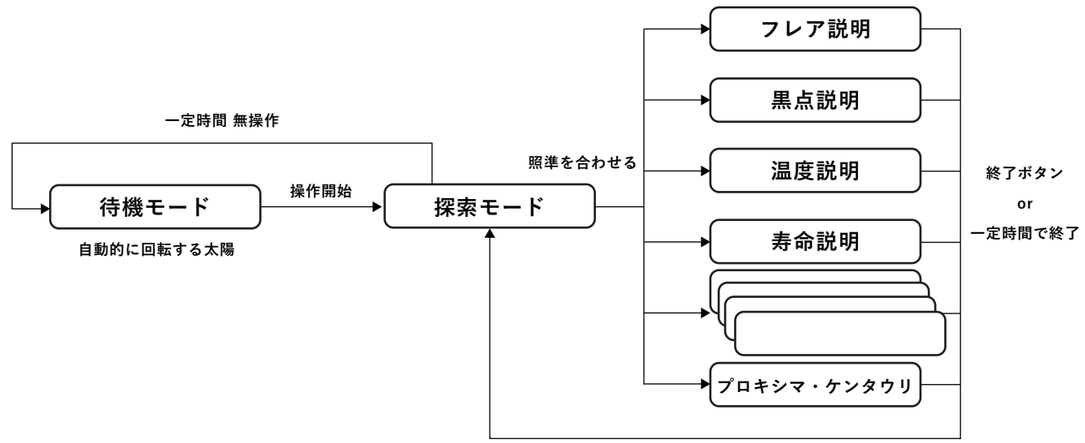

【操作フロー】

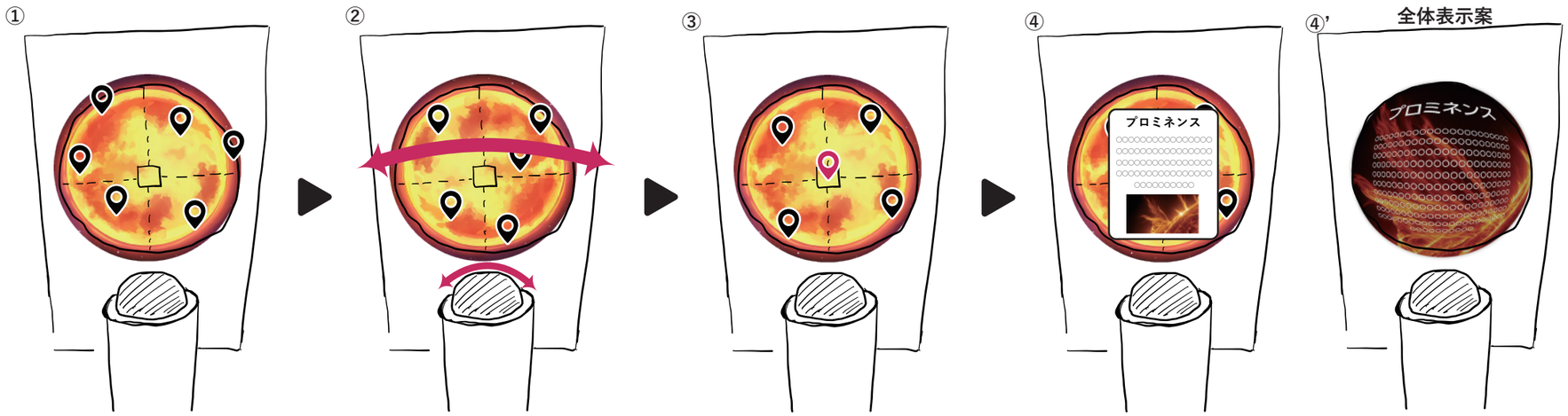

探索モードになると、
太陽映像の上にピンが表示されます。

トラックボールの動きに同期して
太陽の映像が回転します。

中央の照準にピンを合わせます。

情報が表示されます。

球体ディスプレイ全体を使った
説明映像を表示します。

NOMURA	鹿児島市立科学館展示リニューアル設計業務委託 実施設計図	承認	検印	設計	日付 2025.03	縮尺 –	名称 C.鹿児島と宇宙　太陽の不思議 種別 映像コンテンツ図	図面番号 G-02

フロア	コーナー	アイテム名称	展示No	
C.　鹿児島と宇宙	天体観測	グラビティチャレンジ - 1	C2	AV-02

■ 訴求内容

異なる天体の重力を直感的かつ体感的に理解し、重力が私たちの動きや生活に与える影響を学ぶ。
地球との違いを比較しながら、宇宙空間での重力の多様性とその不思議を実感する。

■ 基本仕様

体験時間	5分程度
再生方式	ライドしたら再生
ナレーション	有
テロップ	有
BGM	有
SE	有

■ 映像素材

番号	分類	内容	入手方法
1	アニメーション	体験解説 結果表示	新規制作
2	アニメーション	バロメーター	新規制作
3	3DCG	天体映像	新規制作
4	3DCG	キャラクター映像	新規制作
5	音響	BGM,SE	新規制作

■ 特記事項

【体験概要】

天体の重力の違いを体を動かして学ぶインタラクティブコンテンツ。
壁面スクリーンに天体の環境とキャラクターを投影し、没入型の体験を提供する。
足踏みやジャンプなどの直感的な動作で操作し、宇宙での陸上競技で競い合う。

【シノプシス・フローチャート】

①タイトル

タイトル表示。所定の位置に立つことを促す文言を表示。

②エントリー

所定の位置に立つとカウントダウン開始。他の位置のエントリーを待機する。(オプション)顔を検出して自動で写真を撮る。

③チュートリアル

プレイ方法や目的を表示。
競技の練習も検討中。

④第１試技

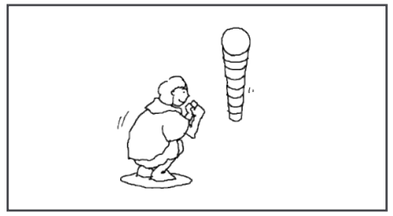

天体が切り替わり、１回めの試技開始。

⑤第２競技

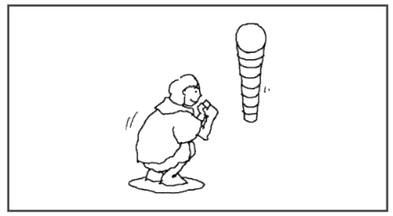

天体が切り替わり、2回めの試技開始。

⑥第３競技

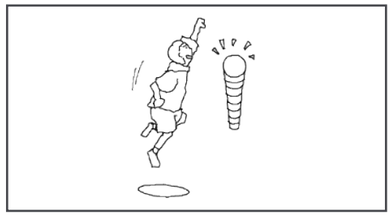

天体が切り替わり、3回めの試技開始。

⑦リザルト

結果を表示する。
何らかの称号を表示する。

⑧チェンジ

終了演出とユーザー交代を促す文言。

【天体と競技について】

■ 1プレイにつき１種目を３つの天体上で行う

競技：走り幅跳び
- 第1試技　地球
- 第2試技　月
- 第3試技　冥王星

↓ 交代

競技：砲丸投げ
- 第1試技　地球
- 第2試技　木星
- 第3試技　海王星

↓ 交代

競技：ハードル走
- 第1試技　地球
- 第2試技　火星
- 第3試技　月

１回のプレイにつき、１つの種目を３つの天体で行います。
プレイが終了すると次の回は別の種目がランダムで選ばれます。

※基本的に最大4人での同時対戦プレイを想定しており、
　競技種目と天体は共通とします。

[理由]
・天体ごとの重力の違いを比較するため。
異なる天体で同じ種目を行うことで、重力の変化を体感できる。

・称号を増やす
「月での走り幅跳び金メダル」「海王星での砲丸投げ銀メダル」
など称号を増やすことで、達成感を得やすくする。
また、１部のユーザーにランキングを占有されてしまうことを減らします。

NOMURA	鹿児島市立科学館展示リニューアル設計業務委託 実施設計図	承認	検印	設計	日付 2025.03	縮尺 –	名称 C.鹿児島と宇宙　グラビティチャレンジ -1 種別 映像コンテンツ図	図面番号 G-03

フロア	コーナー	アイテム名称	展示No	
C.　鹿児島と宇宙	天体観測	グラビティチャレンジ - 2	C2	AV-02

■ 訴求内容

異なる天体の重力を直感的かつ体感的に理解し、重力が私たちの動きや生活に与える影響を学ぶ。
地球との違いを比較しながら、宇宙空間での重力の多様性とその不思議を実感する。

■ 基本仕様

体験時間	5分程度
再生方式	ライドしたら再生
ナレーション	有
テロップ	有
BGM	有
SE	有

■ 映像素材

番号	分類	内容	入手方法
1	アニメーション	体験解説 結果表示	新規制作
2	アニメーション	バロメーター	新規制作
3	3DCG	天体映像	新規制作
4	3DCG	キャラクター映像	新規制作
5	音響	BGM,SE	新規制作

■ 特記事項

【体験概要】

天体の重力の違いを体を動かして学ぶインタラクティブコンテンツ。
壁面スクリーンに天体の環境とキャラクターを投影し、没入型の体験を提供する。
足踏みやジャンプなどの直感的な動作で操作し、宇宙での陸上競技で競い合う。

【シノプシス・フローチャート】

■ 走り高跳び

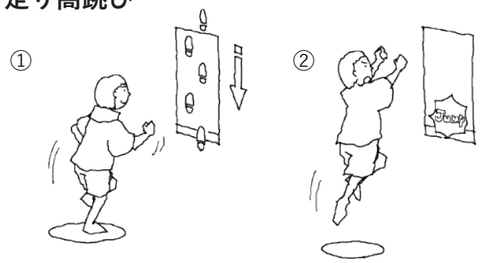

① 助走
タイミングに併せて足踏み操作。
② ジャンプ
踏切板のタイミングで飛び上がることで、ジャンプを開始します。

結果：
助走のタイミングとジャンプの圧力に応じて高さが変化します。

■ 砲丸投げ

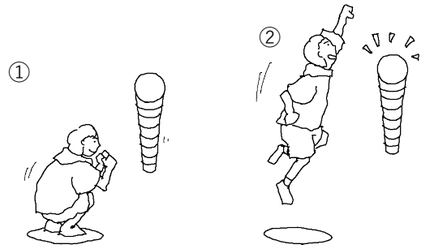

① 構え
しゃがんでじっとすると、力が貯まる。
② 投擲
カウントダウンでジャンプすると、投擲

結果：
構えで貯めたパワーとジャンプの圧力に応じて距離が変化します。

■ ハードル走

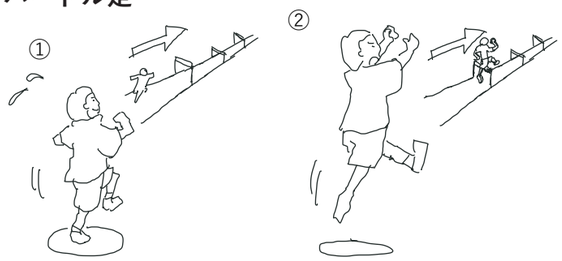

① 走る
重力に応じた頻度で足踏みすることで、スピードが上がる。
② ハードルジャンプ
適切な力でジャンプすることで、ハードルを超えてすぐ着地できる。
弱いとハードルに引っかかる。強いと着地が遅くなりスピードが下がる。

結果：
適切なジャンプでハードルを飛び越えるとタイムが良くなります。

■ 走り幅跳び

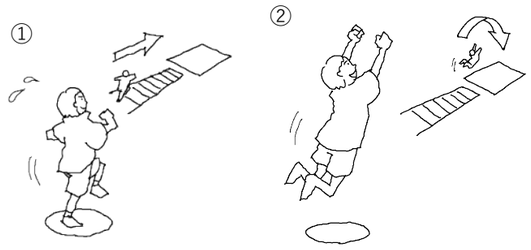

① 助走
足踏みを早くすることで、スピードが上がります。
② ジャンプ
踏切板のタイミングで飛び上がることで、ジャンプを開始します。

結果：
助走スピードとジャンプのタイミングに応じて距離が変化します。

フロア	コーナー	アイテム名称	展示No	
C.　鹿児島と宇宙	宇宙開発	地球観測ステーション	C3	AV-01

■ 訴求内容

人工衛星の種類や位置などのさまざまな情報に触れる。
地球上で飛んでいる衛星について客観的に観察し、その多様性と役割を伝える。

■ 基本仕様

体験時間	5分程度
再生方式	画面にタッチ
ナレーション	有
テロップ	有
BGM	有
SE	有

■ 映像素材

番号	分類	内容	入手方法
1	アニメーション	衛星解説	新規制作
2	3DCG	衛星解説	新規制作
3	3DCG	全体マップ（地球）表示	新規制作
4	音響	BGM,SE	新規制作

■ 特記事項

【体験概要】

一般公開されている情報を未来的な演出で操作するコンテンツ。
宇宙空間で活躍する人工衛星の数や種類を紹介し、位置や取得データを切り替えて表示する。
ディスプレイの人工衛星を選択すると、名前や位置、高度などの詳細情報が表示される。

【展示イメージ】

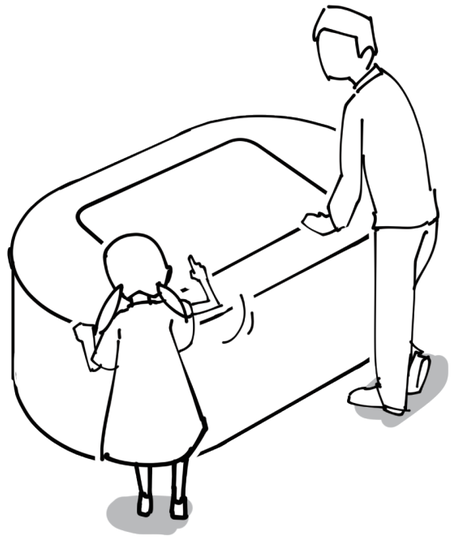

【表示データ例：人工衛星】

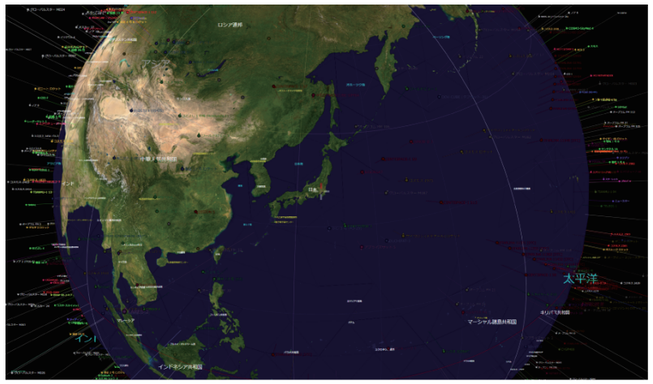

Satellite Tracker 3D　https://stdkmd.net/sat/

【紹介する人工衛星 候補】

01. ひまわりシリーズ（気象衛星）
02. みちびきシリーズ（準天頂衛星）
03. だいち2号（ALOS-2, 2014年）
04. だいち3号（ALOS-3, 2023年）
05. すざく（ASTRO-EII, 2005年）
06. ひさき（SPRINT-A, 2013年）
07. イプシロンロケット実験衛星（RAPIS-1, 2019年）
08. GOSAT（いぶき, 2009年）
09. GCOM-W（しずく, 2012年）
10. SLATS（つばめ, 2017年）

【シノプシス・フローチャート】

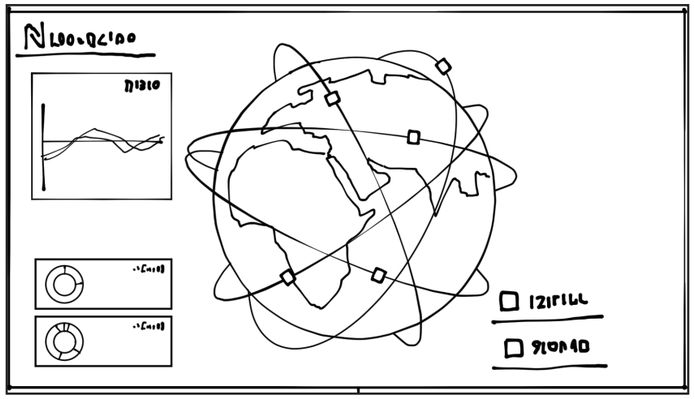

1. 多くの人工衛星が周回軌道を描く

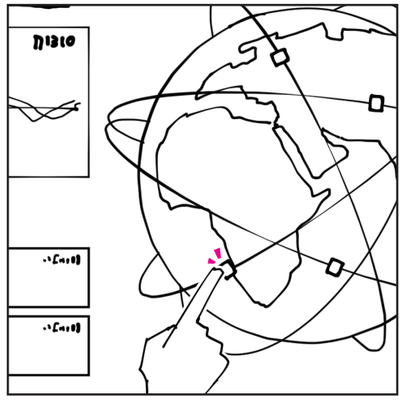

2. 人工衛星にタッチ

3. 指定の人工衛星情報を表示

B|NOMURA	鹿児島市立科学館展示リニューアル設計業務委託 実施設計図	承認	検印	設計	日付 2025.03	縮尺 –	名称 C.鹿児島と宇宙　地球観測ステーション 種別 映像コンテンツ図	図面番号 G-05

H 装置図

装置図

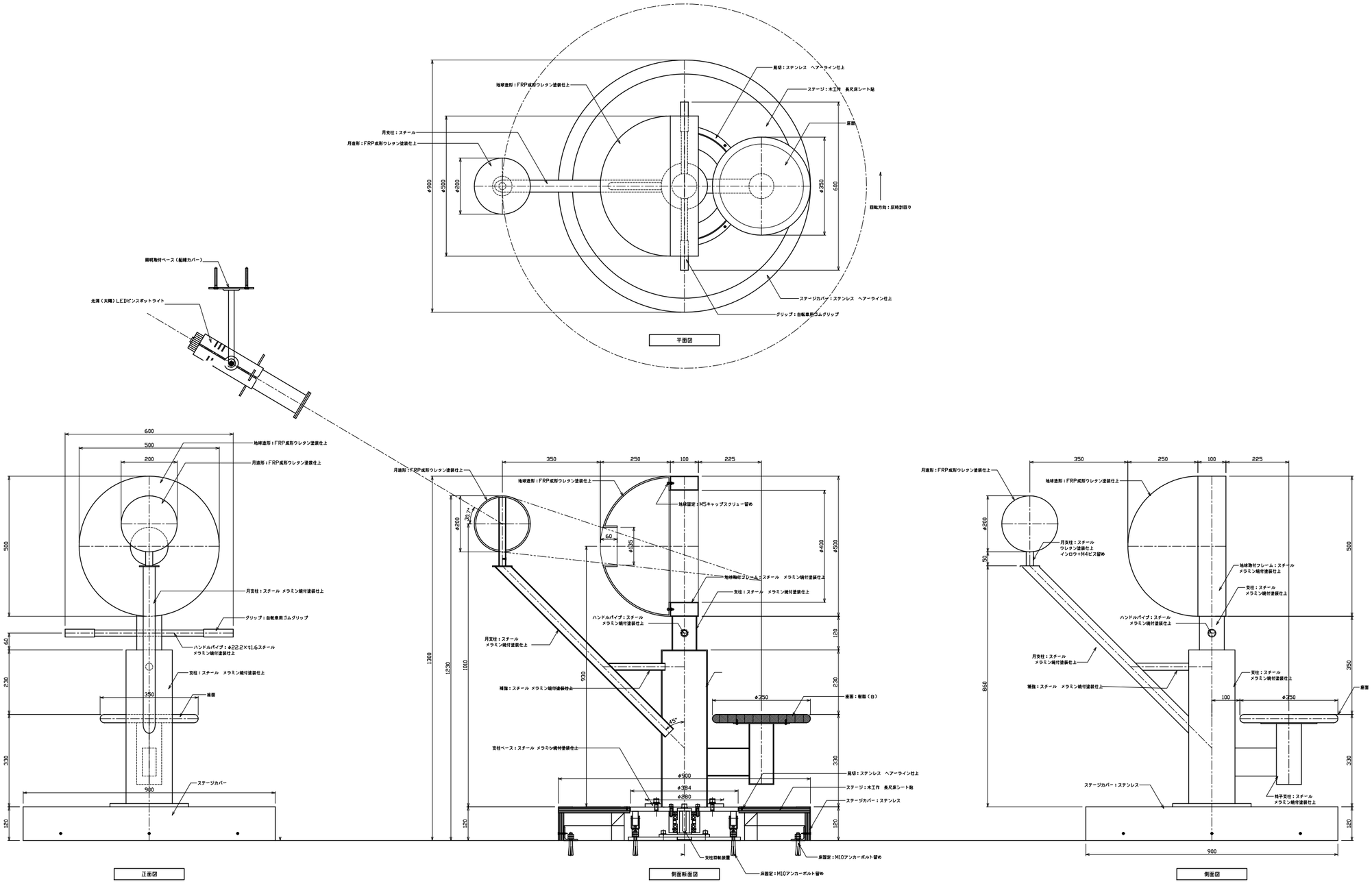

NOMURA	鹿児島市立科学館展示リニューアル設計業務委託 実施設計図	承認	検印	設計	日付 2025.03	縮尺 1/15（A3）	名称 装置図 種別 月と地球装置図-1	図面番号 H-01

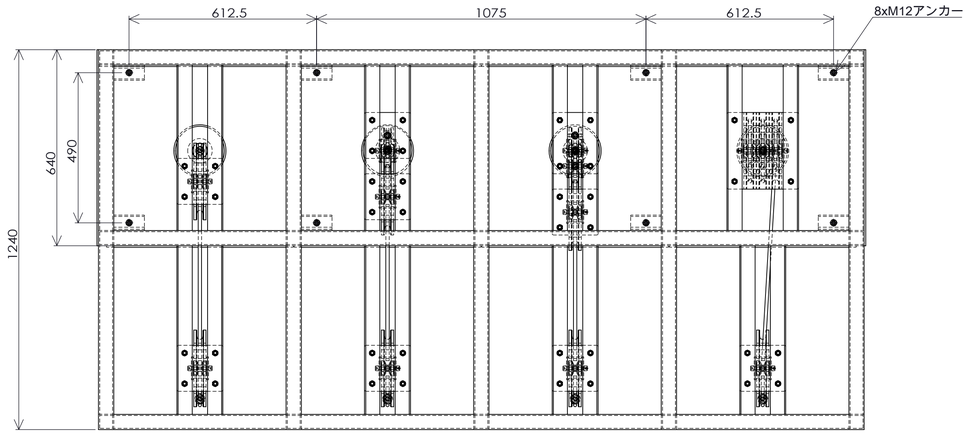

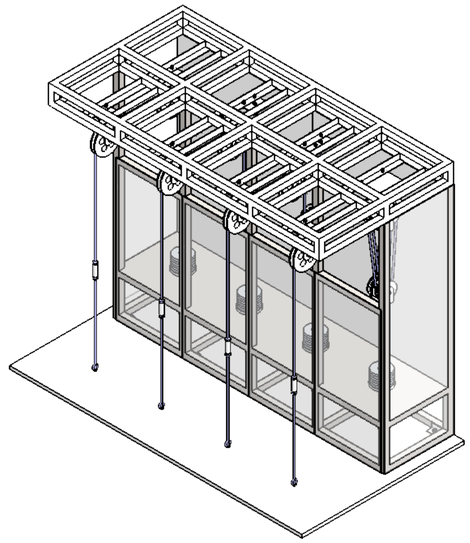

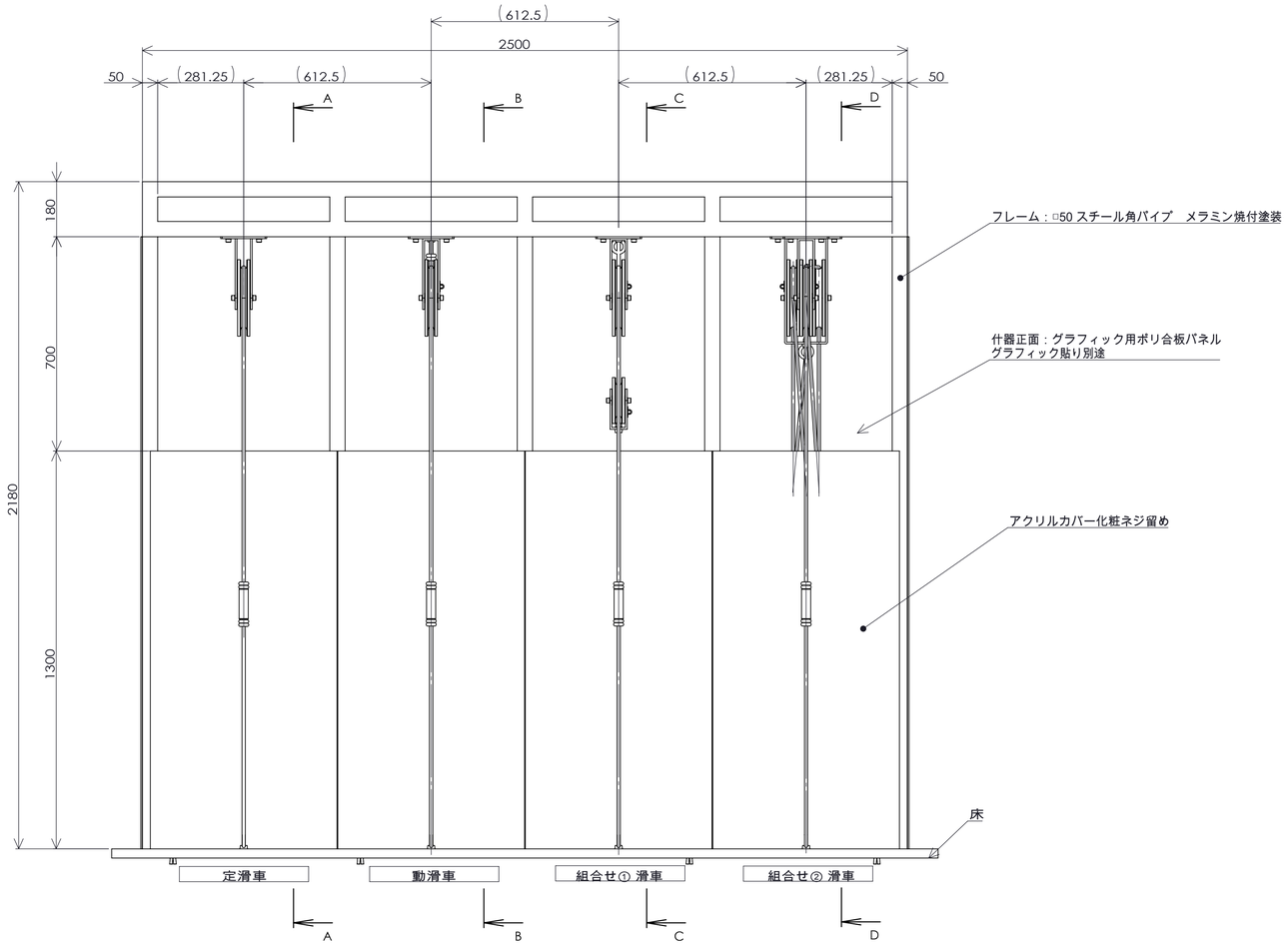

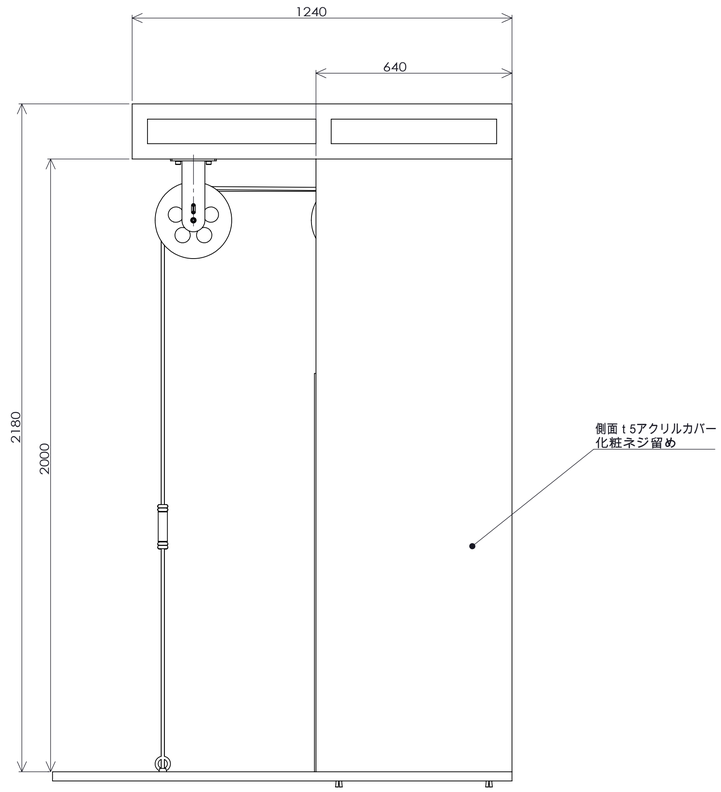

NOMURA	鹿児島市立科学館展示リニューアル設計業務委託 実施設計図	承認	検印	設計	日付 2025.03	縮尺 1/20 (A3)	名称 装置図 種別 歯車と滑車装置図-1	図面番号 H-02

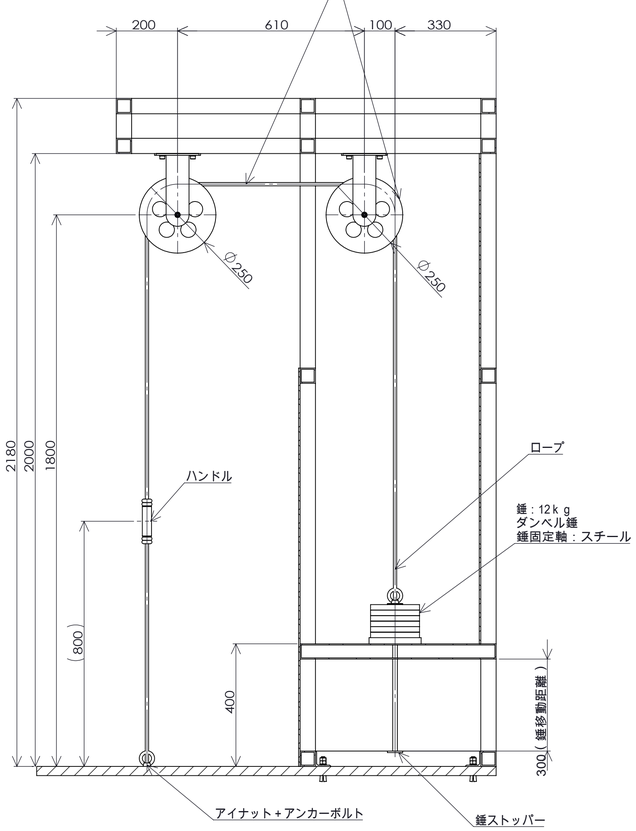

断面図 A-A
定滑車

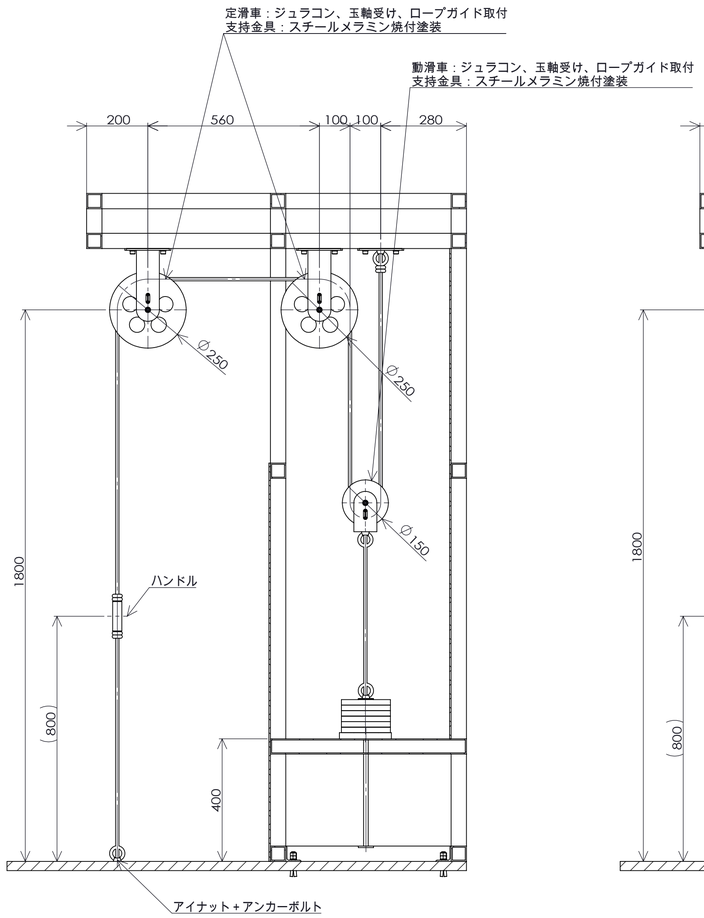

断面図 B-B
動滑車

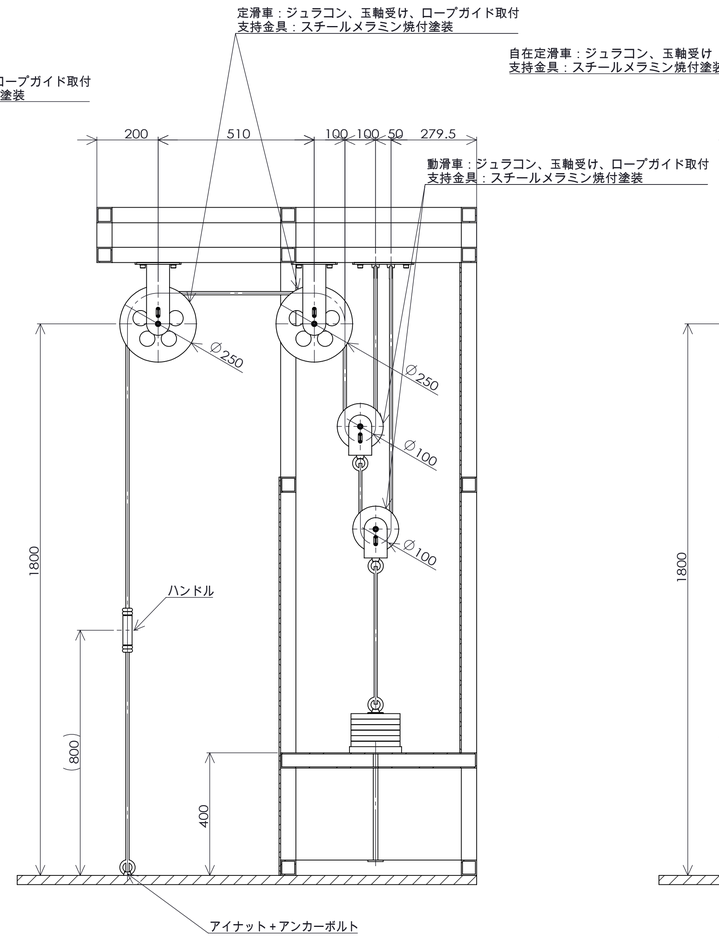

断面図 C-C
組合せ滑車①

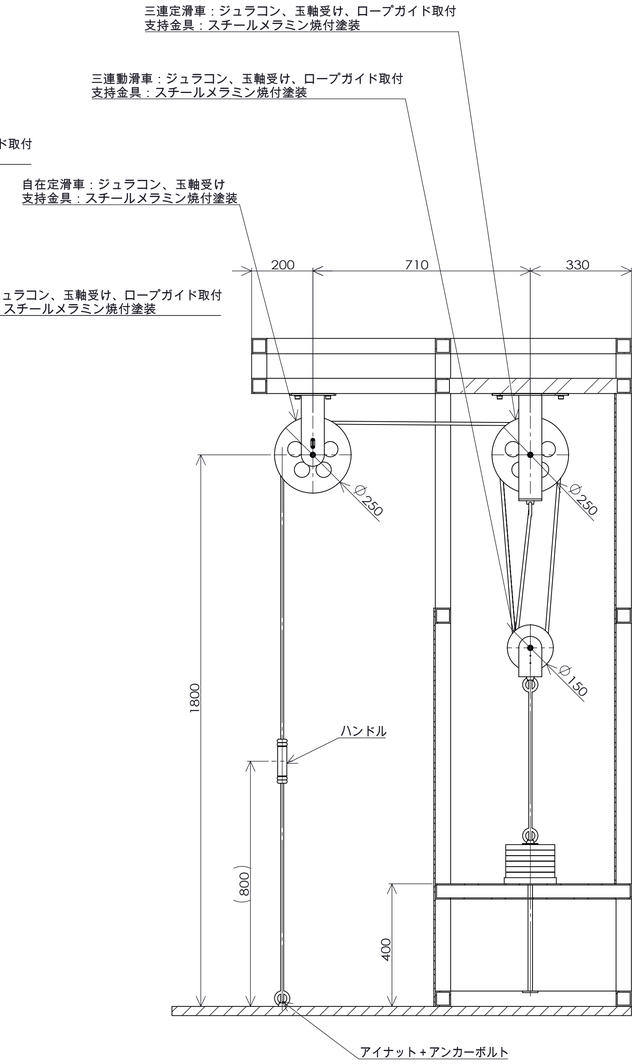

断面図 D-D
組合せ滑車②

※ハンドル要検討

NOMURA	鹿児島市立科学館展示リニューアル設計業務委託 実施設計図	承認	検印	設計	日付 2025.03	縮尺 1/20 (A3)	名称 装置図 種別 歯車と滑車装置図-2	図面番号 H-03

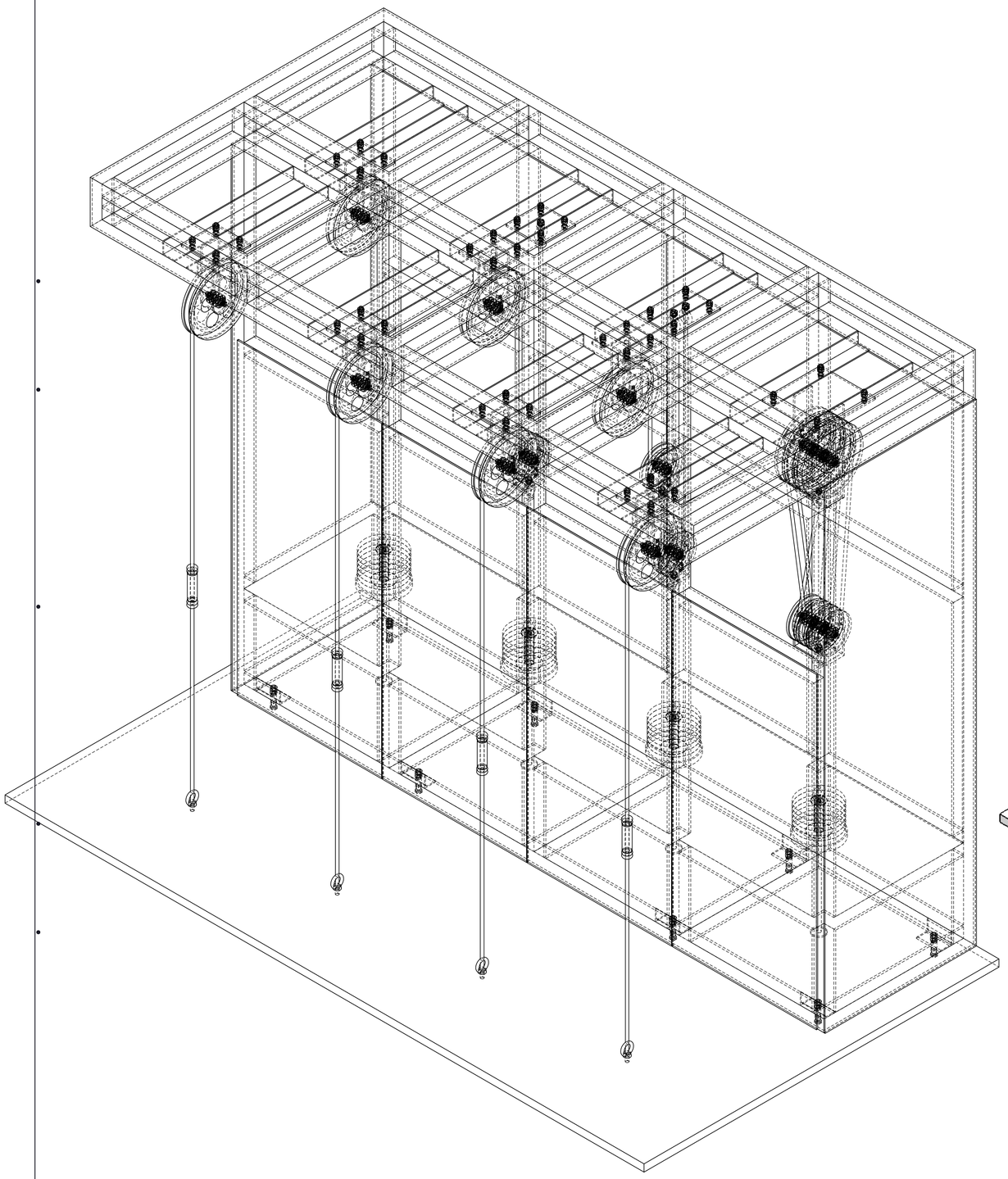

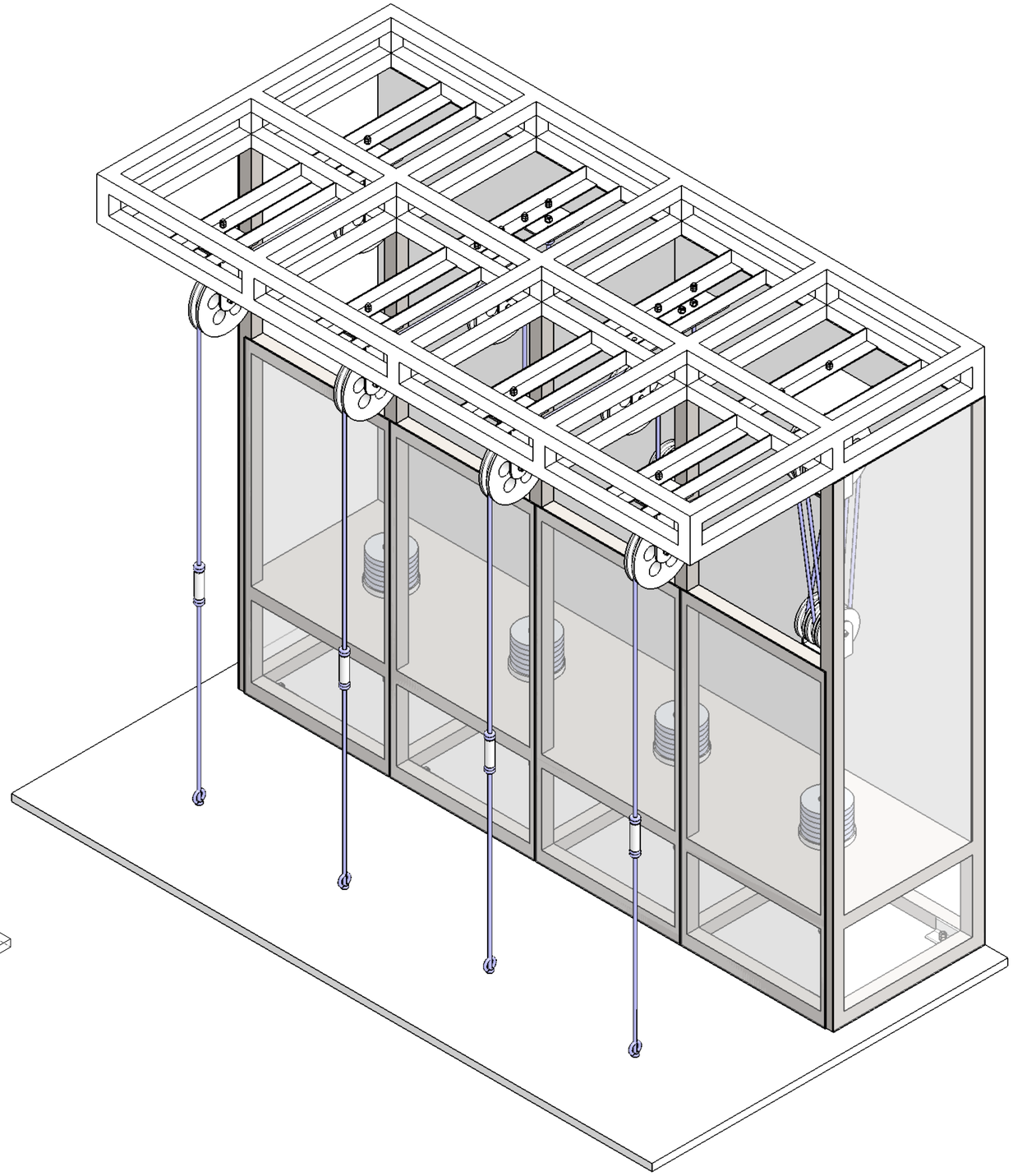

NOMURA	鹿児島市立科学館展示リニューアル設計業務委託 実施設計図	承認	検印	設計	日付 2025.03	縮尺 1/20 (A3)	名称 装置図 種別 歯車と滑車装置図-3	図面番号 H-04

ニュートンの振り子

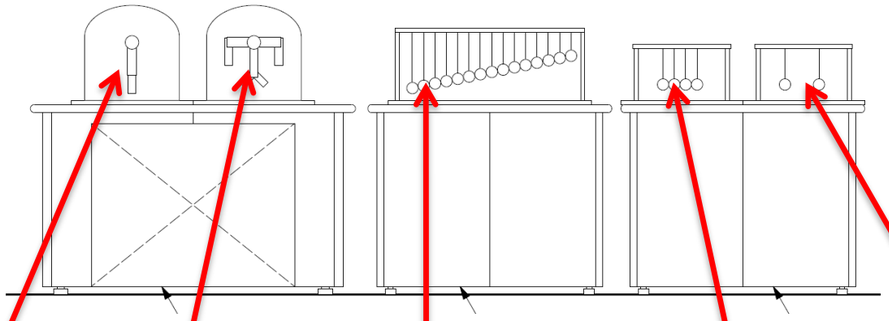

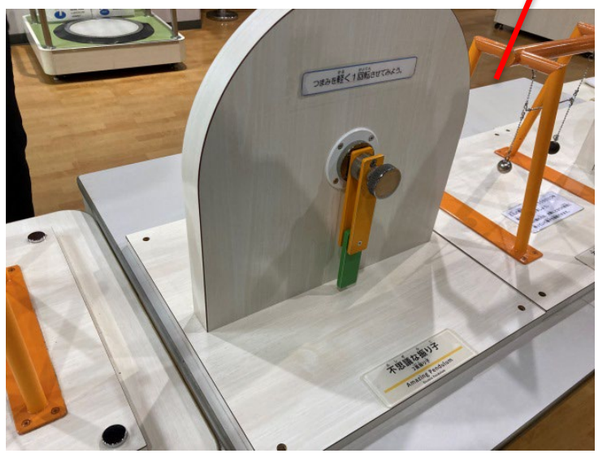

二重振子:分解・再塗装・組分解立・調整
つまみ交換

共振振子:再製作

複合二重振子:分解・再塗装・組分解立・調整
つまみ交換

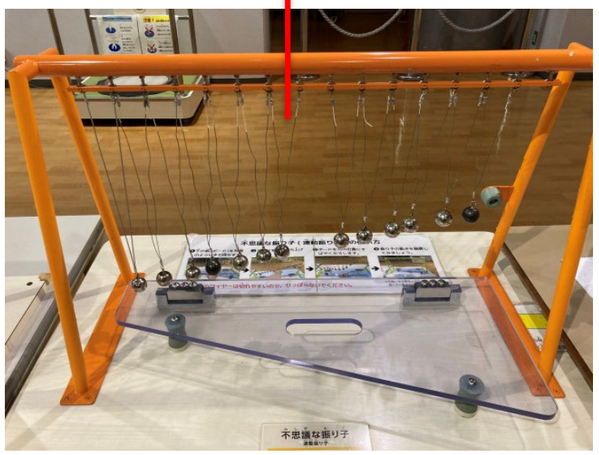

連動振子:再製作

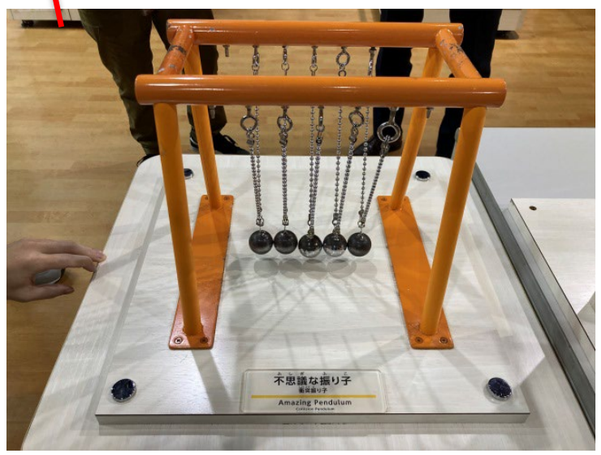

衝突振子:再製作

NOMURA	鹿児島市立科学館展示リニューアル設計業務委託 実施設計図	承認	検印	設計	日付 2025.03	縮尺	名称 既存品新規製作及び改良について-1 種別 装置図	図面番号 H-05

浮かぶボール

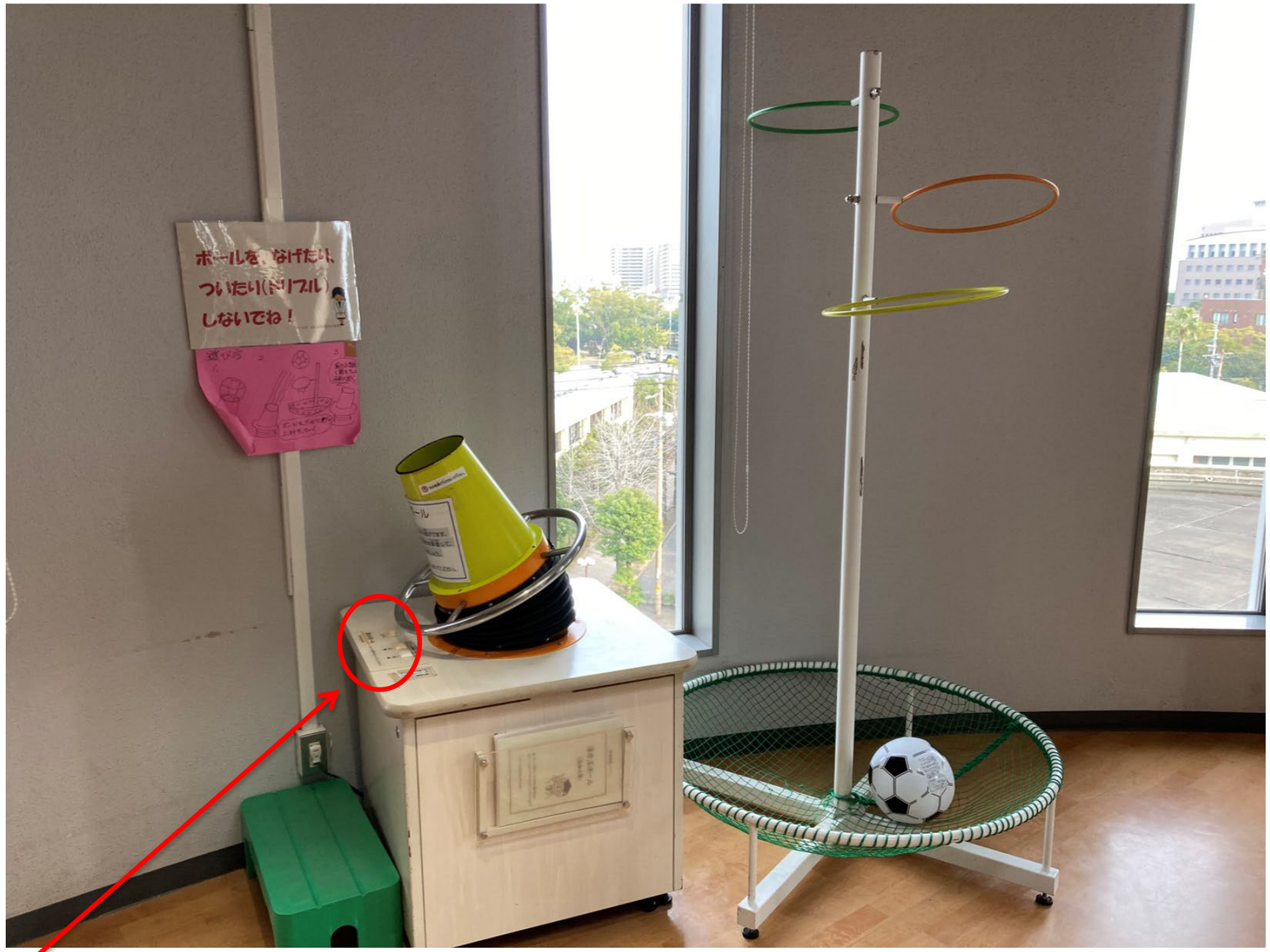

スイッチを照光式に交換、スイッチプレート
プログラム変更（照光ｽｲｯﾁ、風量の強弱をつけやすくする）

NOMURA	鹿児島市立科学館展示リニューアル設計業務委託 実施設計図	承認	検印	設計	日付 2025.03	縮尺	名称 既存品新規製作及び改良について-2 種別 装置図	図面番号 H-06

三次元イライラ棒

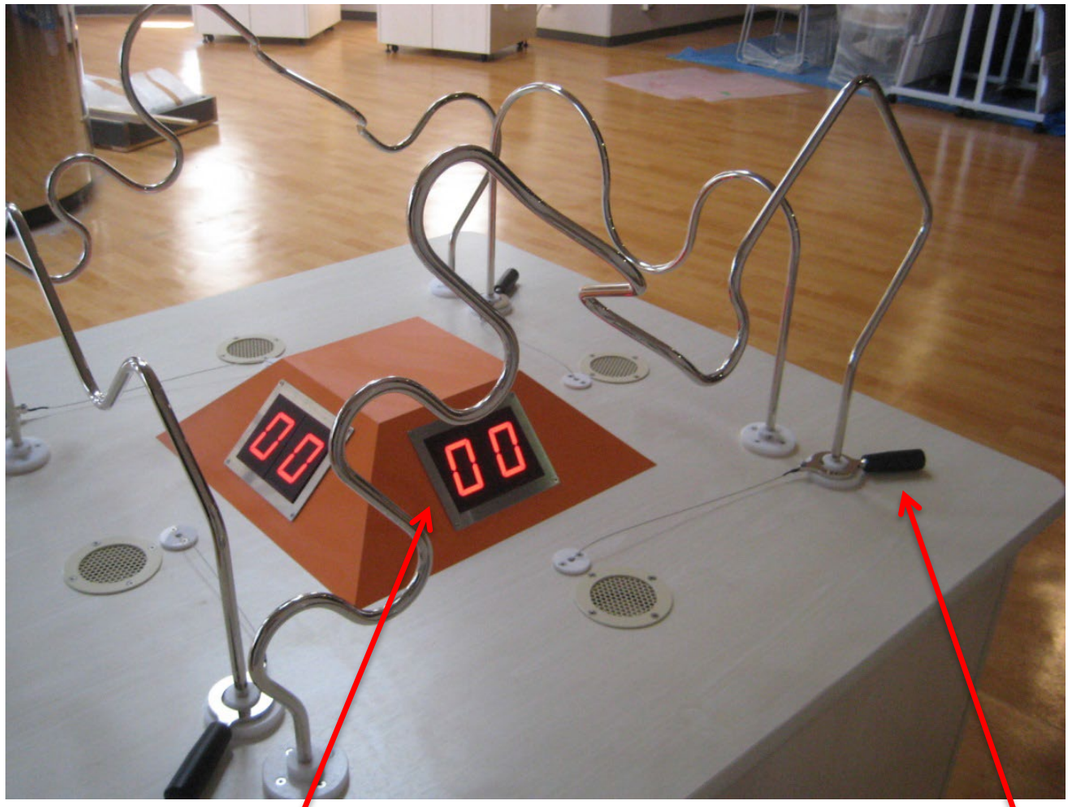

プログラム変更
（カウントアップ→カウントダウンへ変更）

取手交換

NOMURA	鹿児島市立科学館展示リニューアル設計業務委託 実施設計図	承認	検印	設計	日付 2025. 03	縮尺	名称 既存品新規製作及び改良について-3 種別 装置図	図面番号 H-07

磁石をつけてみよう

スイッチを照光式に交換、スイッチプレート
（プログラム変更）

磁界確認用チップ
大500個　小1000個

NOMURA	鹿児島市立科学館展示リニューアル設計業務委託 実施設計図	承認	検印	設計	日付 2025. 03	縮尺	名称 既存品新規製作及び改良について-4 種別 装置図	図面番号 H-08

Ⅰ照明・電気設備図

照明計画
電気設備

■照明計画　4F宇宙

既存配線ダクト

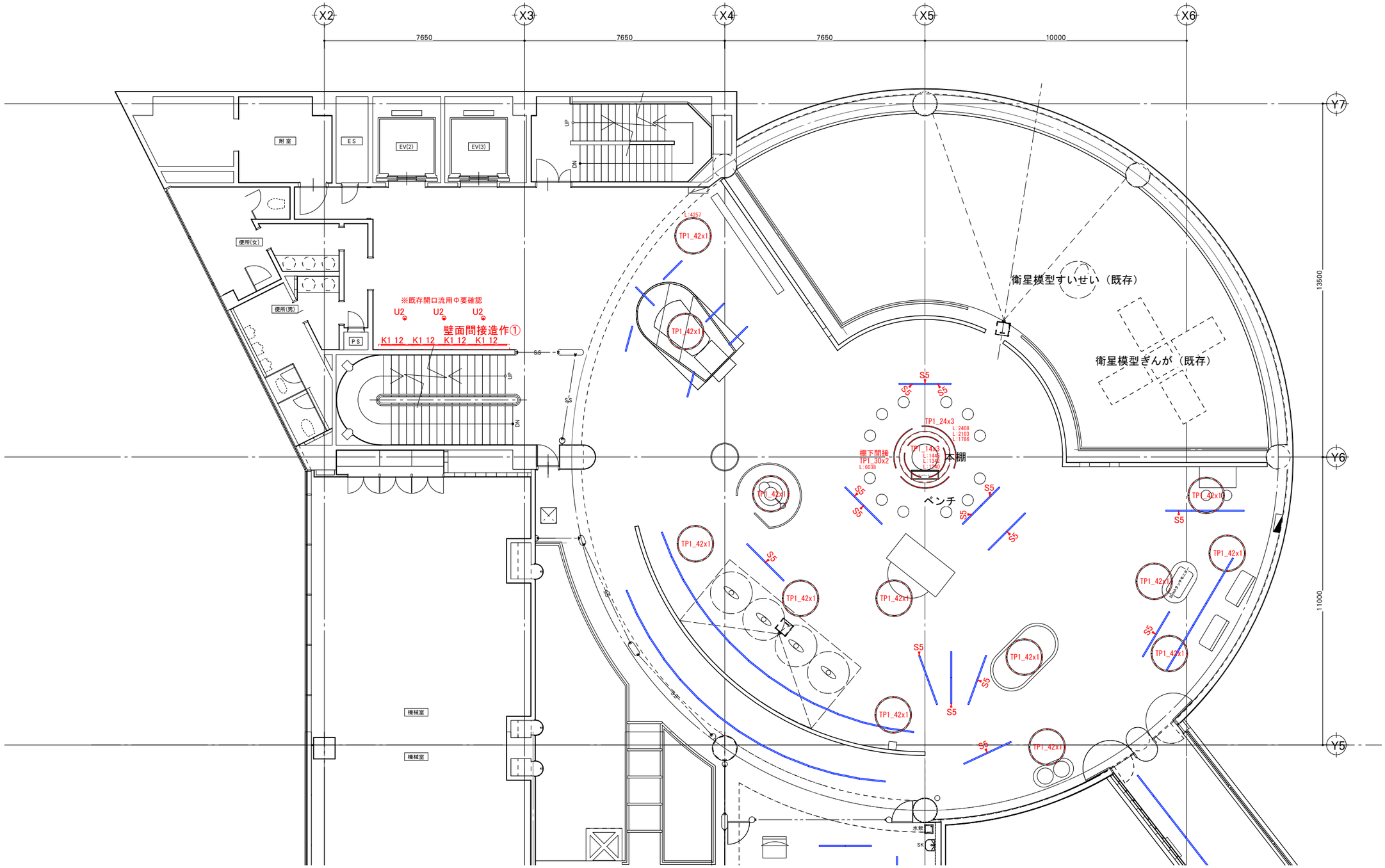

※既存配線ダクトに取付けるスポットは、位置・台数共に暫定です。

NOMURA	鹿児島市立科学館展示リニューアル設計業務委託 実施設計図	承認	検印		日付 2025.03	縮尺 S=1/150	名称 4F鹿児島と宇宙　配灯図 種別 照明計画	図面番号 I-01

■照明計画　4F宇宙

U2	ERD6678WB_RX358N	S5	ERS5457BA	K1_12	ERK9708SA_RAD988W	TP1	TQMT-1010-40
U2	2400TYPE　4200K　27°	S5	D140　4200K　12°	K1_12	リニア32 40Wタイプ専用ユニット レクタングル_4000K		ｸｰﾈﾗ ｴﾑﾃｨｰ_4000K

埋込穴: φ125 H116
既存開口流用　※サイズ要確認

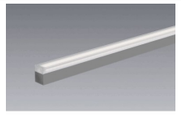

給電コネクター：RK566N

TP1_42　全長≒4257mmx1　13ヶ所
TP1_24　全長≒2408mmx1　3ヶ所
TP1_14　全長≒1445mmx1　3ヶ所
TP1_30　全長≒3010mmx2　1ヶ所

【テスライティング】電源別置
現場カット可

4F　　#VALUE!　　#VALUE!

記号	名称	品番	光源	色温度	1/2照度角	数量	@VA	KVA	備考	埋込穴	埋込高	@W	KW
U2	ユニバーサルダウンライト Φ125	ERD6678WB RX358N	2400TYPE　4200K　27°　×1	4200K	27°　×　27°	3	28.5	0.086	既存開口流用 ※サイズ要確認	φ125	116	27.8	0.083
S5	スポットライト	ERS5457BA	D140　4200K　12°　×1	4200K	12°　×　12°	15	20.8	0.312				20.6	0.309
K1 12	間接照明　リニア32　L:1200	ERK9708SA RAD988W	リニア32 40Wタイプ専用ユニット レクタングル 4000K　×1	4000K	38°　×　58°	4	19.9	0.080	給電コネクター：RK566N			19.8	0.079
TP1 42	間接照明　テープライト	TQMT-4210-40	クーネラエムティー　4000K 42.2W　×1	4000K	×	13	42.4	0.551	【テスライティング】電源 別置　現場カット可			42.2	0.549
TP1 24	間接照明　テープライト	TQMT-2360-40	クーネラエムティー　4000K 26.5W　×1	4000K	×	3	26.7	0.080	【テスライティング】電源 別置　現場カット可			26.5	0.080
TP1 14	間接照明　テープライト	TQMT-1410-40	クーネラエムティー　4000K 16.7W　×1	4000K	×	3	17.1	0.051	【テスライティング】電源 別置　現場カット可			16.7	0.050
TP1 30	間接照明　テープライト	TQMT-3010-40	クーネラエムティー　4000K 33.4W　×1	4000K	×	2	33.6	0.067	【テスライティング】電源 別置　現場カット可			33.4	0.067

【特記事項】
※必ず仕様図・取扱説明書をご確認の上、施工してください。　※給電コネクター等オプション品の有無、台数については別途要確認。
※弊社調光製品は、必ず弊社専用調光器をご使用ください。
※最終の数量・色・寸法等は施工図よりご確認下さい。

■照明計画　4Fくらし

既存配線ダクト

※既存照明流用

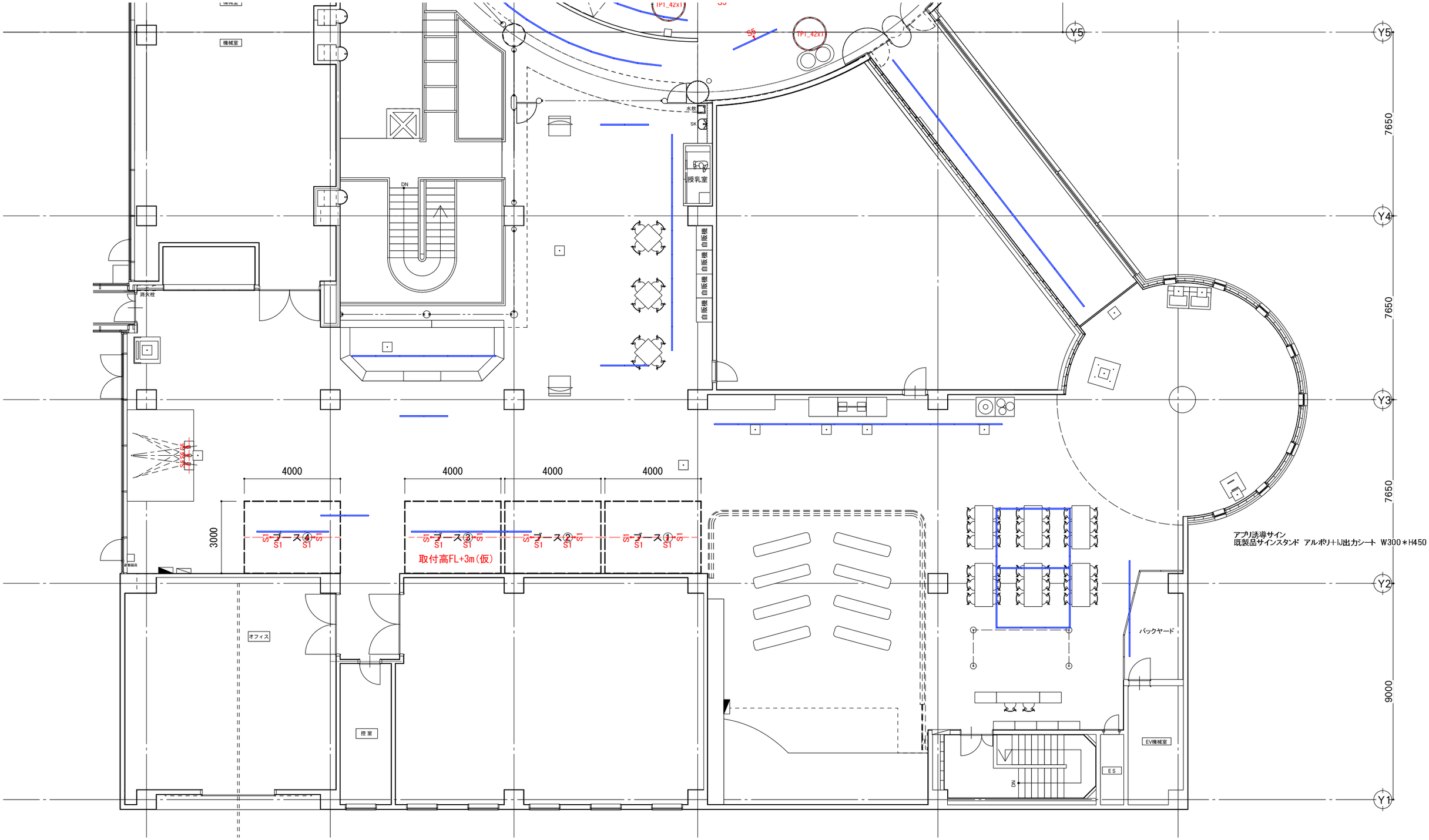

NOMURA	鹿児島市立科学館展示リニューアル設計業務委託 実施設計図	承認	検印		日付 2025.03	縮尺 S=1/150	名称 4F身の回りの科学　配灯図 種別 照明計画	図面番号 I-03

■照明計画　4Fくらし

S1	ERS4614BC	S6	SXS3043BA
S1	2000TYPE　4200K　36°	S6	2000TYPE　12000～1800K　15°

ERS4614BC
（100V）
￥29,800
（電源内蔵）

2000 TYPE LEDモジュール
☆白色(4200K)
消費電力 19.8W
Ra96

36°

■非調光タイプ
本体：アルミダイキャスト（黒艶消）
電源内蔵
LED交換不可
調光不可
重：0.9kg
セラメタプレミアS 35W 器具相当

Pro 6 2024.04

SXS3043BA
（100V）
￥39,800
（電源内蔵）

2000TYPE LEDモジュール
☆12000-1800K相当
消費電力 28.0W
92

15°

■無線調光タイプ
本体：アルミダイキャスト（黒艶消）
電源内蔵
LED交換不可
無線モジュール付
重：1.2kg
←無線調光タイプつ調光率：1～100%
セラメタプレセラS 35W 器具相当

Pro 6 2024.04

4F　　#VALUE!　　#VALUE!

記号	名称	品番	光源	色温度	1/2照度角	数量	@VA	KVA	備考	埋込穴	埋込高	@W	KW
S1	スポットライト	ERS4614BC	2000TYPE　4200K　36°　×1	4200K	36°　×　36°	16	20.0	0.320				19.8	0.317
S6	スポットライト	SXS3043BA	2000TYPE　12000～1800K　15°　×1	12000～1800K	15°　×　15°	3	28.2	0.085				28.0	0.084

【特記事項】
※必ず仕様図・取扱説明書をご確認の上、施工してください。　※給電コネクター等オプション品の有無、台数については別途要確認。
※弊社調光製品は、必ず弊社専用調光器をご使用ください。
※最終の数量・色・寸法等は施工図よりご確認下さい。

NOMURA	鹿児島市立科学館展示リニューアル設計業務委託	承認	検印		日付	縮尺	名称	図面番号
	実施設計図				2025.03	S=1/150	4F身の回りの科学　器具図/電気容量図	I-04
							種別 照明計画	

■照明計画　4F宇宙

既存配線ダクト

●凡例	
2.0	EM-EEF2.0-3C
2.0	EM-EEF2.0-2C
	EM-EEF1.6-3C
	EM-EEF1.6-2C

●露出部の配線・配管方法は再度打合せとします。

※照明の点滅に関して、既存照明より電源分岐分は、
既存制御とし、別途ｽｲｯﾁを設ける場合、再度打合せとする。

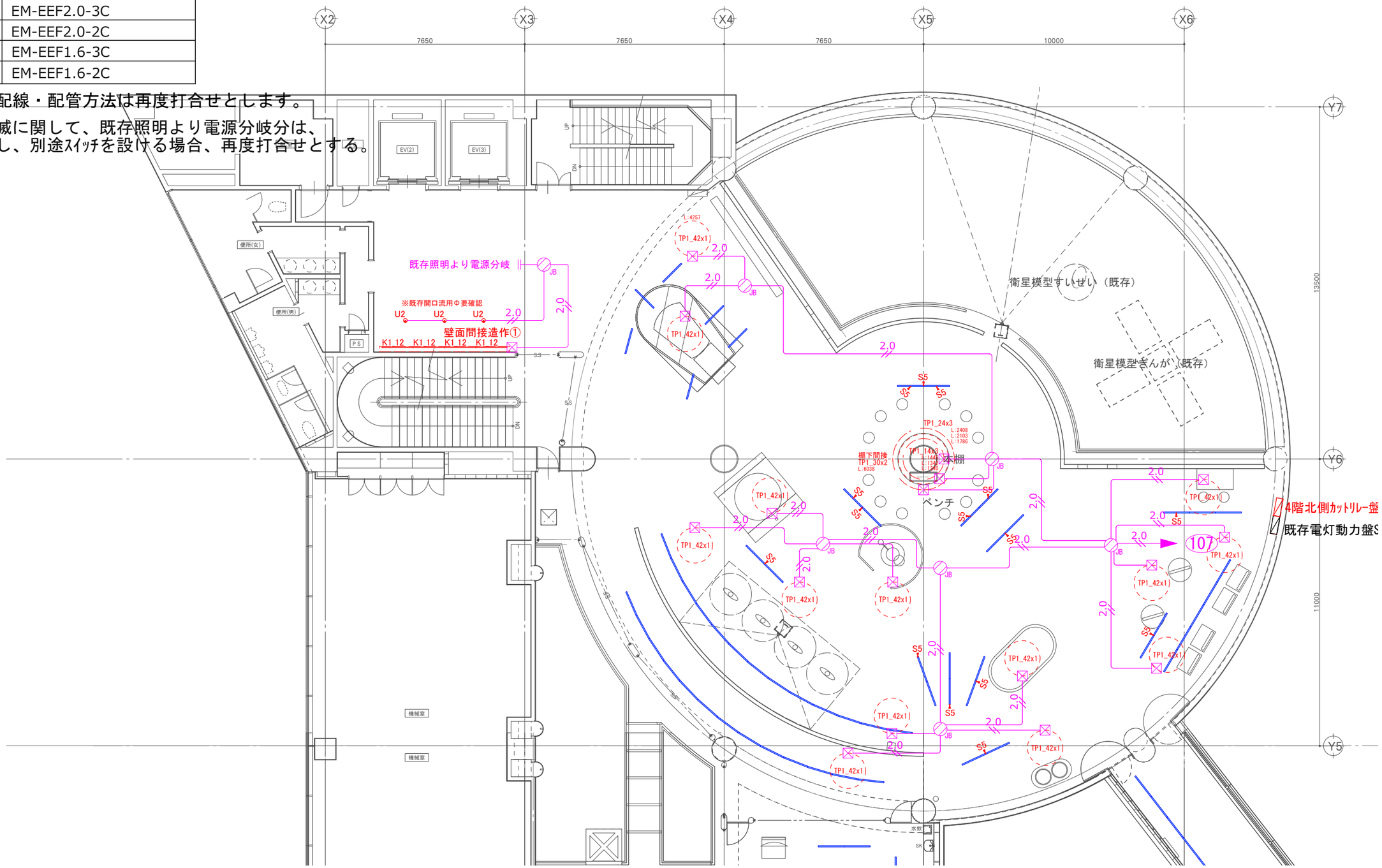

※既存配線ダクトに取付けるスポットは、位置・台数共に暫定です。

NOMURA	鹿児島市立科学館展示リニューアル設計業務委託 実施設計図	承認	検印	設計	日付 2025.03	縮尺	名称 照明配線図-1 種別 電気設備図	図面番号 I-05

■照明計画　4Fくらし

既存配線ダクト

●凡例

2.0	EM-EEF2.0-3C 機械室
2.0	EM-EEF2.0-2C
	EM-EEF1.6-3C 機械室
	EM-EEF1.6-2C
	EM-EEF1.6-2C(床配線)

●露出部の配線・配管方法は再度打合せとします。

※照明の点滅に関して、既存照明より電源分岐分は、
既存制御とし、別途ｽｲｯﾁを設ける場合、再度打合せとする。

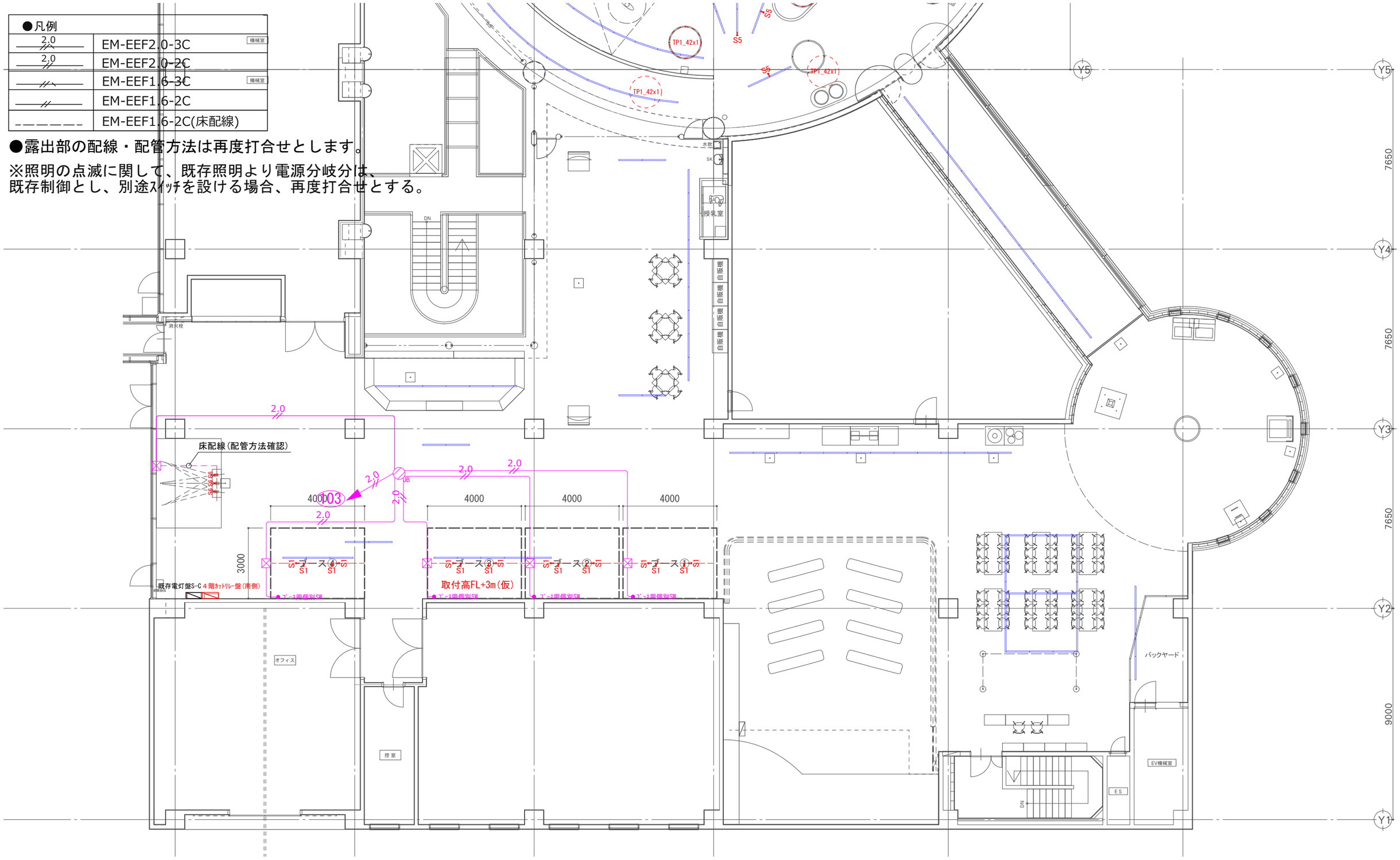

NOMURA	鹿児島市立科学館展示リニューアル設計業務委託 実施設計図	承認	検印	設計	日付 2025.03	縮尺	名称 照明配線図-2 種別 電気設備図	図面番号 I-06

■コンセント計画　4F宇宙

●凡例	
2.0	EM-EEF2.0-3C
2.0	EM-EEF2.0-2C
	EM-EEF1.6-3C
	EM-EEF1.6-2C

●露出部の配線・配管方法は再度打合せとします。

※照明の点滅に関して、既存照明より電源分岐分は、
既存制御とし、別途ｽｲｯﾁを設ける場合、再度打合せとする。

コンセント凡例

- 既存壁コンセント
- 新規壁コンセント
- 既存天井コンセント
- 新規天井コンセント
- 既存床コンセント
- 新規床コンセント
- 弱電アウトレット

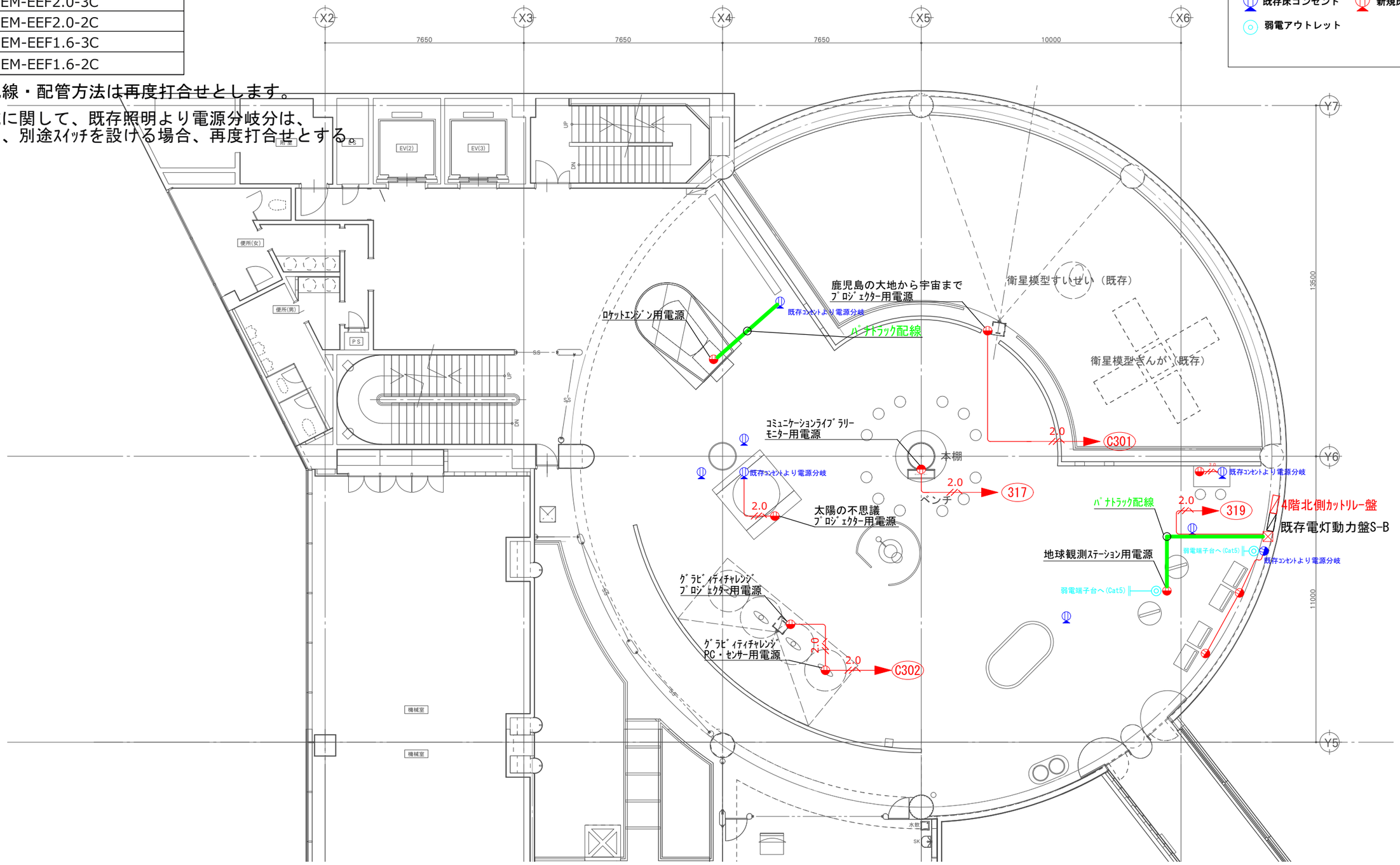

NOMURA	鹿児島市立科学館展示リニューアル設計業務委託 実施設計図	承認	検印	設計	日付 2025.03	縮尺	名称 コンセント配線図-1 種別 電気設備図	図面番号 I-07

■コンセント計画　4Fくらし

●凡例		
2.0	EM-EEF2.0-3C	機械室
2.0	EM-EEF2.0-2C	
	EM-EEF1.6-3C	機械室
	EM-EEF1.6-2C	

●露出部の配線・配管方法は再度打合せとします。

※照明の点滅に関して、既存照明より電源分岐分は、
既存制御とし、別途ｽｲｯﾁを設ける場合、再度打合せとする。

コンセント凡例

- 既存壁コンセント
- 新規壁コンセント
- 既存天井コンセント
- 新規天井コンセント
- 既存床コンセント
- 新規床コンセント

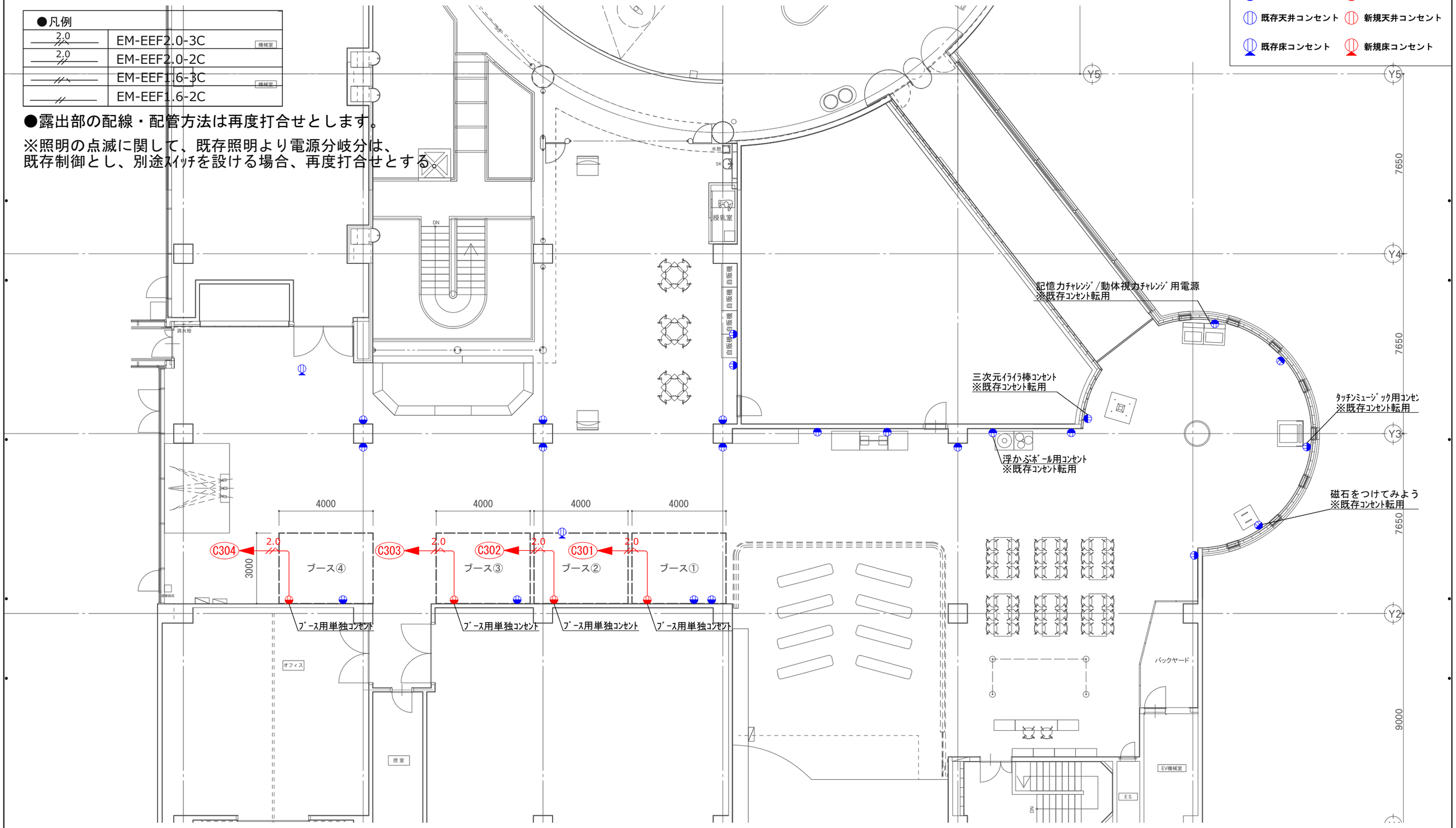

NOMURA	鹿児島市立科学館展示リニューアル設計業務委託 実施設計図	承認	検印	設計	日付 2025.03	縮尺	名称 コンセント配線図-2 種別 電気設備図	図面番号 I-08

標準回路図

1Φ3W200V/100V
RNT

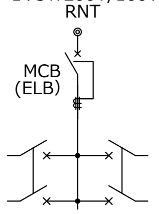

1φ3W
200/100v

○

盤形式

A．露出形	B．埋込形	Ⓒ 自立形

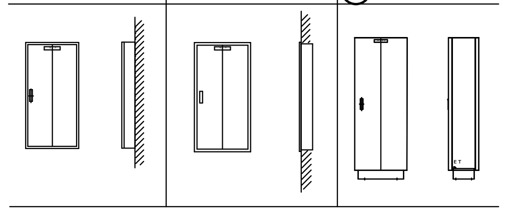

(注記)

—×— :ブレーカ
—ｏ— :マグネット
◎ :ケーブル端子

(1nn)	照明回路	AC100V
(2nn)	照明回路	AC100V
(2nn)	コンセント回路	AC200V
(3nn)	コンセント回路	AC100V
(A) (a)	一次側回路	AC100V

制御方法一覧

記号	制御方法	回路図
a	遠方操作	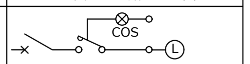
b	自動点滅	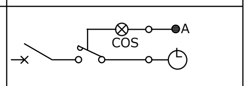
c	タイマー (接点開閉形)	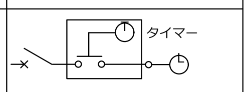
r	リモコン制御	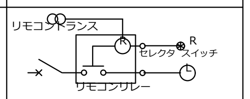
R	フル2線式 リモコン制御	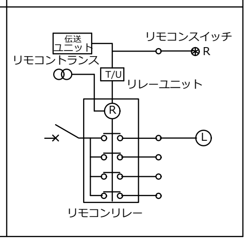

盤名称　盤形式　幹線番号　幹線サイズ
電気方式　回路方式　主幹容量　合計容量

【電灯動力分電盤　S-B】

指定容量
kva

※既存盤

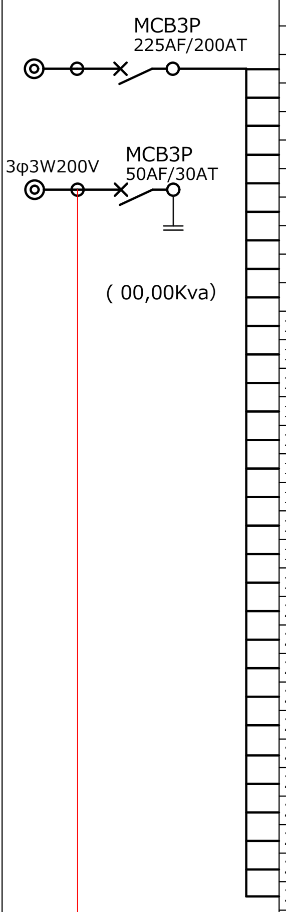

	回路番号	電圧 V	MCCB	ELCB	P数 AF/AT	負荷名称	制御方法	RN (100V)	RT (200V)	NT (100V)	備考
1	(101)	100	○		50AF/20AT	ｽﾎﾟｯﾄﾗｲﾄ1					
2	(102)	100	○		50AF/20AT	ｽﾎﾟｯﾄﾗｲﾄ2					
3	(103)	100	○		50AF/20AT	ｽﾎﾟｯﾄﾗｲﾄ3					
4	(104)	100	○		50AF/20AT	ｽﾎﾟｯﾄﾗｲﾄ4					
5	(105)	100	○		50AF/20AT	ｽﾎﾟｯﾄﾗｲﾄ5					
6	(106)	100	○		50AF/20AT	ｽﾎﾟｯﾄﾗｲﾄ6					
7	(107)	100	○		50AF/20AT	展示間接照明(ﾃｰﾌﾟﾗｲﾄ)					
8	(108)	100	○		50AF/20AT	予備					
9	(109)	100	○		50AF/20AT	予備					
10	(110)	100	○		50AF/20AT	予備					
11	(301)	100	○		50AF/20AT	ﾌﾟﾗﾈ投影機ｺﾝｾﾝﾄ					
12	(302)	100	○		50AF/20AT	ﾌﾟﾗﾈ投影機ｺﾝｾﾝﾄ					
13	(303)	100	○		50AF/20AT	ｽﾍﾟｰｽｼｭﾐﾚｰﾀｰｺﾝｾﾝﾄ					
14	(304)	100	○		50AF/20AT	真空実験ｺﾝｾﾝﾄ					
15	(305)	100	○		50AF/20AT	天井ｺﾝｾﾝﾄ					
16	(306)	100	○		50AF/20AT	ﾛｹｯﾄ発射ｺﾝｾﾝﾄ					
17	(307)	100	○		50AF/20AT	H-2ﾛｹｯﾄ展示場無線中継機					
18	(308)	100	○		50AF/20AT	ｽﾍﾟｰｽﾋﾞｼﾞｮﾝ					
19	(309)	100	○		50AF/20AT	さらわれる太陽ｺﾝｾﾝﾄ					
20	(310)	100	○		50AF/20AT	さらわれる太陽PC					
21	(311)	100	○		50AF/20AT	さらわれる太陽ﾌﾟﾛｼﾞｪｸﾀｰ					
22	(312)	100	○		50AF/20AT	清掃用ｺﾝｾﾝﾄ					
23	(313)	100	○		50AF/20AT	ﾛｹｯﾄｴﾝｼﾞﾝｺﾝｾﾝﾄ					
24	(314)	100	○		50AF/20AT	ﾗｲﾌﾞﾗﾘｰｺﾝｾﾝﾄ					
25	(315)	100	○		50AF/20AT	はやぶさｼｭﾐﾚｰﾀｰﾊﾟｿｺﾝ用					
26	(316)	100	○		50AF/20AT	宇宙無線中継機					
27	(317)	100	○		50AF/20AT	ｺﾐｭﾆｹｰｼｮﾝﾗｲﾌﾞﾗﾘﾓﾆﾀｰ用					
28	(318)	100	○		50AF/20AT	ﾌｰｺｰ振り子					
29	(319)	100	○		50AF/20AT	地球観測ｽﾃｰｼｮﾝ用電源					
30	(320)	100	○		50AF/20AT	ｽﾍﾟｰｽ					

【4階ｶｯﾄﾘﾙｰ盤(宇宙)】

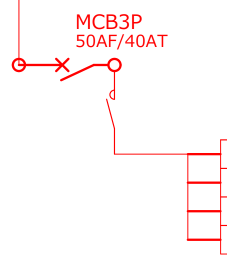

	回路番号	電圧 V	MCCB	ELCB	P数 AF/AT	負荷名称	制御方法	RN (100V)	RT (200V)	NT (100V)	備考
1	(C301)	100	○		50AF/20AT	鹿児島の大地から宇宙までﾌﾟﾛｼﾞｪｸﾀｰ用					
2	(C302)	100	○		50AF/20AT	ｸﾞﾗﾋﾞﾃｨﾁｬﾚﾝｼﾞ用電源					
3	(C303)	100	○		50AF/20AT	予備					
4	(C304)	100	○		50AF/20AT	予備					

盤名称　盤形式　幹線番号　幹線サイズ
電気方式　回路方式　主幹容量　合計容量

【電灯動力分電盤　S-C】

指定容量
kva

※既存盤

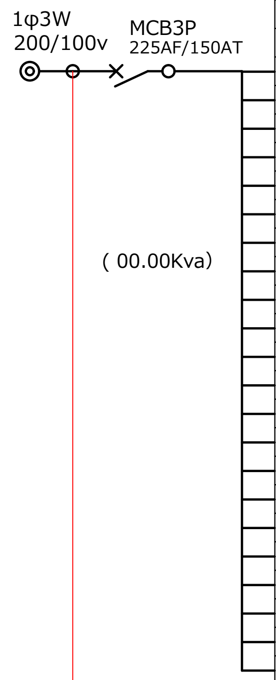

	回路番号	電圧 V	MCCB	ELCB	P数 AF/AT	負荷名称	制御方法	RN (100V)	RT (200V)	NT (100V)	備考
1	(101)	100	○		50AF/20AT	ｽﾎﾟｯﾄﾗｲﾄ1					
2	(102)	100	○		50AF/20AT	ｽﾎﾟｯﾄﾗｲﾄ2					
3	(103)	100	○		50AF/20AT	新規照明(RGB・ﾌﾞｰｽ用照明)					
4	(104)	100	○		50AF/20AT	予備					
5	(105)	100	○		50AF/20AT	予備					
6	(106)	100	○		50AF/20AT	予備					
7	(107)	100	○		50AF/20AT	予備					
8	(108)	100	○		50AF/20AT	予備					
9	(301)	100	○		50AF/20AT	ﾀｯﾁﾝﾐｭｰｼﾞｯｸｺﾝｾﾝﾄ					
10	(302)	100	○		50AF/20AT	北極圏の環境と技術ｺﾝｾﾝﾄ					
11	(303)	100	○		50AF/20AT	砂漠の環境と技術ﾓﾆﾀｰ					
12	(304)	100	○		50AF/20AT	予備					
13	(305)	100	○		50AF/20AT	ｸﾛﾏｷｹﾞｰﾑｺﾝｾﾝﾄ					
14	(306)	100	○		50AF/20AT	電磁石ｱｰﾄ・鏡の部屋					
15	(307)	100	○		50AF/20AT	ｽﾄﾛﾎﾞの部屋ｺﾝｾﾝﾄ					
16	(308)	100	○		50AF/20AT	ｸﾛﾏｷｹﾞｰﾑｺﾝｾﾝﾄ					
17	(309)	100	○		50AF/20AT	名称無し					
18	(310)	100	○		50AF/20AT	自動販売機用ｺﾝｾﾝﾄ					
19	(311)	100	○		50AF/20AT	北極圏の環境と技術ｺﾝｾﾝﾄ					
20	(312)	100	○		50AF/20AT	自動販売機ｺﾝｾﾝﾄ					
21	(313)	100	○		50AF/20AT	ｿｰﾗｰ虫ｺﾝｾﾝﾄ					
21	(314)	100	○		50AF/20AT	予備					

【4階ｶｯﾄﾘﾙｰ盤(くらし)】

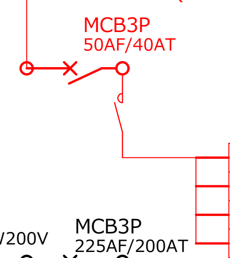

	回路番号	電圧 V	MCCB	ELCB	P数 AF/AT	負荷名称	制御方法	RN (100V)	RT (200V)	NT (100V)	備考
1	(C301)	100	○		50AF/20AT	ﾌﾞｰｽ①用ｺﾝｾﾝﾄ					
2	(C302)	100	○		50AF/20AT	ﾌﾞｰｽ②用ｺﾝｾﾝﾄ					
3	(C303)	100	○		50AF/20AT	ﾌﾞｰｽ③用ｺﾝｾﾝﾄ					
4	(C304)	100	○		50AF/20AT	ﾌﾞｰｽ④用ｺﾝｾﾝﾄ					

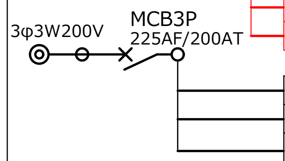

	回路番号	電圧 V	MCCB	ELCB	P数 AF/AT	負荷名称	制御方法	RN (100V)	RT (200V)	NT (100V)	備考
1	□	200	○		225AF/200AT	環境体験					
2	□	200		○	50AF/50AT	展示用仮設配線					
3	□	100	○		100AF/75AT	つるつるﾘﾝｸｺﾝﾌﾟﾚｯｻｰ					

NOMURA	鹿児島市立科学館展示リニューアル設計業務委託 / 実施設計図	承認	検印	設計	日付 2025.03	縮尺	名称 分電盤図-2 / 種別 電気設備図	図面番号 I-09

Ｊその他必要な図面

床仕上げ図
壁仕上げ図
撤去図
既存展示物撤去・移設・活用計画リスト
家具リスト
備品リスト

床張替範囲
タイルカーペット：436.86㎡

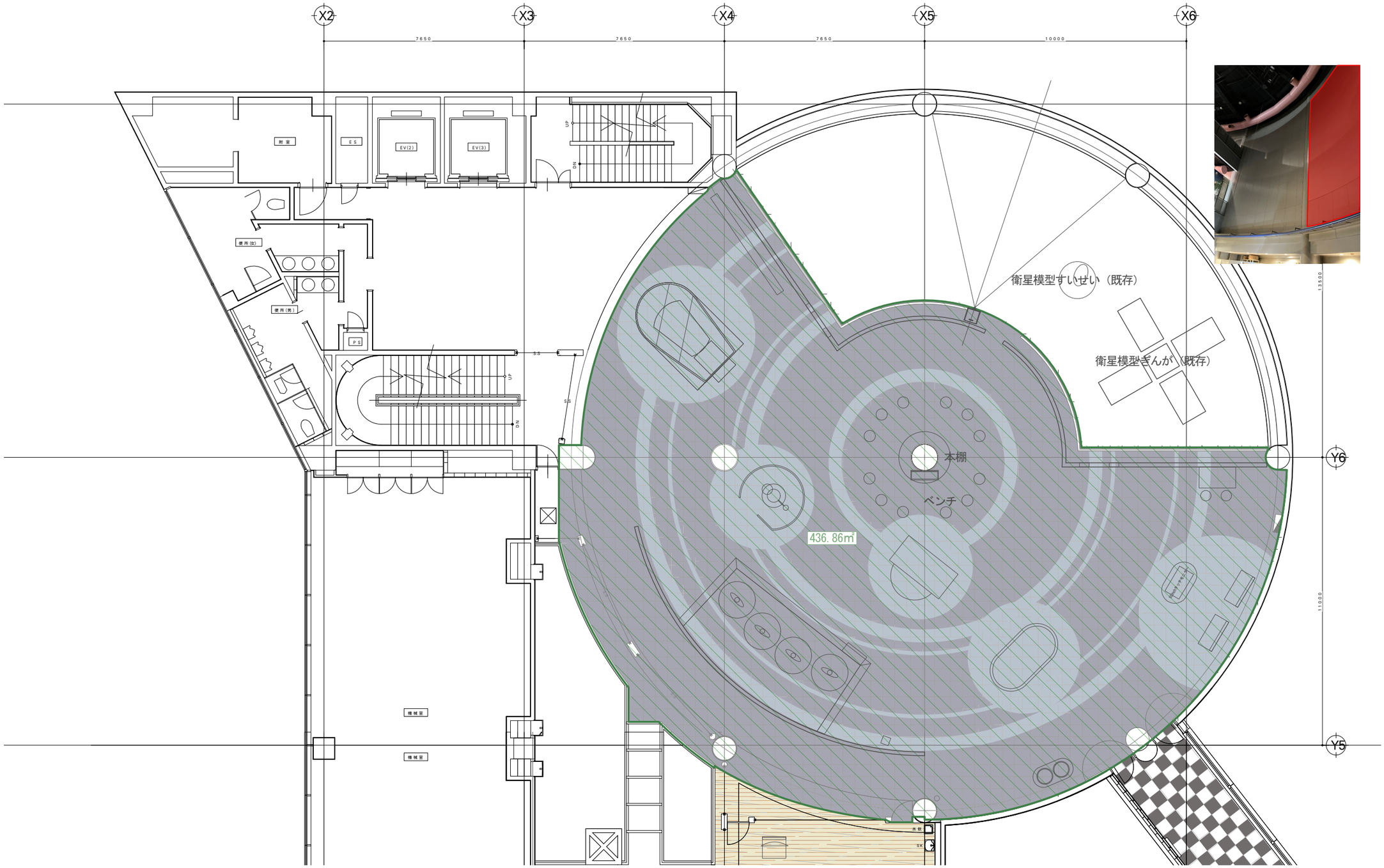

NOMURA	鹿児島市立科学館展示リニューアル設計業務委託 実施設計図	承認	検印	設計	日付 2025.03	縮尺 S=1/150	名称 床仕上げ図-1 種別 床仕上げ図	図面番号 J-01

床補修範囲
フローリング：57㎡

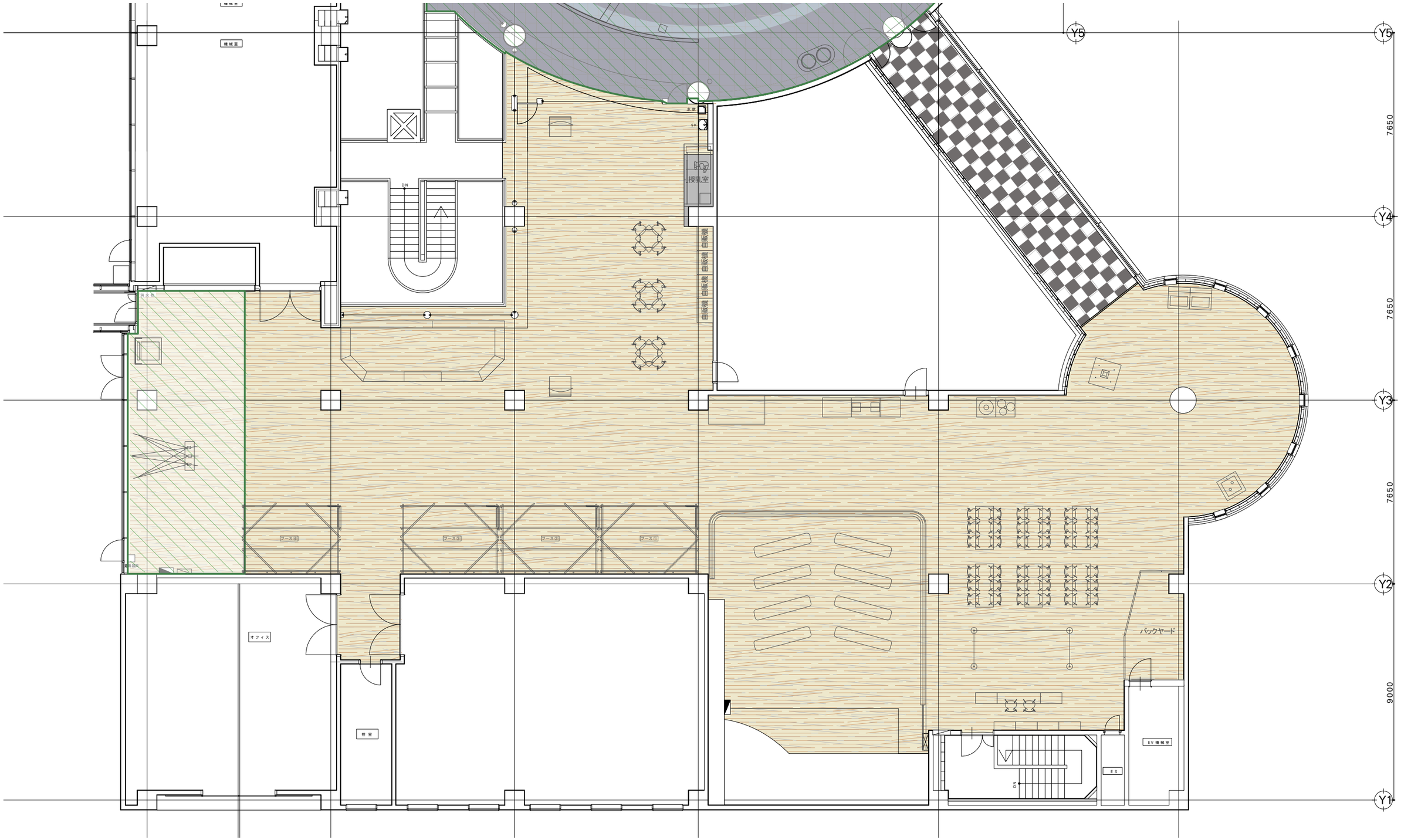

NOMURA	鹿児島市立科学館展示リニューアル設計業務委託 実施設計図	承認	検印	設計	日付 2025.03	縮尺 S=1/150	名称 床仕上げ図-2 種別 床仕上げ図	図面番号 J-02

壁面仕上範囲

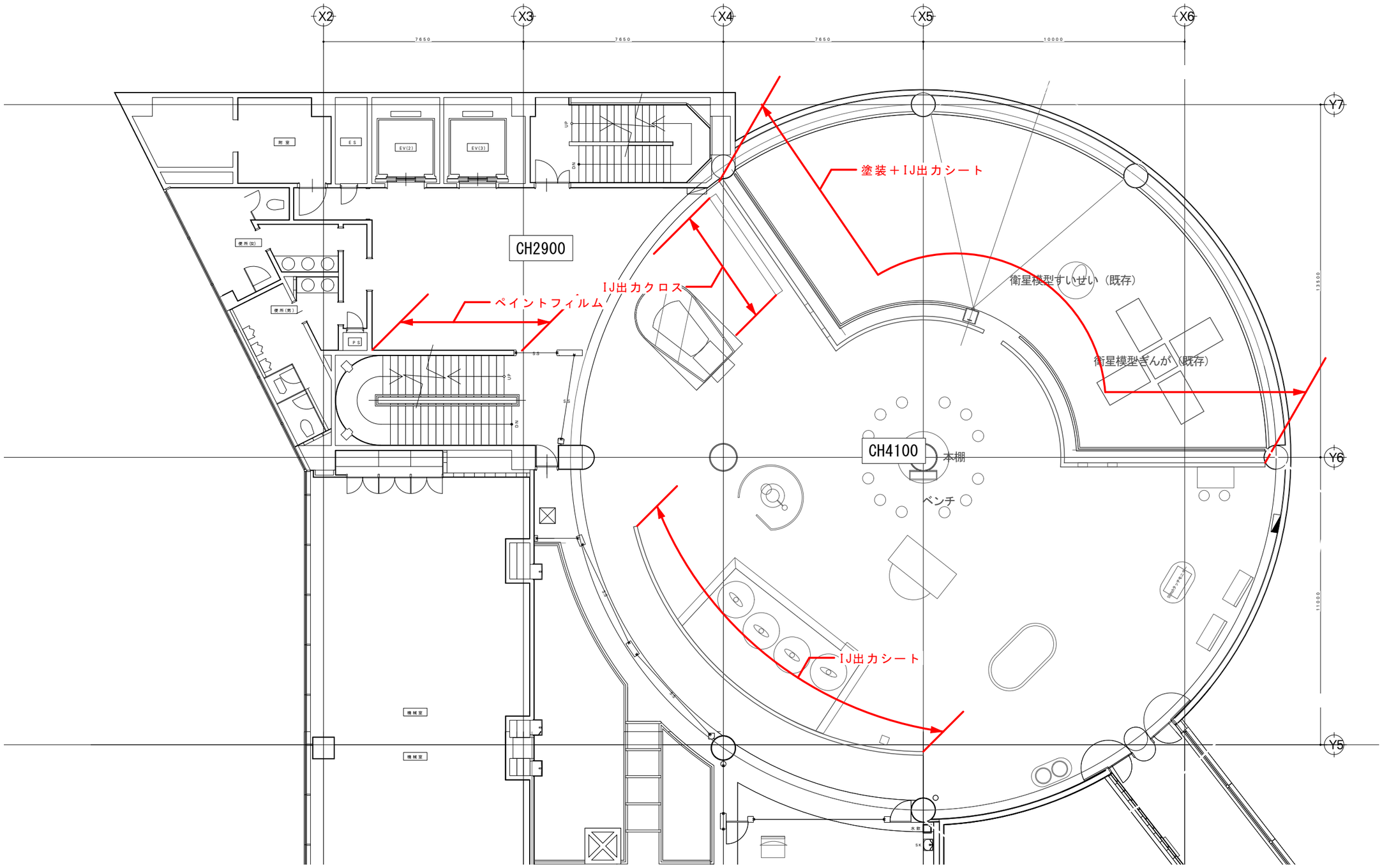

NOMURA	鹿児島市立科学館展示リニューアル設計業務委託 実施設計図	承認	検印	設計	日付 2025.03	縮尺 S=1/150	名称 壁仕上げ図-1 種別 壁仕上げ図	図面番号 J-03

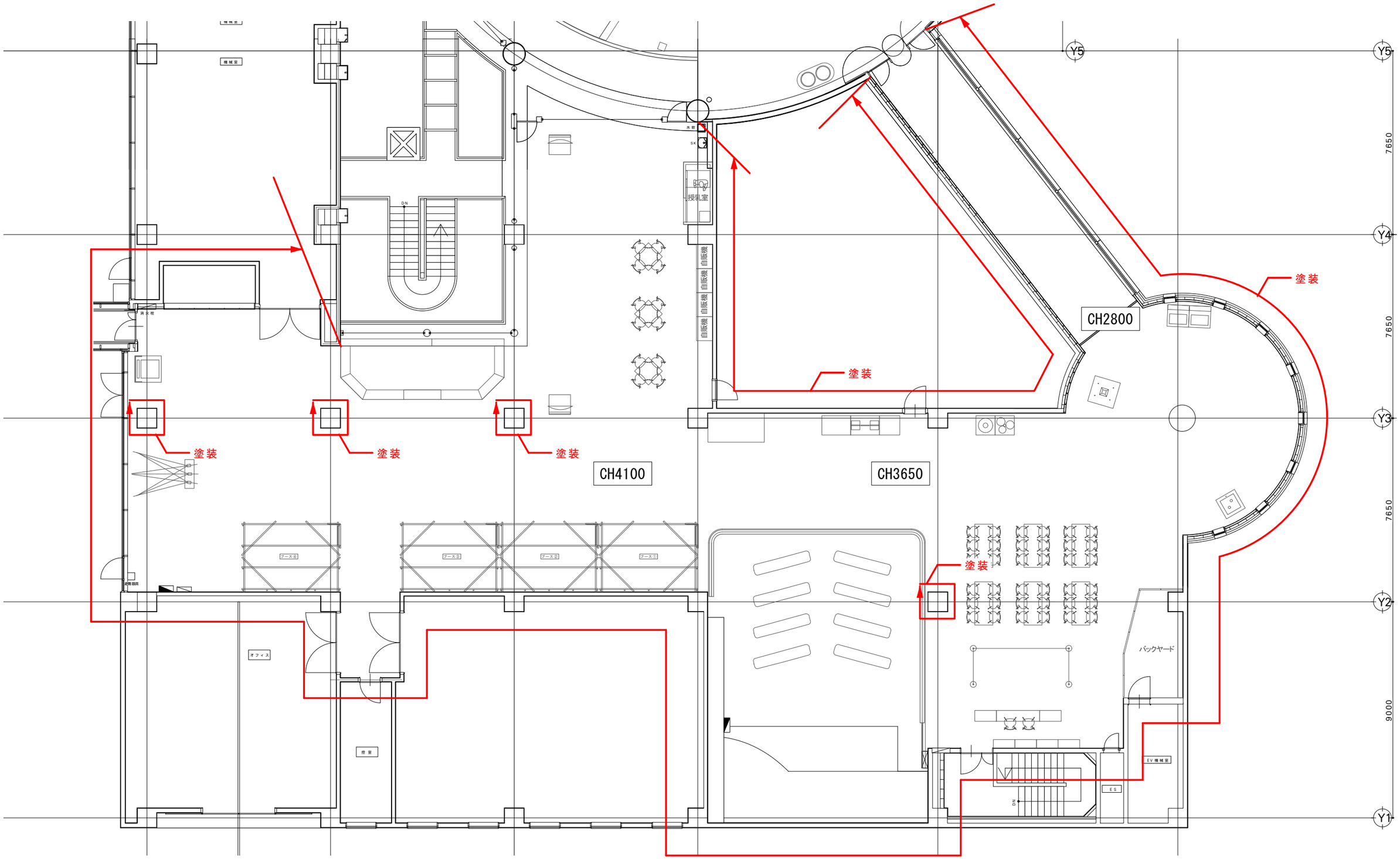

NOMURA	鹿児島市立科学館展示リニューアル設計業務委託 実施設計図	承認	検印	設計	日付 2025.03	縮尺 S=1/150	名称 壁仕上げ図-2 種別 壁仕上げ図	図面番号 J-04

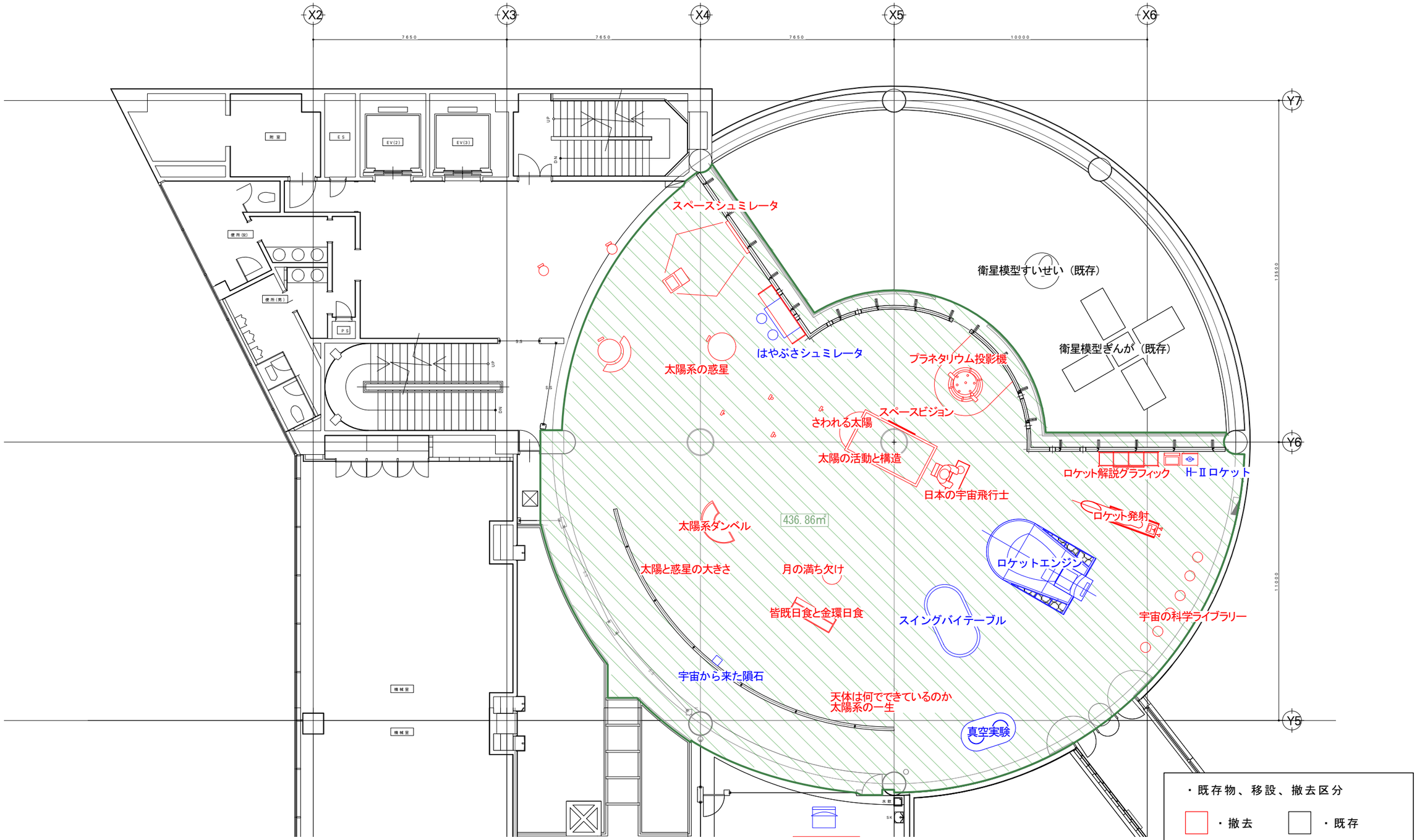

NOMURA	鹿児島市立科学館展示リニューアル設計業務委託 実施設計図	承認	検印	設計	日付 2025.03	縮尺 S=1/150	名称 撤去図-1 種別 撤去図	図面番号 J-05

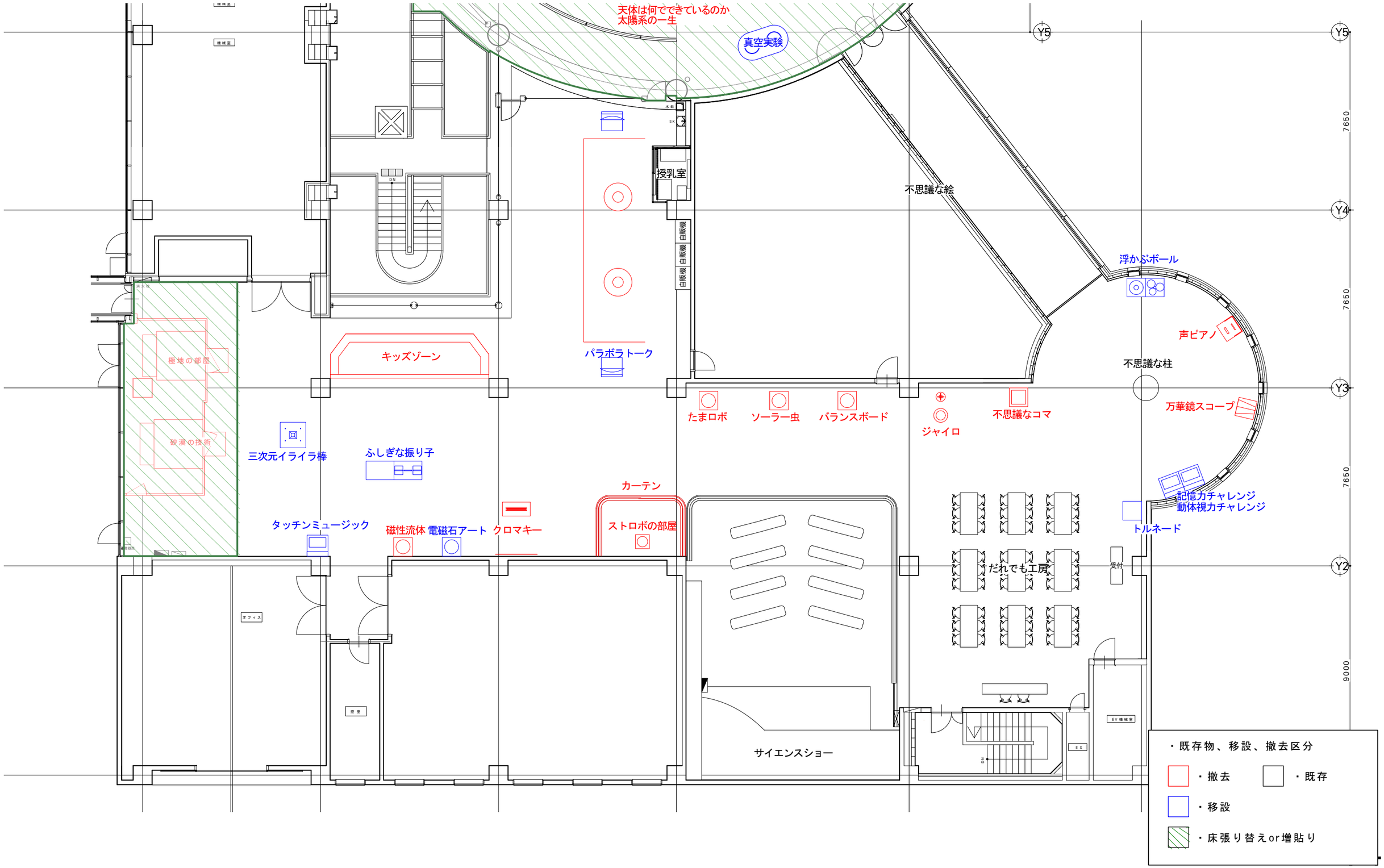

NOMURA	鹿児島市立科学館展示リニューアル設計業務委託 実施設計図	承認	検印	設計	日付 2025.03	縮尺 S=1/150	名称 撤去図-2 種別 撤去図	図面番号 J-06

旧アイテム名称	スペースシュミレータ
撤去	

旧アイテム名称	太陽系の惑星
撤去	

旧アイテム名称	はやぶさシュミレータ
既存活用＋移設	

旧アイテム名称	さわれる太陽
既存活用＋移設	

旧アイテム名称	太陽の活動と構造/スペースビジョン
撤去（半球活用）	

旧アイテム名称	皆既日食と金環日食/月の満ち欠け
撤去	

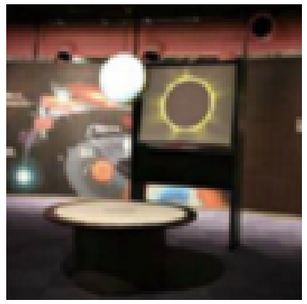

旧アイテム名称	太陽と惑星の大きさ/ 天体は何からできているのか/ 太陽系の一生
壁：既存活用　グラフィック：変更	

旧アイテム名称	宇宙から来た隕石
既存活用	

旧アイテム名称	太陽系ダンベル
撤去	

旧アイテム名称	スイングバイテーブル
既存活用＋移設	

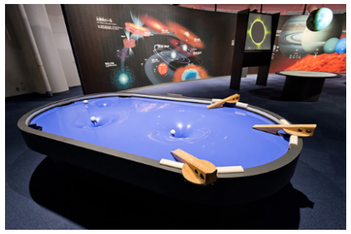

旧アイテム名称	ロケットエンジン
既存活用＋移設	

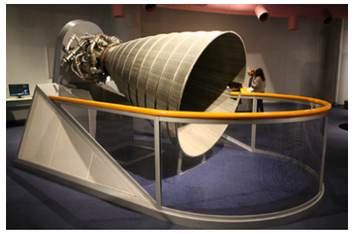

旧アイテム名称	日本の宇宙飛行士
撤去	

旧アイテム名称	ロケットの発射
撤去	

旧アイテム名称	H-Ⅱロケット
撤去	

旧アイテム名称	真空実験
既存活用	

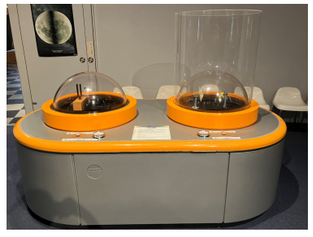

・撤去

・移設

・既存

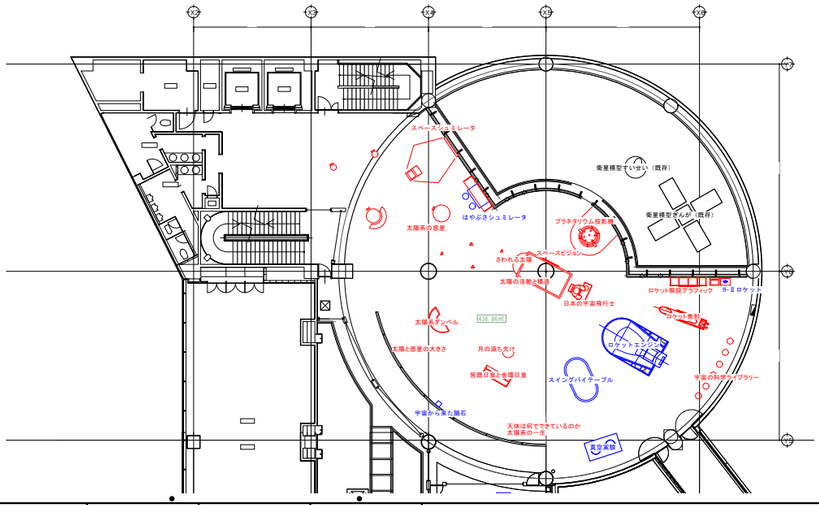

B|NOMURA	鹿児島市立科学館展示リニューアル設計業務委託 実施設計図	承認	検印	設計	日付 2025.03	縮尺	名称 既存展示物撤去・移設・活用計画リスト-1 種別 撤去図	図面番号 J-07

旧アイテム名称	宇宙の科学ライブラリー	旧アイテム名称	プラネタリウム投影機	旧アイテム名称	衛星模型すいせい	旧アイテム名称	衛星模型ぎんが	旧アイテム名称		旧アイテム名称	
撤去		撤去		既存維持		既存維持					
		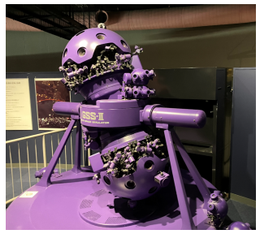		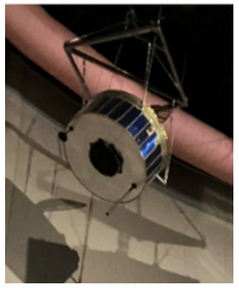		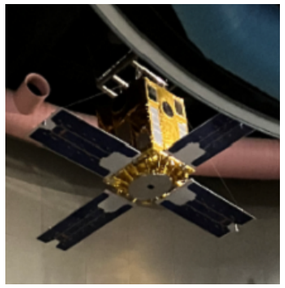					
旧アイテム名称		旧アイテム名称		旧アイテム名称		旧アイテム名称		旧アイテム名称		旧アイテム名称	
旧アイテム名称		旧アイテム名称		旧アイテム名称							

・撤去

・移設

・既存

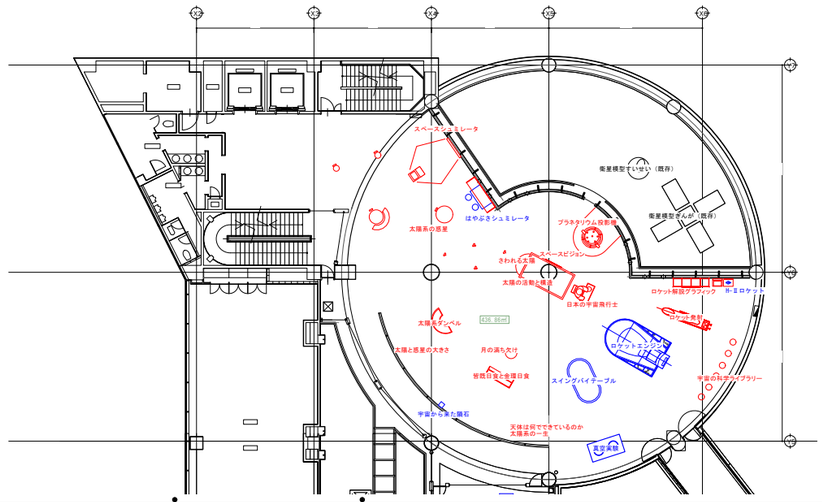

NOMURA	鹿児島市立科学館展示リニューアル設計業務委託 実施設計図	承認	検印	設計	日付 2025.03	縮尺	名称 既存展示物撤去・移設・活用計画リスト-2 種別 撤去図	図面番号 J-08

旧アイテム名称	不思議な絵
既存維持	

旧アイテム名称	不思議な柱
既存維持	

旧アイテム名称	浮かぶボール
既存活用	

旧アイテム名称	声ピアノ
撤去	

旧アイテム名称	万華鏡スコープ
撤去	

旧アイテム名称	記憶力チャレンジ
既存活用＋移設	

旧アイテム名称	動体視力チャレンジ
既存活用＋移設	

旧アイテム名称	トルネード
既存活用＋移設	

旧アイテム名称	不思議なコマ
撤去	

旧アイテム名称	ジャイロ
撤去	

旧アイテム名称	バランスボード
撤去	

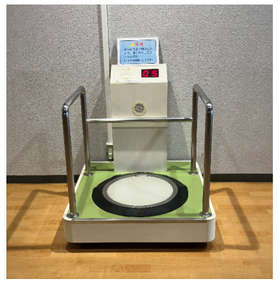

旧アイテム名称	ソーラー虫
撤去	

旧アイテム名称	たまロボ
撤去	

旧アイテム名称	ストロボの部屋
撤去	

旧アイテム名称	クロマキー
撤去	

・撤去

・移設

・既存

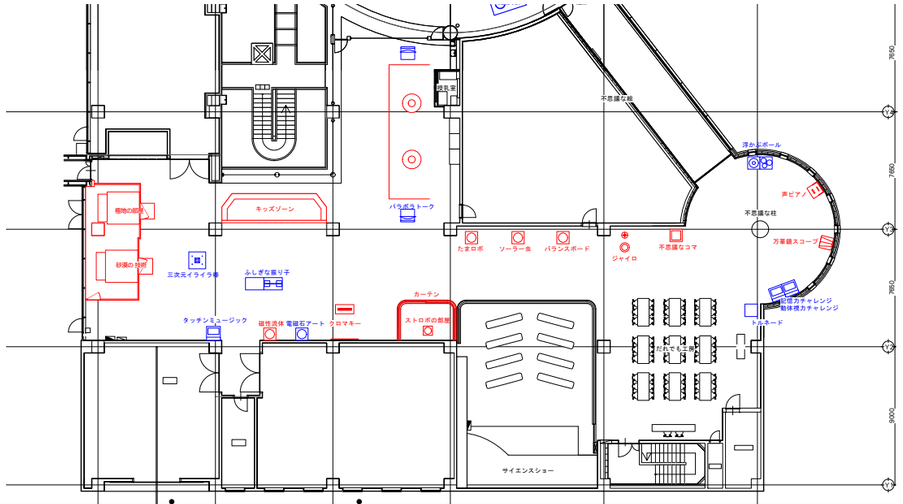

B|NOMURA	鹿児島市立科学館展示リニューアル設計業務委託 実施設計図	承認	検印	設計	日付 2025.03	縮尺	名称 既存展示物撤去・移設・活用計画リスト-3 種別 撤去図	図面番号 J-09

旧アイテム名称	電磁石アート
既存活用＋移設	

旧アイテム名称	磁性流体アート
撤去	

旧アイテム名称	タッチンミュージック
既存活用＋移設	

旧アイテム名称	三次元イライラ棒
既存活用＋移設	

旧アイテム名称	不思議な振り子①
既存活用＋移設	

旧アイテム名称	不思議な振り子②
既存活用＋移設	

旧アイテム名称	不思議な振り子③
既存活用＋移設	

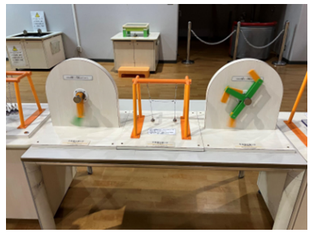

旧アイテム名称	砂漠の部屋
撤去	

旧アイテム名称	極地の部屋
撤去	

旧アイテム名称	科学劇場/シャボンリング
既存活用	

旧アイテム名称	だれでも工房
既存活用	

旧アイテム名称	キッズスペース
撤去	

旧アイテム名称	鏡の部屋
撤去	

※現状展示なし

旧アイテム名称	エコーチューブ
撤去	

※現状展示なし

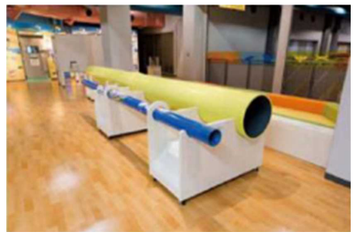

旧アイテム名称	パラボラトーク
既存活用＋移設	

・撤去

・移設

・既存

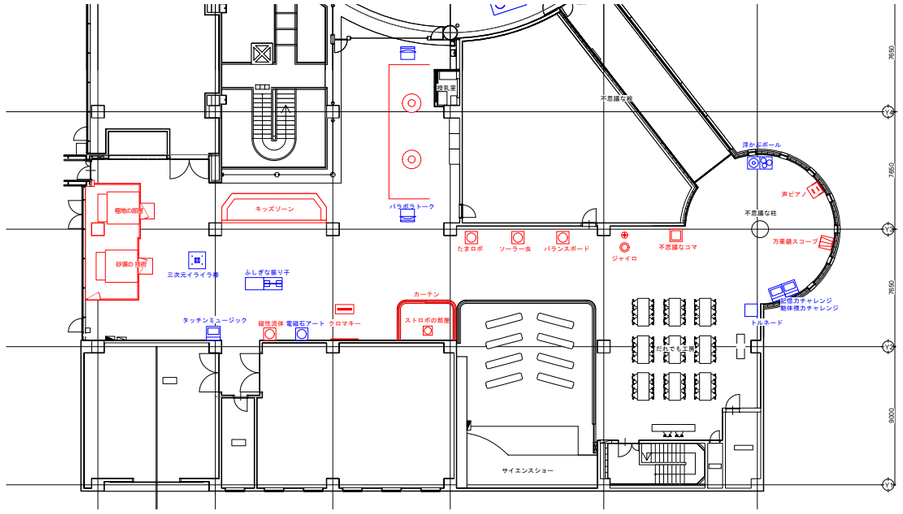

NOMURA	鹿児島市立科学館展示リニューアル設計業務委託 実施設計図	承認	検印	設計	日付 2025.03	縮尺	名称 既存展示物撤去・移設・活用計画リスト-4 種別 撤去図	図面番号 J-10

4F 鹿児島と宇宙　コミュニケーションライブラリー

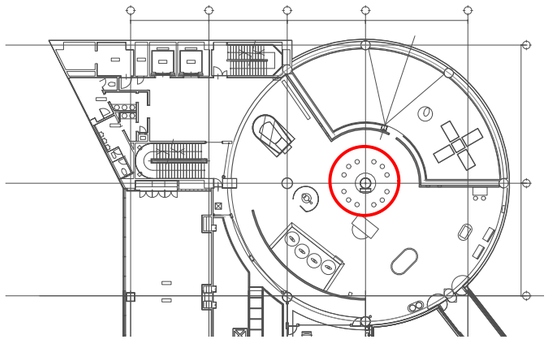

NOWA STOOL　（同等品）
W600 × D600 × H310mm　×10台

Price

A ￥49,800	D ￥55,700
B ￥50,700	E ￥59,200
C ￥52,900	F ￥62,300

4F 身の回りの科学　コミュニケーションライブラリー

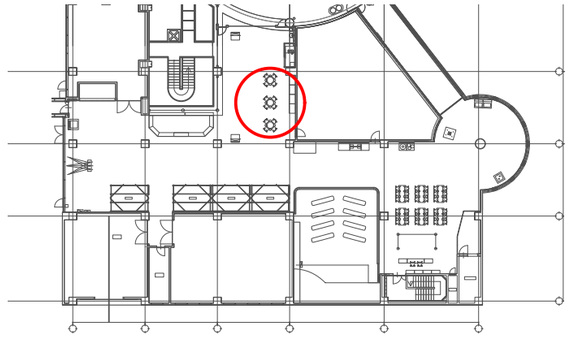

■テーブル

天板 : TEXLAM BOARD　（同等品）
計3セット

脚 : THE LEGS　（同等品）
フラットピン × Stainless
4本セット
計3セット

■椅子

Vitra　HAL RE Tube / ハル RE チューブ　（同等品）
ホワイト
計12脚

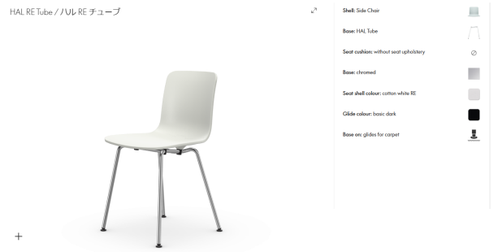

サインスタンド

TAKIYA　（同等品）
サインスタンド［A4可変タイプ］　×2台

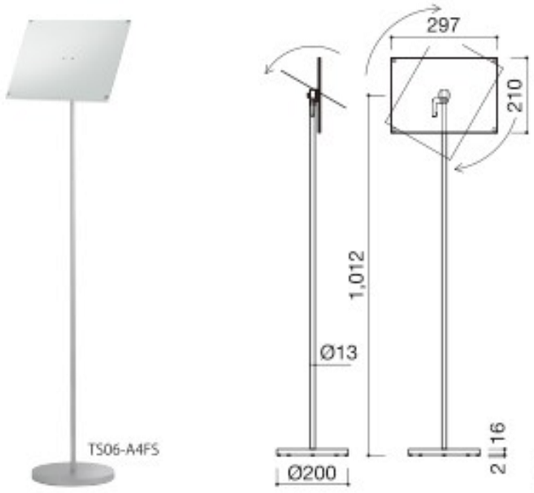

NOMURA	鹿児島市立科学館展示リニューアル設計業務委託 実施設計図	承認	検印	設計	日付 2025.03	縮尺	名称 家具・備品リスト-1 種別 家具・備品	図面番号 J-11