新旧対照表

別紙1

旧（図面番号（表紙））	汚水管路施設設計標準図 令和4年4月 鹿児島市水道局下水道部
新（図面番号（表紙））	汚水管路施設設計標準図 令和6年4月 鹿児島市水道局下水道部

新旧対照表

別紙2

旧（図面番号（人孔目次））

人　孔　目　次

図面番号	図　　面　　名　　称	
1	鉄蓋（EⅡ600F　T-14型）構造図	
2	鉄蓋（EⅡ600F　T-25型）構造図	
3	鉄蓋（EⅡ600FS　T-14型）構造図	
4	鉄蓋（EⅡ600FS　T-25型）構造図	
5	鉄蓋（EⅡ900×600F　T-14型）構造図	
6	鉄蓋（EⅡ900×600F　T-25型）構造図	
7	鉄蓋（EⅡ900×600FS　T-14型）構造図	
8	鉄蓋（EⅡ900×600FS　T-25型）構造図	
9	鉄蓋（EⅡ500　T-14型）構造図	
10	鉄蓋（EⅡ500　T-25型）構造図	
11	鉄蓋（EⅡ300　T-14型）構造図	
12	鉄蓋（EⅡ300　T-25型）構造図	
13	鉄蓋（EⅡ300S　T-14型）構造図	
14	鉄蓋（EⅡ300S　T-25型）構造図	
15	防護蓋300　T-14型構造図	
16	防護蓋300　T-25型構造図	
17	防護蓋300S　T-14型構造図	
18	防護蓋300S　T-25型構造図	
19	防護蓋200　T-14型構造図	
20	防護蓋150　T-14型構造図	
21	足掛金物構造図（1）	
22	足掛金物構造図〔組立マンホール用〕（2）参考	
23	鉄蓋（EⅢ600F　T-14型）構造図	
24		
25		
26		
27		

新（図面番号（人孔目次））

人　孔　目　次

図面番号	図　　面　　名　　称	
1	鉄蓋（EⅡ600F　T-14型）構造図	変更
2	鉄蓋（EⅡ600F　T-25型）構造図	
3	鉄蓋（EⅡ600FS　T-14型）構造図	
4	鉄蓋（EⅡ600FS　T-25型）構造図	
5	鉄蓋（EⅡ900×600F　T-14型）構造図	
6	鉄蓋（EⅡ900×600F　T-25型）構造図	
7	鉄蓋（EⅡ900×600FS　T-14型）構造図	
8	鉄蓋（EⅡ900×600FS　T-25型）構造図	
9	鉄蓋（EⅡ500　T-14型）構造図	
10	鉄蓋（EⅡ500　T-25型）構造図	
11	鉄蓋（EⅡ300　T-14型）構造図	
12	鉄蓋（EⅡ300　T-25型）構造図	
13	鉄蓋（EⅡ300S　T-14型）構造図	
14	鉄蓋（EⅡ300S　T-25型）構造図	
15	防護蓋300　T-14型構造図	
16	防護蓋300　T-25型構造図	
17	防護蓋300S　T-14型構造図	
18	防護蓋300S　T-25型構造図	
19	防護蓋200　T-14型構造図	
20	防護蓋150　T-14型構造図	
21	足掛金物構造図（1）	
22	足掛金物構造図〔組立マンホール用〕（2）参考	
23	鉄蓋（EⅢ600F　T-14型）構造図	
24	鉄蓋（F600FS　T-14型）構造図	新規
25	鉄蓋（F600FS　T-25型）構造図	
26		
27		

新旧対照表

別紙3

旧（図面番号１）	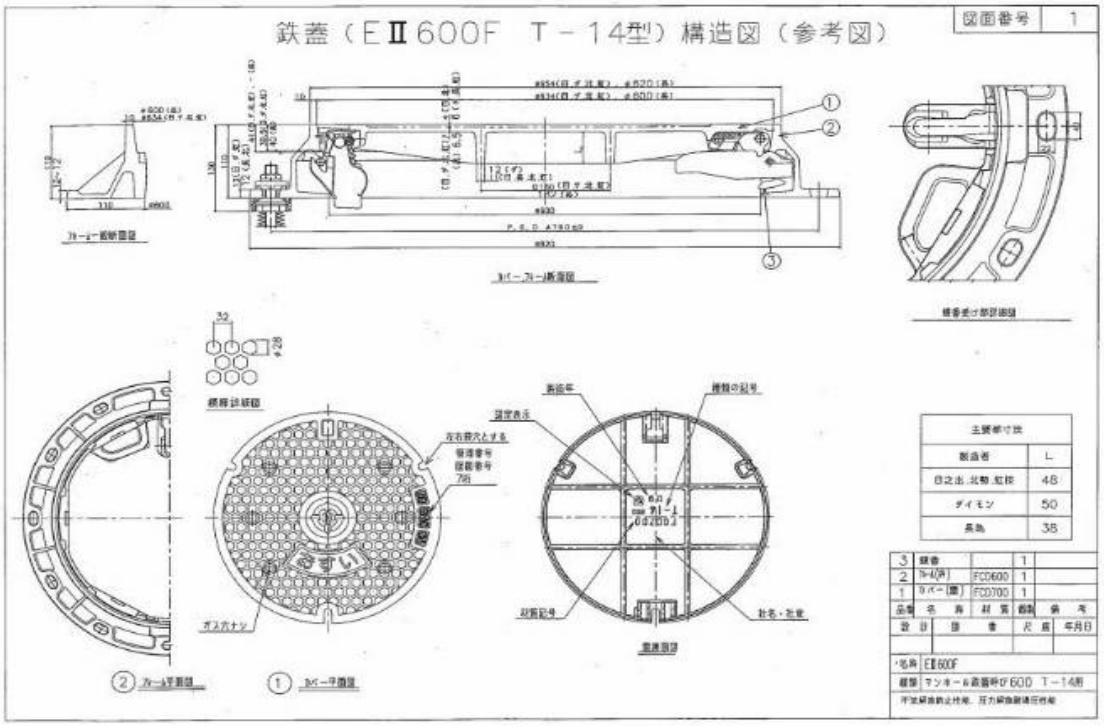
新（図面番号１）	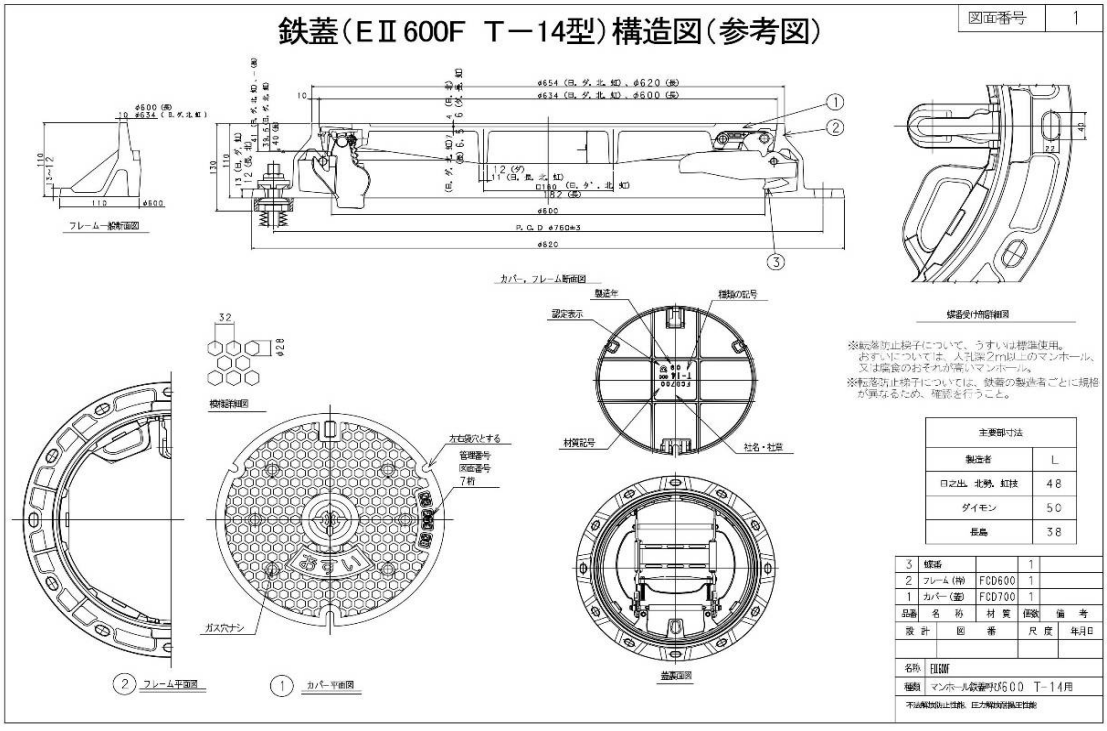

新旧対照表

別紙4

旧（図面番号２）

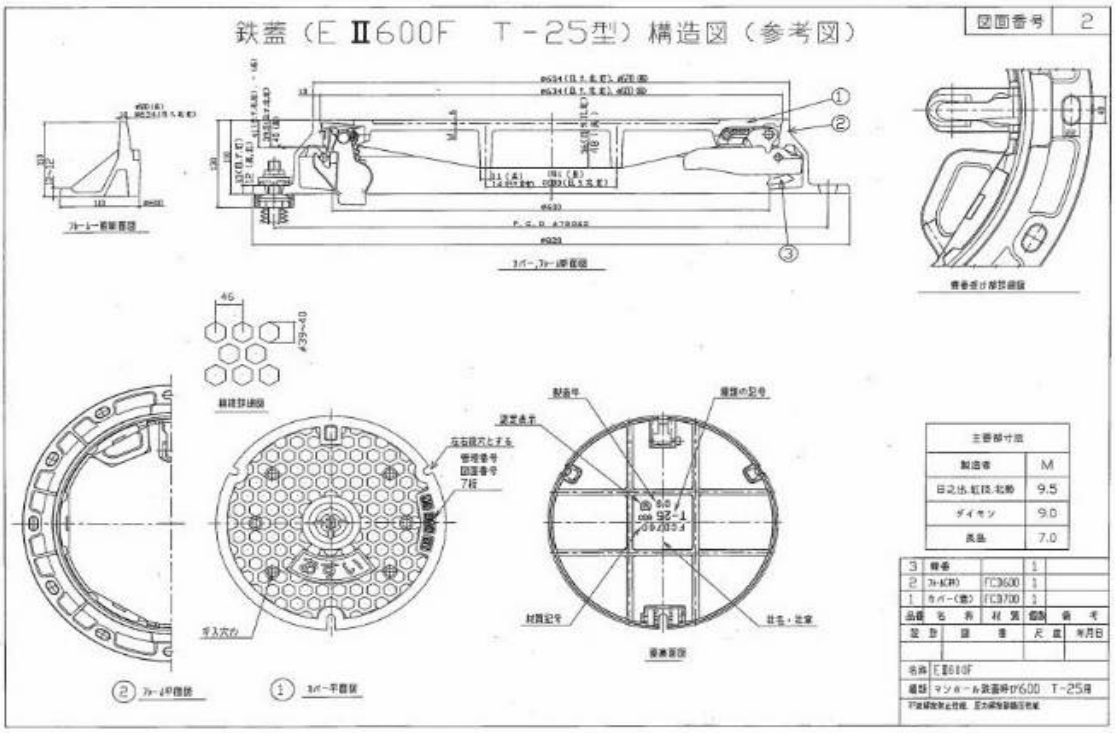

新（図面番号２）

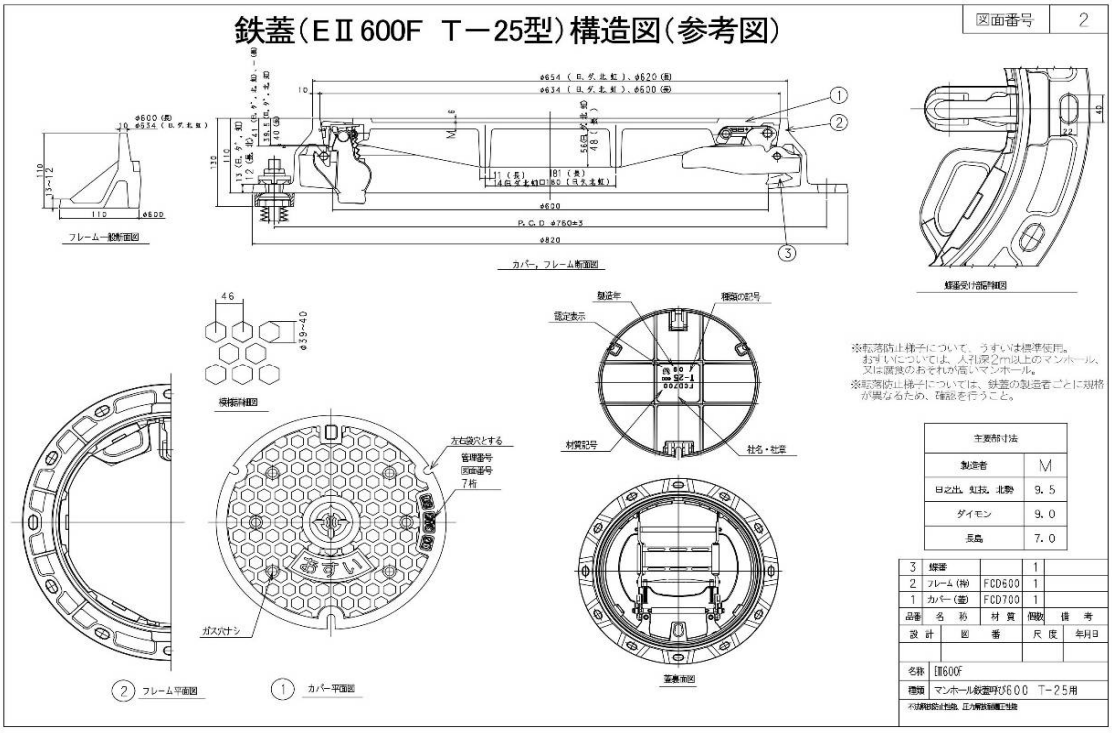

新旧対照表

別紙5

旧（図面番号３）

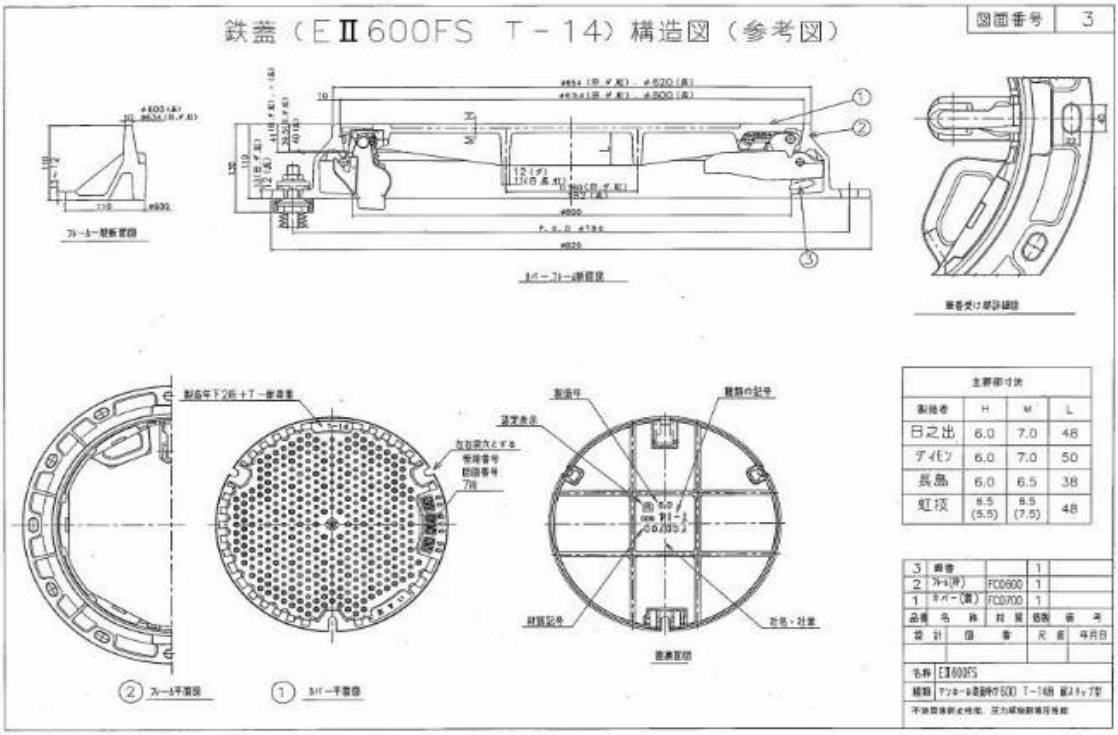

新（図面番号３）

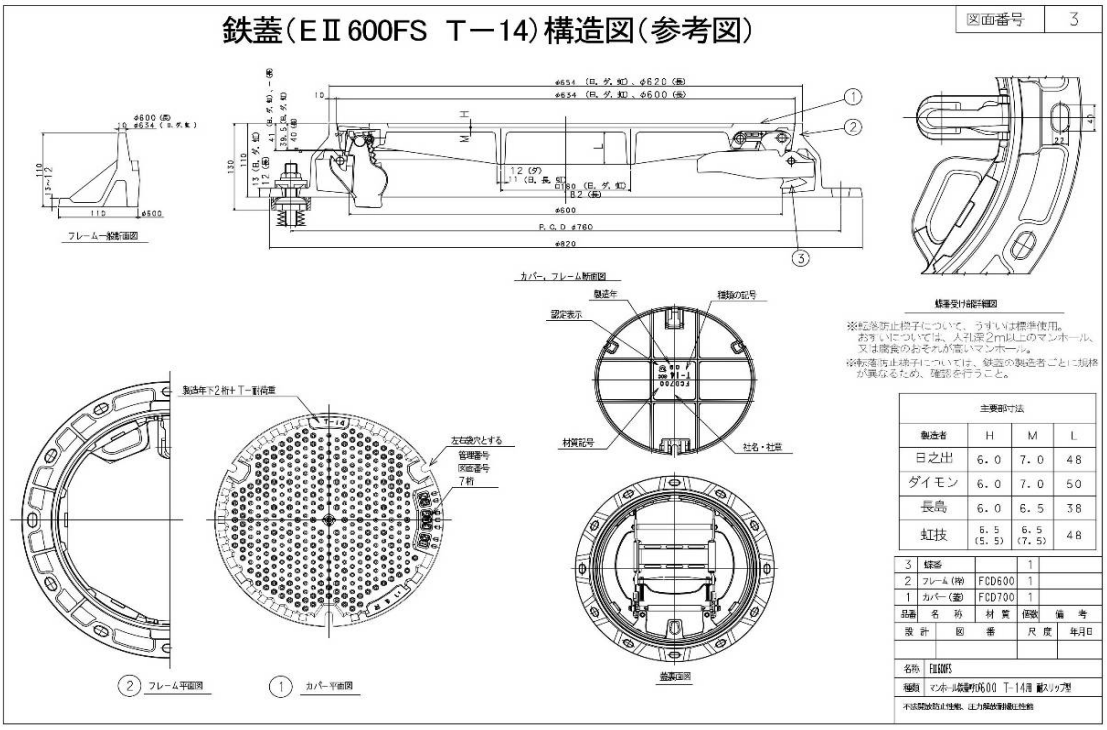

新旧対照表

別紙6

旧（図面番号４）	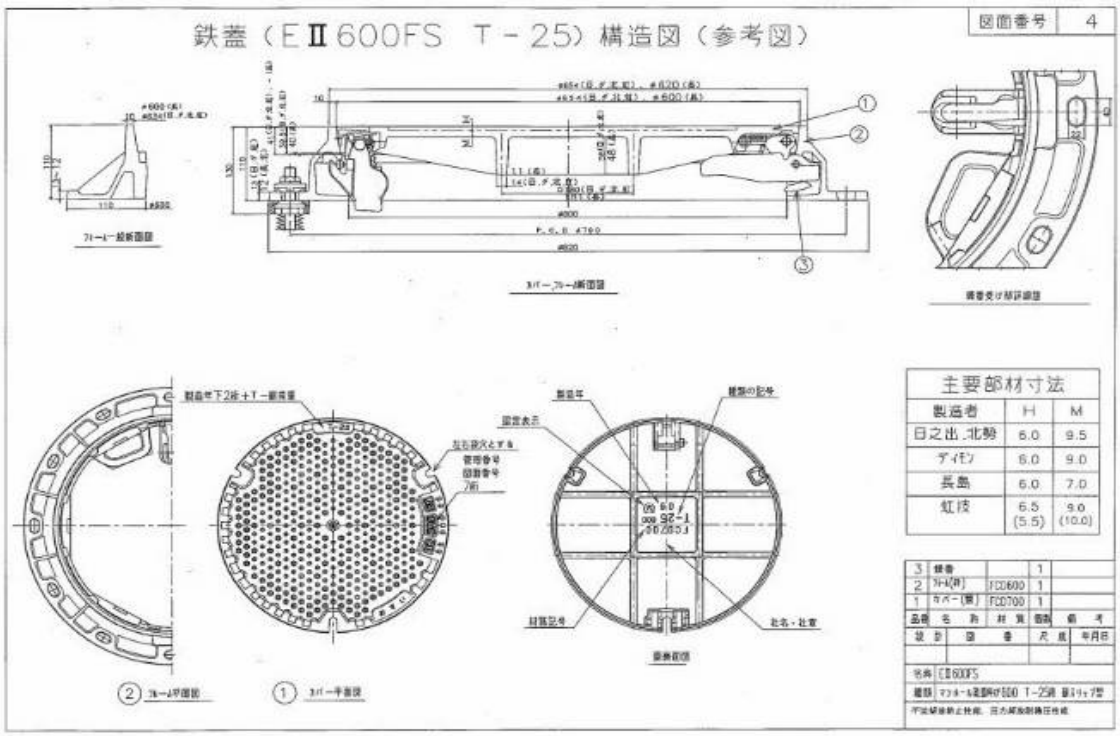
新（図面番号４）	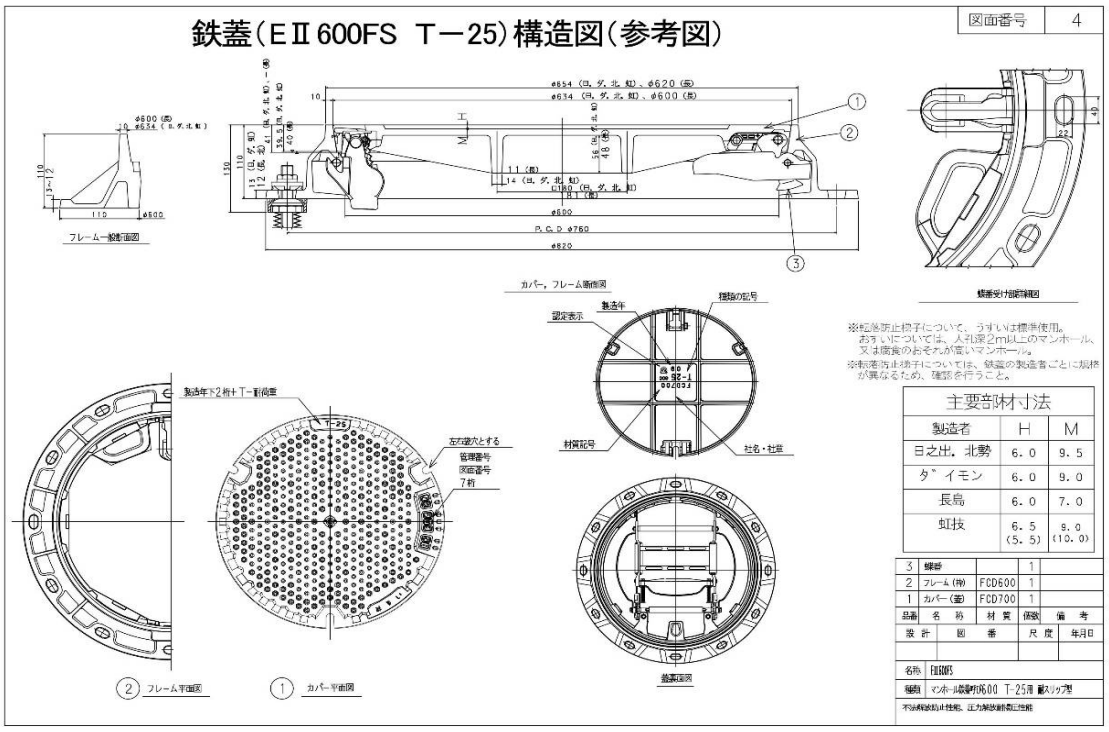

新旧対照表

別紙7

旧（図面番号24）	新規追加
新（図面番号24）	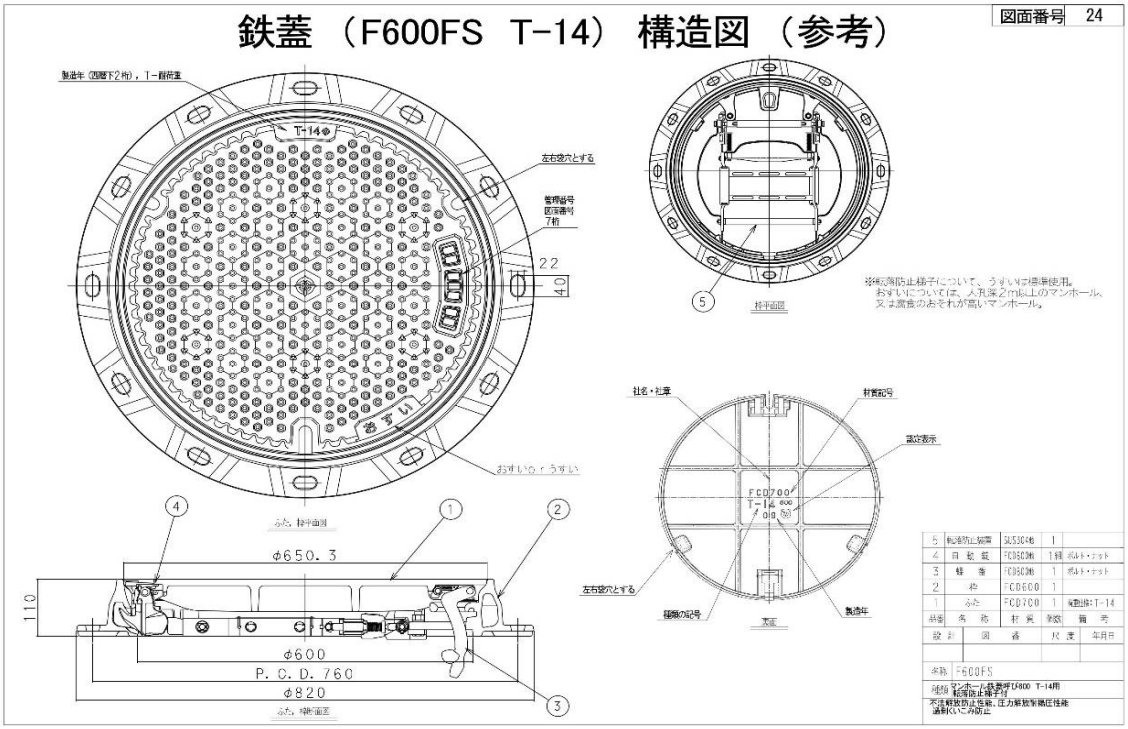

新旧対照表

別紙8
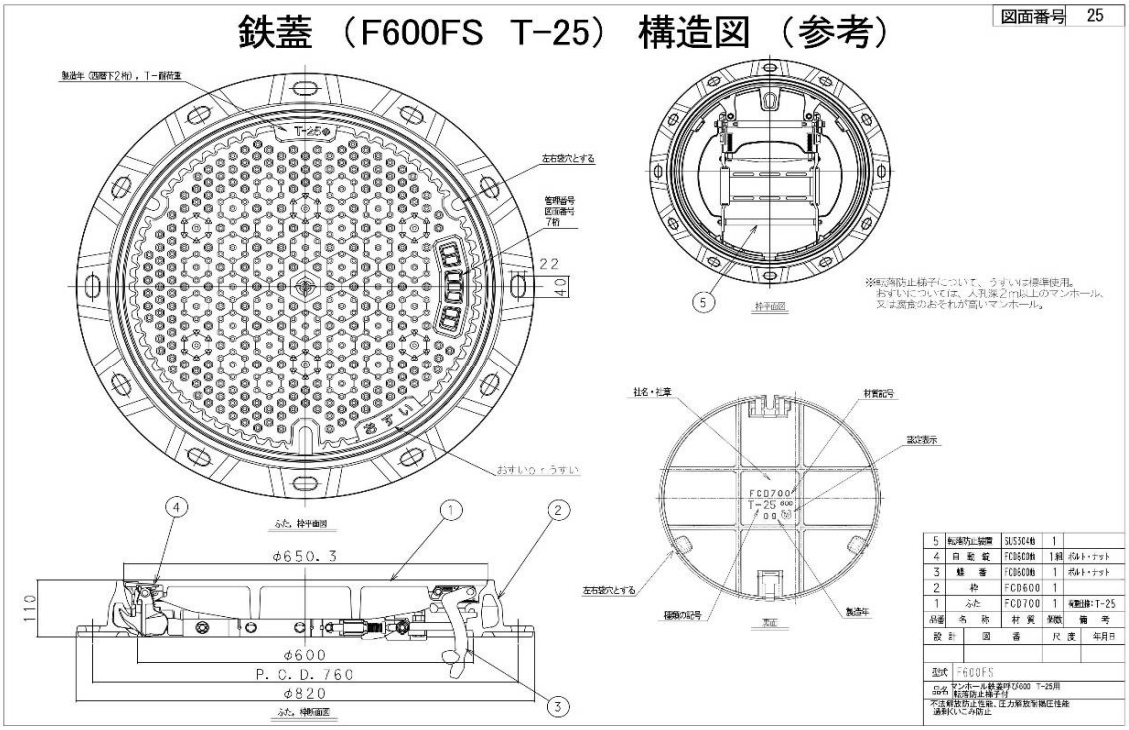
旧（図面番号25）	新規追加
新（図面番号25）